DOCUMENTACIÓ GRÀFICA

DOCUMENT II

Firmado digitalmente por EVA|FERNANDEZ|SIMO
Fecha: 2023.02.10 16:30:19 +01'00'

DG O ÍNDEX

DG U DEFINICIÓ GENERAL DEL PROJECTE EN RELACIÓ A L'ENTORN I DELS ESPAIS EXTERIORS

- U.01. Situació
- U.02. Emplaçament
- U.03. Justificació urbanística
- U.04. Serveis i elements afectats
- U.05. Ordenació general i urbanització dels espais exteriors
- U.06. Estat actual
- U.07. Reportatge fotogràfic

DG A DEFINICIÓ GENERAL DE L'EDIFICI

- A.01. Plantes
- A.02. Planta coberta
- A.03. Alçats generals
- A.04. Seccions generals
- A.05. Cotes i Superficies

DG I SEGURETAT EN CAS D'INCENDI

- I.01. Intervenció de bombers i evacuació a l'exterior
- I.02. Compartimentació i resistència al foc de l'estructura
- I.03. Evacuació
- I.04. Instal·lacions de protecció contra incendi

DG 0 TREBALLS PREVIS I REPLANTEIG GENERAL

- 0.01. Treballs previs
- 0.02. Enderrocs
- 0.03. Replanteig general

DG 1 SUSTENTACIÓ DE L'EDIFICI I ADEQUACIÓ DEL TERRENY

- 1.01. Planta
- 1.02. Secció

DG 2 SISTEMA ESTRUCTURAL

- 2.01. Forjat sanitari – CAVITI
- 2.02. Replanteig de fonamentació
- 2.03. Especejament de fonamentació
- 2.04. Plaques d'ancoratge
- 2.05. Planta de bigues i pilars
- 2.06. Forjat de coberta
- 2.07. Detall estructural d'escala

DG 3 SISTEMES D'ENVOLVENT I D'ACABATS EXTERIORS

- 3.01. Terres i murs en contacte amb el terreny
- 3.02. Façanes y mitjaneres
- 3.03. Cobertes

- 3.04. Rampes i elements de protecció exteriors
- 3.05. Fusteries exteriors
- 3.06. Elements e protecció exteriors (serrallería)
- 3.07. Altres elements (Detalls constructius)

DG 4 SISTEMES DE COMPARTIMENTACIÓ INTERIOR I D'ACABATS INTERIORS

- 4.01. Parets, envans i elements divisoris, acabats
- 4.02. Parets, envans i elements divisoris, particions
- 4.03. Sostres
- 4.04. Fusteries interiors
- 4.05. Escala i rampes interiors

DG 5 SISTEMA DE CONDICIONAMENTS I INSTAL.LACIONS I SERVEIS

- 5.02. Instal·lació de sanejament
- 5.03. Instal·lació de fontaneria
- 5.04. Instal·lació de climatització
- 5.05. Projecte d'instal·lacions especials
- 5.07. Seguretat en cas d'incendi – ubicació de protecció contra incendi
- 5.08.1. Instal·lacions elèctriques
- 5.08.2. Instal·lacions solar fotovoltaica

DG 6 EQUIPAMENT

- 6.01. Equipament – Lavabos
- 6.02. Equipament – Recepció
- 6.03. Equipament saló d'actes
- 6.04. Equipament espai recreatiu

DG 7 URBANITZACIÓ DELS ESPAIS EXTERIORS

- 7.01. Detall de pati interior
- 7.02. Detall de terrassa
- 7.03. Detalls urbans

DG 8 CONSTRUCCIONS I INSTAL.LACIONS TEMPORALS

- 8.01. Primera fase. Fase demolició
- 8.02. Segona fase. Fase execució
- 8.03. Plantes de les casetes
- 8.04. Fonamentació grua

DG E EXECUCIÓ DE LES OBRES

- E.01. Primera fase. Fase de demolició
- E.02. Segona fase. Fase d'execució

DG ESS SEGURETAT I SALUT

N

LLEGENDA

- EDIFICI EXISTENT
- EQUIPAMENTS
- ESPAÍS LLIURES PÚBLICS
- LÍNEA TREN

BV-5114

Centre Municipal d'Expressió

Ateneu de Sant Celoni

Ctra. Vella

Carrer de Santa Rosa

Creu de terme de Sant Celoni

Casal de la Gent Gran Edifici actual

Carrer del Doctor Fleming

Carrer Ponent

Carrer les Amèriques

Plaça Mercè Rodoreda

Plaça de l'Estació

Carrer Sant Jaume

Carrer Esteve Mogas

297112061

Estació Sant Celoni

PROMOTOR:	AUTOR:	PROJECTE:		SITUACIÓ:	
Ajuntament de Sant Celoni Àrea de Territori	Eva Fernández Simó Arquitecta Colegiado nº 05393	PROJECTE BÀSIC I D'EXECUCIÓ DEL NOU CASAL D'AVIS A L'EDIFICI DE L'ANTIGA CAMBRA AGRÀRIA (SANT CELONI)		CARRER PONENT, 9	
		PLÀNO:	DATA:	ESCALA:	Nº PLÀNO:
		DEFINICIÓ GENERAL DEL PROJECTE EN RELACIÓ A L'ENTORN I DELS ESPAIS EXTERIORS SITUACIÓ	ABRIL 2022	E: 1/1000	U.01

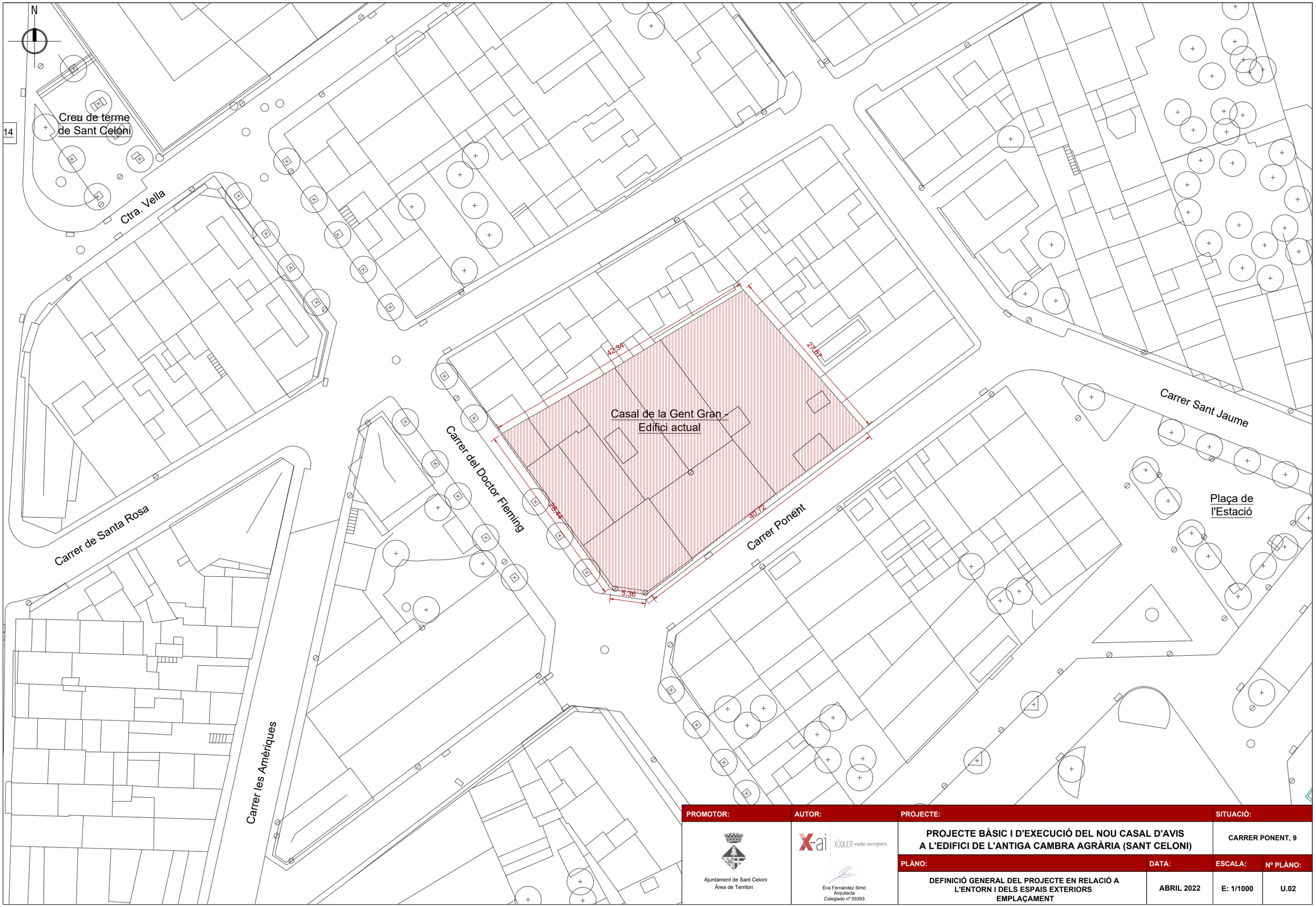

PROMOTOR:	AUTOR:	PROJECTE:		SITUACIÓ:	
Ajuntament de Sant Celoni Àrea de Territori	X-ai XÚQUER arquitectura i enginyeria Eva Fernández Simó Arquitecta Colegiado nº 05393	PROJECTE BÀSIC I D'EXECUCIÓ DEL NOU CASAL D'AVIS A L'EDIFICI DE L'ANTIGA CAMBRA AGRÀRIA (SANT CELONI)		CARRER PONENT, 9	
		PLÀNO:	DATA:	ESCALA:	Nº PLÀNO:
		DEFINICIÓ GENERAL DEL PROJECTE EN RELACIÓ A L'ENTORN I DELS ESPAIS EXTERIORS EMPLAÇAMENT	ABRIL 2022	E: 1/1000	U.02

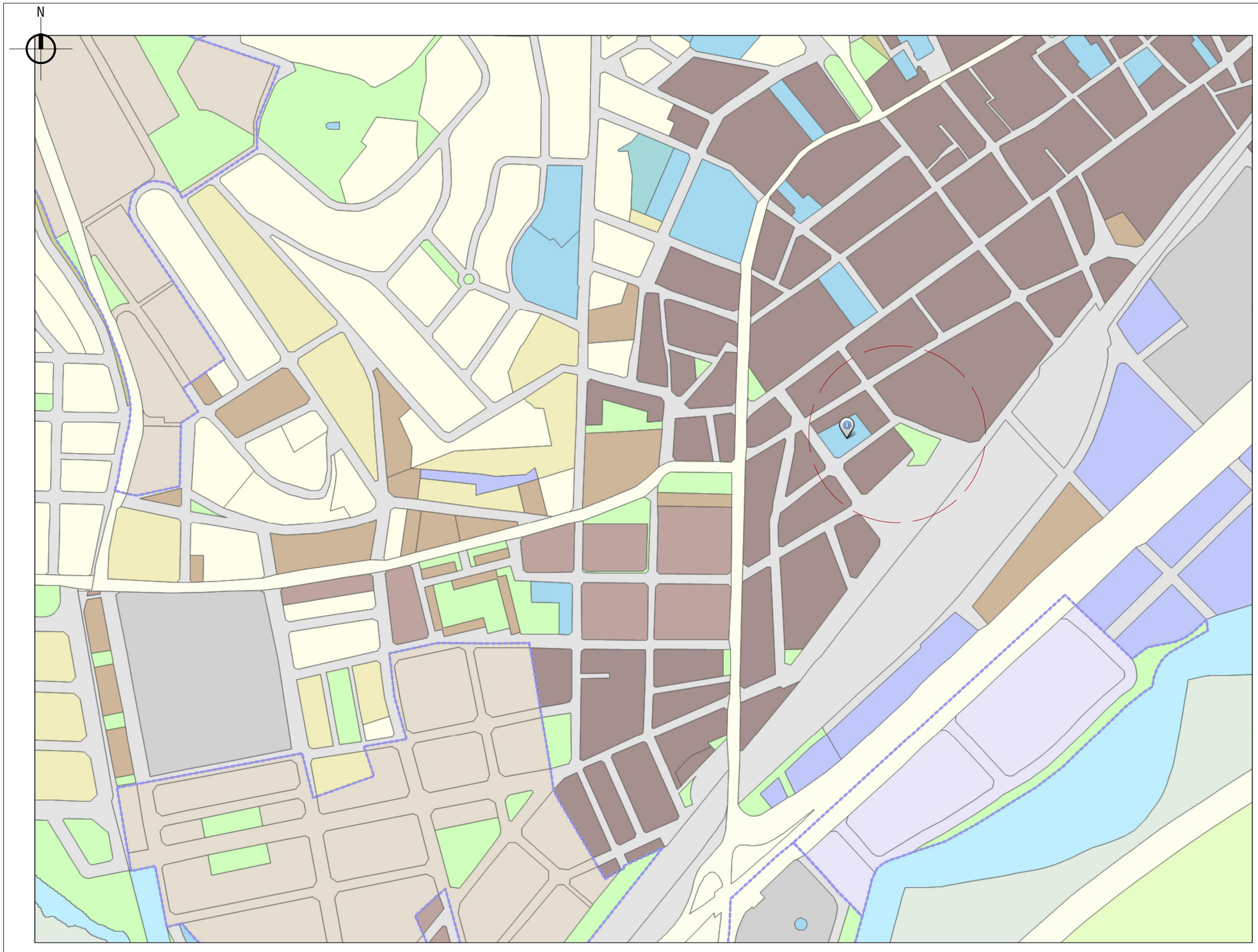

LLEGENDA

MUC SINTÈTIC

Límit municipal

CLASSIFICACIÓ DEL SÒL

Límit sòl urbà consolidat SUC
Límit sòl urbà no consolidat SNC
Límit sòl urbanitzable delimitat SUD
Límit sòl urbanitzable no delimitat SND

SUC Sòl urbà consolidat
SNC Sòl urbà no consolidat
SUD Sòl urbanitzable delimitat
SND Sòl urbanitzable no delimitat
SNU Sòl no urbanitzable

SECTORS DE PLANEJAMENT

Límit de sector de desenvolupament
Límit de sector transversal

QUALIFICACIONS

SISTEMES

SX Viari
SX0, SX1 Eixos estructurants
SX2, SX3
SXa Aparcament
SF Ferroviari
SA Aeroportuari
SP Portuari
SH Hidràulic
SC Costaner
SV Espais lliures públics
SD Habitatge dotacional públic
SE Equipaments
ST Serveis tècnics

SÒL URBÀ

R1 Nucli antic
R2 Urbà tradicional
R3 Ordenació tancada
R4 Ordenació oberta
R5 Habitatges en filera
R6 Habitatges aïllats o adossats
A1 Industrial
A2 Serveis
A3 Logística
M1 Reforma urbana
M2 Conservació
M3 Mixtos

SÒL URBANITZABLE

D1 Desenvolupament residencial
D2 Desenvolupament activitat econòmica
D3 Desenvolupament mixt
D4 Altres desenvolupaments
D5 Urbanitzable no delimitat

SÒL NO URBANITZABLE

N1 Ordinari
N2 Protecció local
N3 Protecció reglada
N4 Activitat autoritzada
N5 Sector desclassificat per pla director

PROTECCIONS TRANSVERSALS

Límit protecció transversal

XARXES PROJECTADES

Xarxes projectades

PLANEJAMENT TERRITORIAL SINTÈTIC

ESPAIS OBERTS DE PROTECCIÓ ESPECIAL

Sòl de protecció especial
Sòl d'alt valor agrícola

ESPAIS OBERTS DE PROTECCIÓ TERRITORIAL

Sòl de potencial interès estratègic de muntanya
Sòl d'interès agrari i/o paisatgístic
Sòl de potencial interès estratègic
Sòl de preservació de corredors d'infraestructures
Sòl de riscos i afectacions

ESPAIS OBERTS DE PROTECCIÓ PREVENTIVA

Sòl de protecció preventiva

Cartografia base: Institut Cartogràfic de Catalunya

MUC Mapa urbanístic de Catalunya

PROMOTOR:	AUTOR:	PROJECTE:		SITUACIÓ:	
Ajuntament de Sant Celoni Àrea de Territori	X-ai XÚQUER arquitectura e ingeniería Eva Fernández Simó Arquitecta Colegiado nº 05393	**PROJECTE BÀSIC I D'EXECUCIÓ DEL NOU CASAL D'AVIS A L'EDIFICI DE L'ANTIGA CAMBRA AGRÀRIA (SANT CELONI)**		**CARRER PONENT, 9**	
		PLÀNO:	**DATA:**	**ESCALA:**	**Nº PLÀNO:**
		DEFINICIÓ GENERAL DEL PROJECTE EN RELACIÓ A L'ENTORN I DELS ESPAIS EXTERIORS JUSTIFICACIÓ URBANÍSTICA	**ABRIL 2022**	**S E**	**U.03**

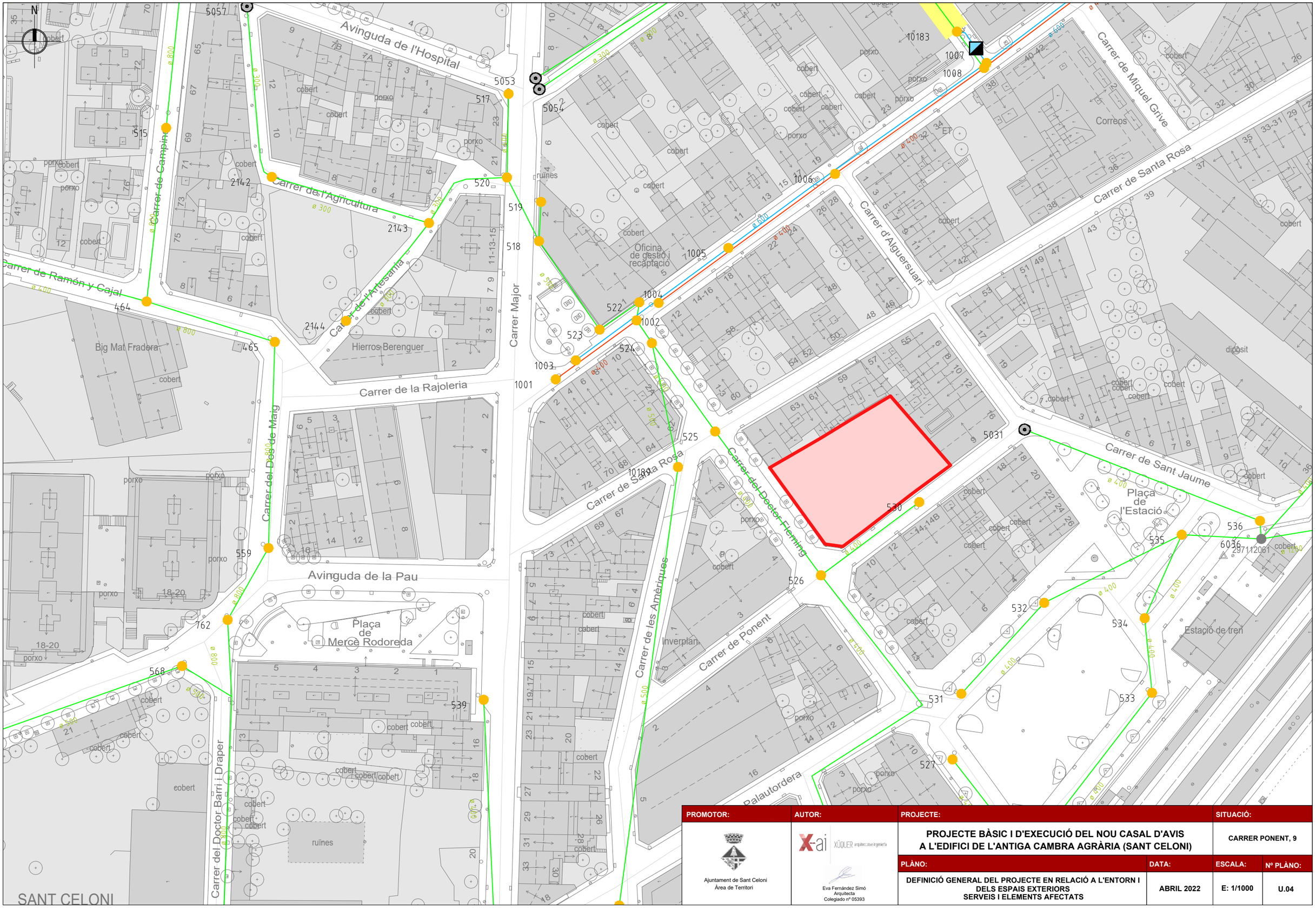

PROMOTOR:	AUTOR:	PROJECTE:		SITUACIÓ:	
Ajuntament de Sant Celoni Àrea de Territori	Eva Fernández Simó Arquitecta Colegiado nº 05393	PROJECTE BÀSIC I D'EXECUCIÓ DEL NOU CASAL D'AVIS A L'EDIFICI DE L'ANTIGA CAMBRA AGRÀRIA (SANT CELONI)		CARRER PONENT, 9	
		PLÀNO:	DATA:	ESCALA:	Nº PLÀNO:
		DEFINICIÓ GENERAL DEL PROJECTE EN RELACIÓ A L'ENTORN I DELS ESPAIS EXTERIORS SERVEIS I ELEMENTS AFECTATS	ABRIL 2022	E: 1/1000	U.04

N

Carrer del Doctor Fleming

15 Magatzem Sala polivalent 1 — 9,47 m²
14 Sala polivalent 1 — 107,53 m²
12 Cambra d´ installacions — 6,84 m²
11 Magatzem general 2 — 9,02 m²
9 Magatzem general 1 — 3,56 m²
2 Magatzem Saló d'actes — 16,29 m²
10 Sala polivalent 2 — 49,99 m²
8 Sala polivalent 3 — 50,10 m²
13 Circulació 2 — 76,85 m²
1 Saló d'actes — 227,44 m²
17 Lavabos 2 — 23,58 m²
16 Cambra de neteja — 6,08 m²
25 Pati interior — 133,30 m²
7 Circulació 1 — 71,05 m²
18 Vestíbul 1 — 61,25 m²
19 Recepció/consergeria — 12,31 m²
20 Despatx ajuntament — 14,64 m²
21 Circulació despatx — 21,83 m²
22 Administració — 32,85 m²
23 Magatzem administració — 1,95 m²
24 Espai recreatiu — 106,20 m²
6 Lavabos 1 — 18,20 m²
26 Terraza — 27,12 m²
27 Rampa d' accés — 27,22 m²
5 Magatzem Escenari — 22,06 m²
3 Camerino — 10,24 m²
4 Lavabos camerino — 6,34 m²

0,64 · -0,95 · -0,63 · -0,30 · 0,00 · 0,40 · 0,40 · 0,39

Carrer Ponent

ACABATS SUPERFICIALS

- PAVIMENT DE RAJOLA DE FORMIGÓ HIDRÀULIC SIMILAR A L'EXISTEN EN ACERA
- PAVIMENT EXISTENT DE RAJOLES DE FORMIGÓ HIDRÀULIC, ES REPAREN ELS DANYS CAUSATS PER L'OBRA
- GESPA ARTIFICIAL

PROMOTOR:	AUTOR:	PROJECTE:		SITUACIÓ:	
Ajuntament de Sant Celoni Àrea de Territori	X-ai XÚQUER arquitectura e ingeniería Eva Fernández Simó Arquitecta Colegiado nº 05393	PROJECTE BÀSIC I D'EXECUCIÓ DEL NOU CASAL D'AVIS A L'EDIFICI DE L'ANTIGA CAMBRA AGRÀRIA (SANT CELONI)		CARRER PONENT, 9	
		PLÀNO:	DATA:	ESCALA:	Nº PLÀNO:
		DEFINICIÓ GENERAL DEL PROJECTE EN RELACIÓ A L'ENTORN I DELS ESPAIS EXTERIORS ORDENACIÒ GENERAL I URBANITZACIÓ DELS ESPAIS EXTERIORS	ABRIL 2022	E: 1/150	U.05

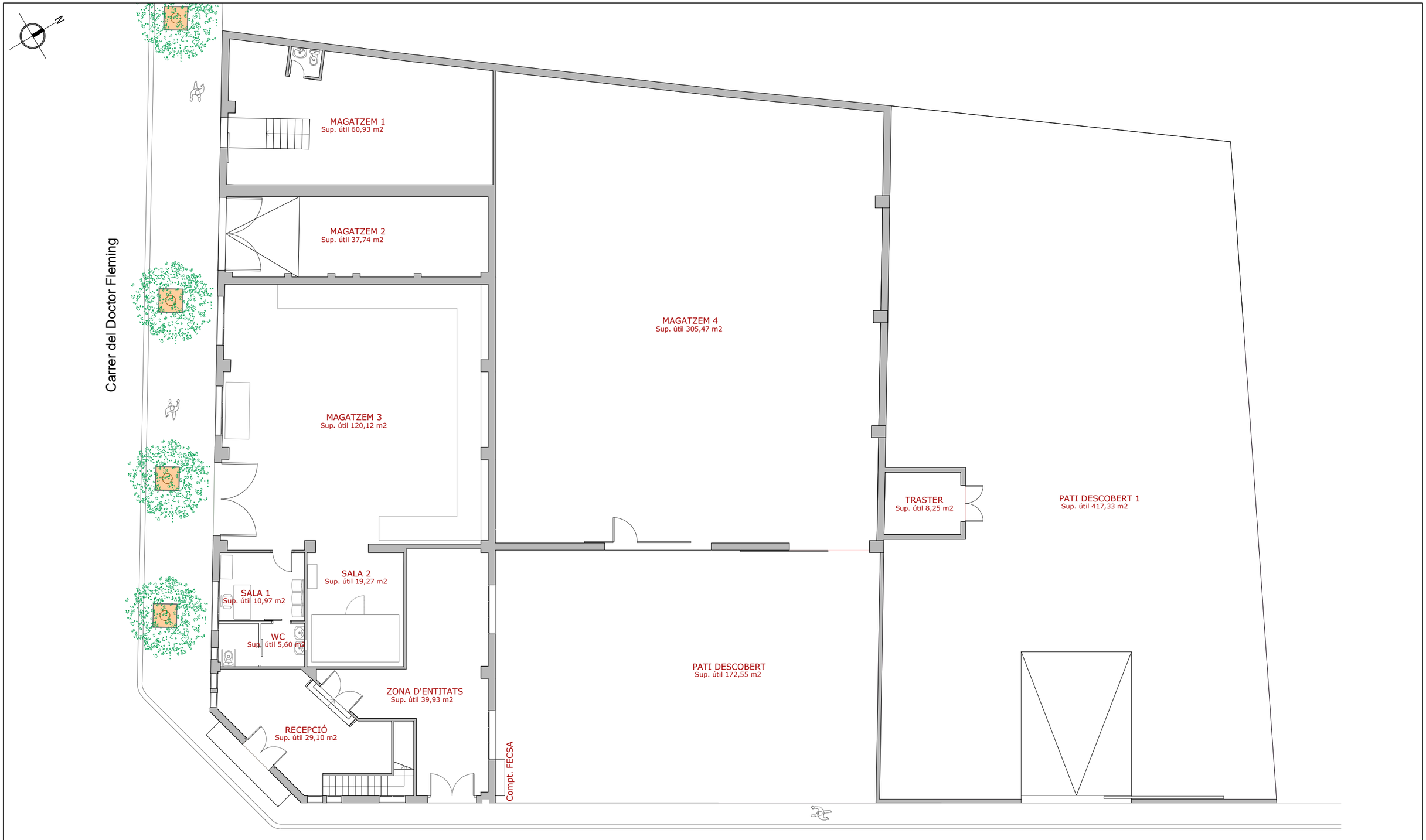

PROMOTOR:	AUTOR:	PROJECTE:		SITUACIÓ:	
Ajuntament de Sant Celoni Àrea de Territori	X-ai XÚQUER arquitectura e ingeniería Eva Fernández Simó Arquitecta Colegiado nº 05393	PROJECTE BÀSIC I D'EXECUCIÓ DEL NOU CASAL D'AVIS A L'EDIFICI DE L'ANTIGA CAMBRA AGRÀRIA (SANT CELONI)		CARRER PONENT, 9	
		PLÀNO:	DATA:	ESCALA:	Nº PLÀNO:
		DEFINICIÓ GENERAL DEL PROJECTE EN RELACIÓ A L'ENTORN I DELS ESPAIS EXTERIORS ESTAT ACTUAL PLANTA BAIXA	ABRIL 2022	E: 1/150	U.06.1

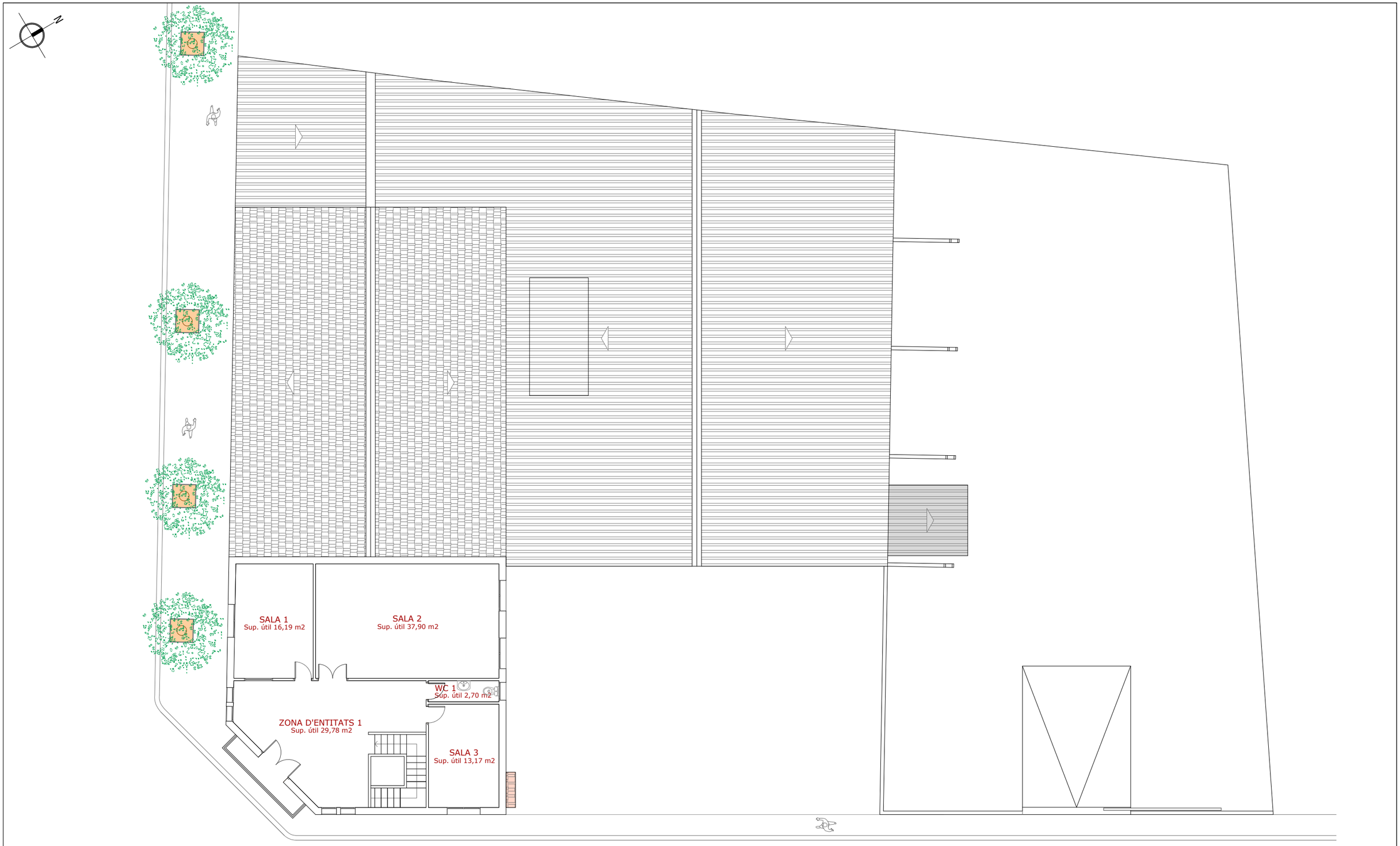

PROMOTOR:	AUTOR:	PROJECTE:		SITUACIÓ:	
Ajuntament de Sant Celoni Àrea de Territori	X-ai XÚQUER arquitectura e ingeniería Eva Fernández Simó Arquitecta Colegiado nº 05393	PROJECTE BÀSIC I D'EXECUCIÓ DEL NOU CASAL D'AVIS A L'EDIFICI DE L'ANTIGA CAMBRA AGRÀRIA (SANT CELONI)		CARRER PONENT, 9	
		PLÀNO:	DATA:	ESCALA:	Nº PLÀNO:
		DEFINICIÓ GENERAL DEL PROJECTE EN RELACIÓ A L'ENTORN I DELS ESPAIS EXTERIORS ESTAT ACTUAL PLANTA PRIMERA	ABRIL 2022	E: 1/150	U.06.2

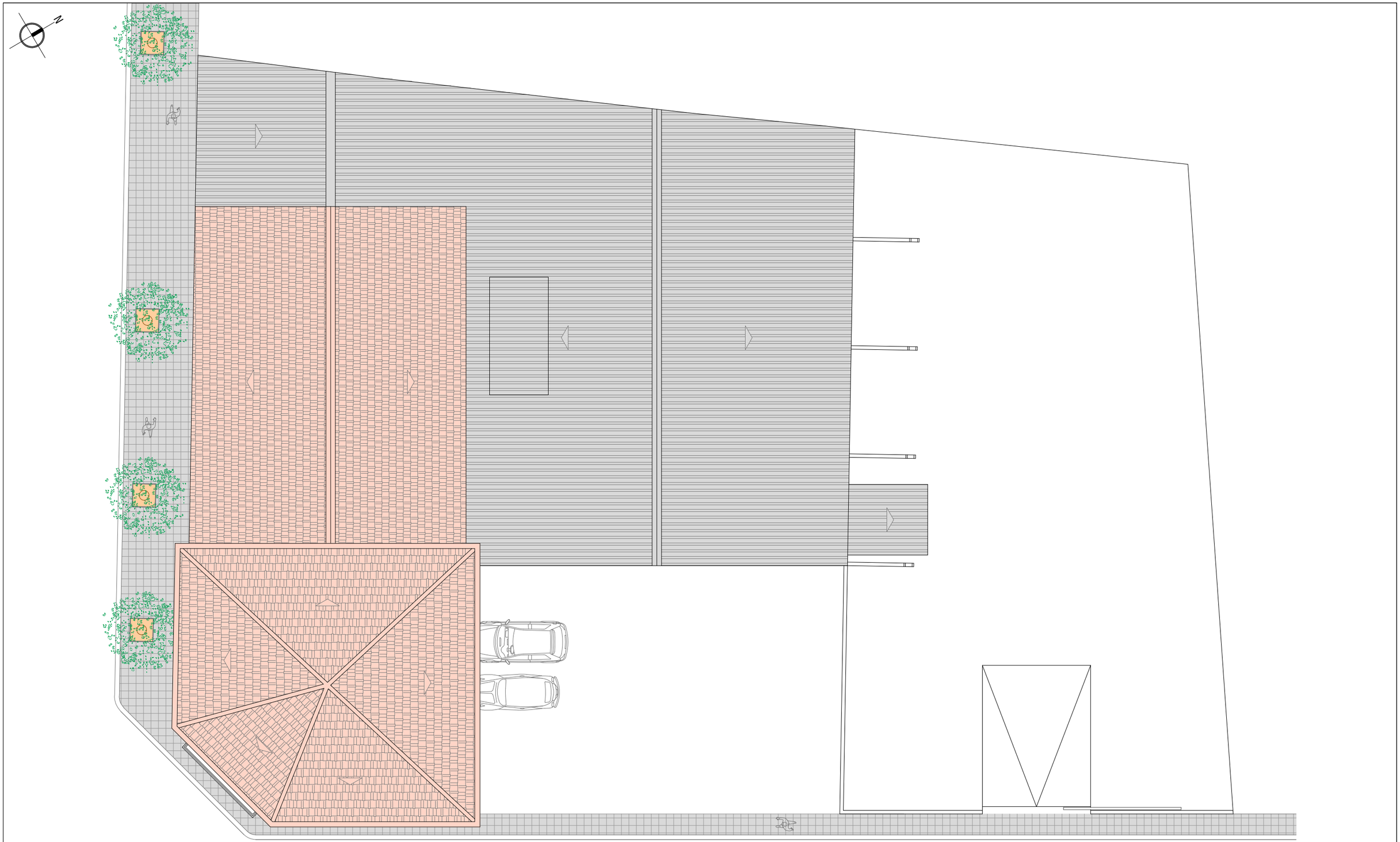

PROMOTOR:	AUTOR:	PROJECTE:		SITUACIÓ:	
Ajuntament de Sant Celoni Àrea de Territori	X-ai XÚQUER arquitectura e ingeniería Eva Fernández Simó Arquitecta Colegiado nº 05393	PROJECTE BÀSIC I D'EXECUCIÓ DEL NOU CASAL D'AVIS A L'EDIFICI DE L'ANTIGA CAMBRA AGRÀRIA (SANT CELONI)		CARRER PONENT, 9	
		PLÀNO:	DATA:	ESCALA:	Nº PLÀNO:
		DEFINICIÓ GENERAL DEL PROJECTE EN RELACIÓ A L'ENTORN I DELS ESPAIS EXTERIORS DEFINIESTAT ACTUAL PLANTA DE COBERTA	ABRIL 2022	E: 1/150	U.06.3

Façana carrer del Doctor Fleming

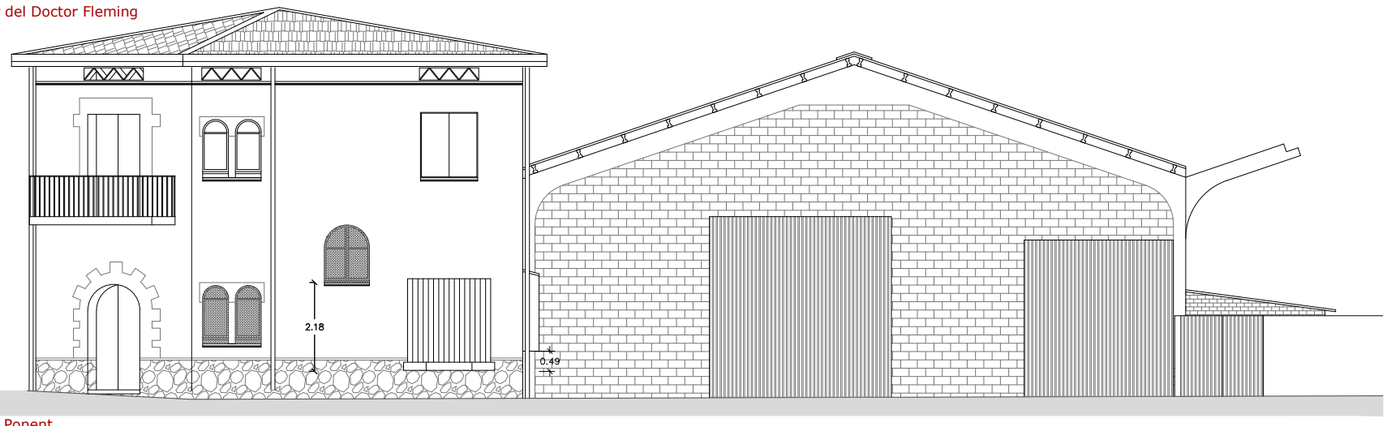

Façana carrer Ponent

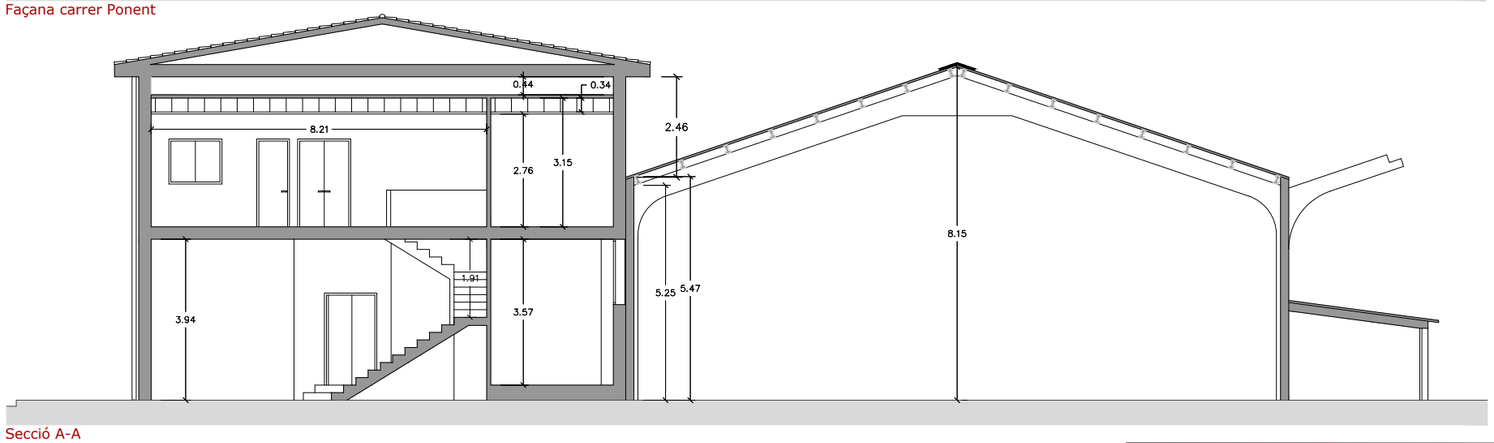

Secció A-A

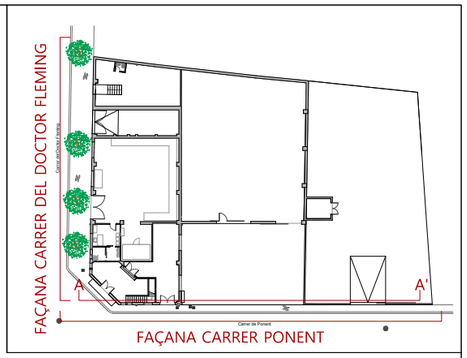

PROMOTOR:	AUTOR:	PROJECTE:		SITUACIÓ:	
Ajuntament de Sant Celoni Àrea de Territori	X-ai XÚQUER arquitectura i enginyeria Eva Fernández Simó Arquitecta Colegiado nº 05393	PROJECTE BÀSIC I D'EXECUCIÓ DEL NOU CASAL D'AVIS A L'EDIFICI DE L'ANTIGA CAMBRA AGRÀRIA (SANT CELONI)		CARRER PONENT, 9	
		PLÀNO:	DATA:	ESCALA:	Nº PLÀNO:
		DEFINICIÓ GENERAL DEL PROJECTE EN RELACIÓ A L'ENTORN I DELS ESPAIS EXTERIORS ESTAT ACTUAL ALÇATS I SECCIONS GENERALS	ABRIL 2022	E: 1/150	U.06.4

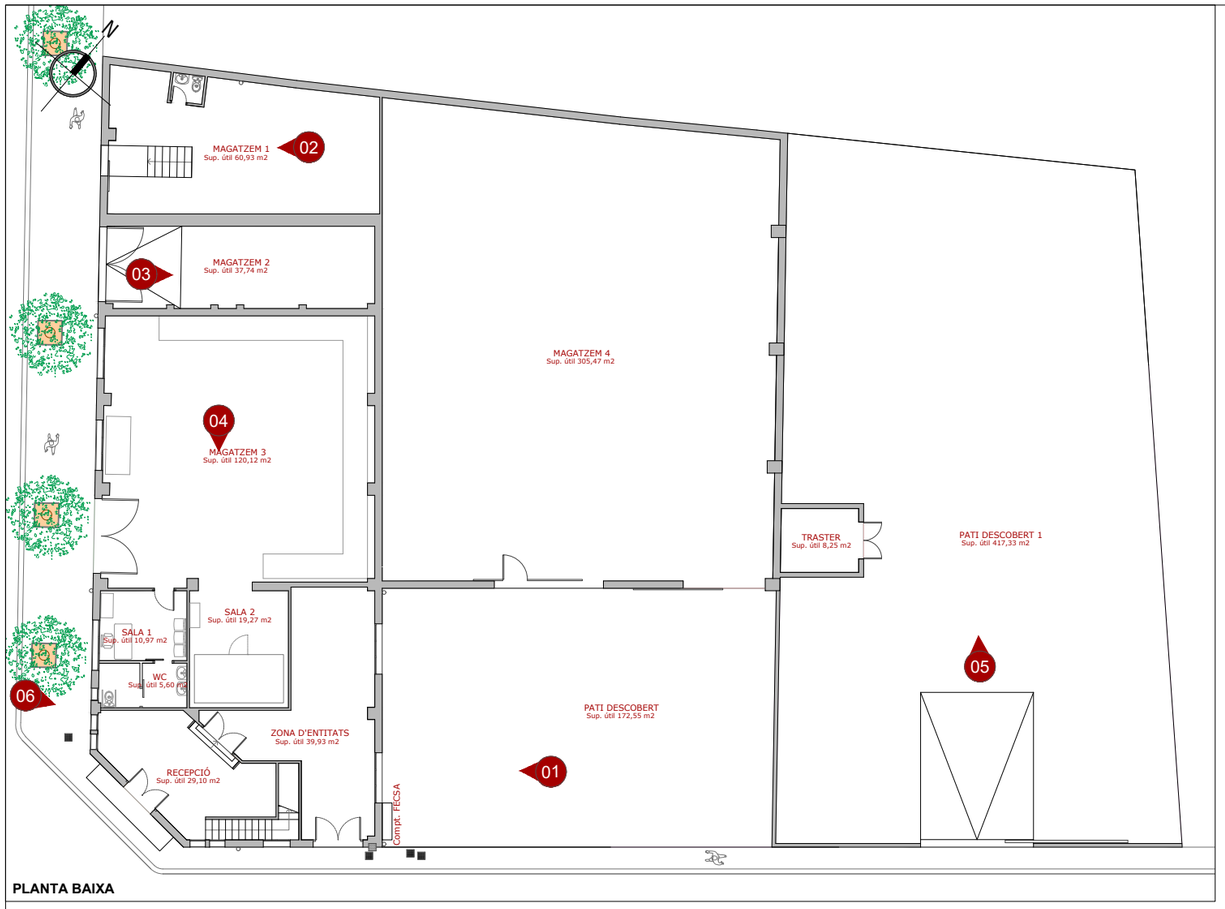

PLANTA BAIXA

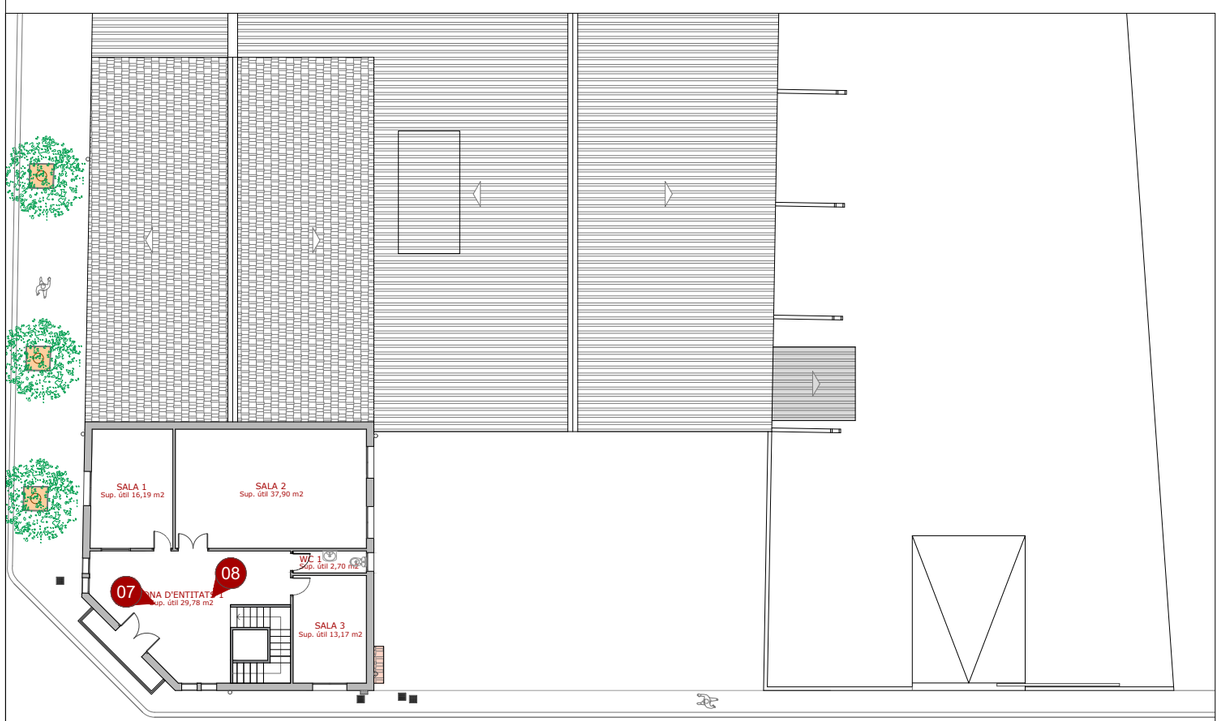

PLANTA PRIMERA

01 VISTA FAÇANA SUD-EST

02 VISTA MAGATZEM 1

03 VISTA MAGATZEM 2

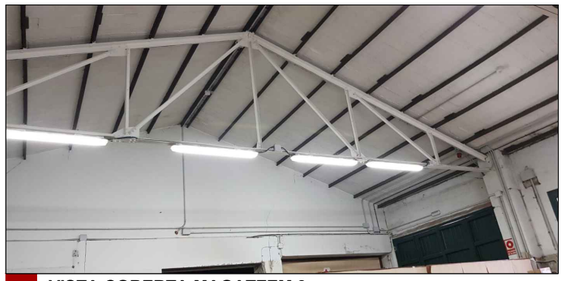

04 VISTA COBERTA MAGATZEM 3

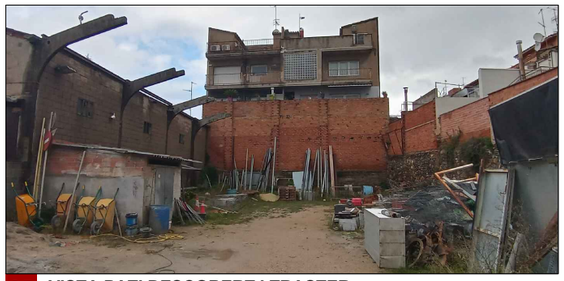

05 VISTA PATI DESCOBERT I TRASTER

06 VISTA FAÇANA SUD-OEST

07 VISTA ZONA D'ENTITATS CAP A L'ESCALA

08 VISTA ZONA D'ENTITATS CAP AL BALCÓ DE LA FAÇANA SUD

PROMOTOR:	AUTOR:	PROJECTE:		SITUACIÓ:	
Ajuntament de Sant Celoni Àrea de Territori	X-ai XÚQUER arquitectura e ingeniería Eva Fernández Simó Arquitecta Colegiado nº 05393	PROJECTE BÀSIC I D'EXECUCIÓ DEL NOU CASAL D'AVIS A L'EDIFICI DE L'ANTIGA CAMBRA AGRÀRIA (SANT CELONI)		CARRER PONENT, 9	
		PLÀNO:	DATA:	ESCALA:	Nº PLÀNO:
		DEFINICIÓ GENERAL DEL PROJECTE EN RELACIÓ A L'ENTORN I DELS ESPAIS EXTERIORS REPORTATGE FOTOGRÀFIC	ABRIL 2022	E: 1/250	U.07

N

0,64

15
Magatzem Sala polivalent 1
9,47 m²

14
Sala polivalent 1
107,44 m²

12
Cambra d´ installacions
6,84 m²

11
Magatzem general 2
9,02 m²

9
Magatzem general 1
2,55 m²

10
Sala polivalent 2
49,99 m²

8
Sala polivalent 3
50,10 m²

2
Magatzem Saló d'actes
16,29 m²

1
Saló d'actes
205,64 m²

13
Circulació 2
76,85 m²

17
Lavabos 2
23,58 m²

16
Cambra de neteja
6,08 m²

25
Pati interior
133,30 m²

7
Circulació 1
71,11 m²

18
Vestíbul 1
61,25 m²

19
Recepció/consergeria
12,31 m²

20
Despatx ajuntament
14,64 m²

21
Circulació despatx
21,83 m²

22
Administració
32,85 m²

23
Magatzem administració
5,84 m²

24
Espai recreatiu
106,20 m²

6
Lavabos 1
18,20 m²

26
Terraza
27,12 m²

27
Rampa d' accés
27,22 m²

5
Magatzem Escenari
22,06 m²

3
Camerino
10,24 m²

4
Lavabos camerino
6,34 m²

-0,95
-0,63
-0,30
0,00
0,40
0,09

PROMOTOR:	AUTOR:	PROJECTE:		SITUACIÓ:	
Ajuntament de Sant Celoni Àrea de Territori	X-ai XÚQUER arquitectura e ingeniería Eva Fernández Simó Arquitecta Colegiado nº 05393	PROJECTE BÀSIC I D'EXECUCIÓ DEL NOU CASAL D'AVIS A L'EDIFICI DE L'ANTIGA CAMBRA AGRÀRIA (SANT CELONI)		CARRER PONENT, 9	
		PLÀNOL:	DATA:	ESCALA:	Nº PLÀNOL:
		A.DEFINICIÓ GENERAL DE L'EDIFICI PLANTA BAIXA	ABRIL 2022	E: 1/150	A.01.1

13
Circulació 2
76,85 m²

17
Lavabos 2
23,58 m²

16
Cambra de neteja
6,08 m²

18
Vestíbul 1
61,25 m²

25
Pati interior
133,30 m²

7
Circulació 1
71,11 m²

1
Saló
205,6

19
Recepció/consergeria
12,31 m²

20
Despatx ajuntament
14,64 m²

21
Circulació despatx
21,83 m²

22
Administració
32,85 m²

23
Magatzem administració
1,95 m²

24
Espai recreatiu
106,20 m²

6
Lavabos 1
18,20 m²

REF.

5
Magatzem Escenari
22,06 m²

26
Terraza
27,12 m²

27
Rampa d' accés
27,22 m²

pendent 10%

pendent 10%

-0,95

-0,63

-0,30

0,00

0,40

PROMOTOR:	AUTOR:	PROJECTE:		SITUACIÓ:	
Ajuntament de Sant Celoni Àrea de Territori	X-ai XÚQUER arquitectura e ingeniería Eva Fernández Simó Arquitecta Colegiado nº 05393	PROJECTE BÀSIC I D'EXECUCIÓ DEL NOU CASAL D'AVIS A L'EDIFICI DE L'ANTIGA CAMBRA AGRÀRIA (SANT CELONI)		CARRER PONENT, 9	
		PLÀNOL:	DATA:	ESCALA:	Nº PLÀNOL:
		A.DEFINICIÓ GENERAL DE L'EDIFICI PLANTA BAIXA	ABRIL 2022	E: 1/100	A.01.1.1

0,64

15
Magatzem Sala polivalent 1
9,47 m²

12
Cambra d` installacions
6,84 m²

11
Magatzem general 2
9,02 m²

9
Magatzem general 1
3,56 m²

2
Magatzem Saló d'a
16,29 m²

14
Sala polivalent 1
107,44 m²

10
Sala polivalent 2
49,99 m²

8
Sala polivalent 3
50,10 m²

13
Circulació 2
76,85 m²

1
Saló d'act
205,64 m²

17
Lavabos 2
23,58 m²

16
Cambra de neteja
6,08 m²

25
Pati interior
133,30 m²

7
Circulació 1
71,11 m²

18
Vestíbul 1
61,25 m²

19
Recepció/consergeria
12,31 m²

24
Espai re
106,20 m²

PROMOTOR:	AUTOR:	PROJECTE:		SITUACIÓ:	
Ajuntament de Sant Celoni Àrea de Territori	X-ai XÚQUER arquitectura i enginyeria Eva Fernández Simó Arquitecta Colegiado nº 05393	PROJECTE BÀSIC I D'EXECUCIÓ DEL NOU CASAL D'AVIS A L'EDIFICI DE L'ANTIGA CAMBRA AGRÀRIA (SANT CELONI)		CARRER PONENT, 9	
		PLÀNOL:	DATA:	ESCALA:	Nº PLÀNOL:
		A.DEFINICIÓ GENERAL DE L'EDIFICI PLANTA BAIXA	ABRIL 2022	E: 1/100	A.01.1.2

9
Magatzem general 1
3,56 m²

2
Magatzem Saló d'actes
16,29 m²

8
Sala polivalent 3
50,10 m²

1
Saló d'actes
205,64 m²

25
Pati interior
133,30 m²

7
Circulació 1
71,11 m²

0,40

6
Lavabos 1
18,20 m²

REF.

5
Magatzem Escenari
22,06 m²

0,40

3
Camerino
10,24 m²

4
Lavabos camerino
6,34 m²

-0,30

27
Rampa d' accés
27,22 m²

pendent 10%

pendent 10%

0,00

0,09

PROMOTOR:	AUTOR:	PROJECTE:		SITUACIÓ:	
Ajuntament de Sant Celoni Àrea de Territori	Eva Fernández Simó Arquitecta Colegiado nº 05393	PROJECTE BÀSIC I D'EXECUCIÓ DEL NOU CASAL D'AVIS A L'EDIFICI DE L'ANTIGA CAMBRA AGRÀRIA (SANT CELONI)		CARRER PONENT, 9	
		PLÀNO:	DATA:	ESCALA:	Nº PLÀNO:
		A.DEFINICIÓ GENERAL DE L'EDIFICI PLANTA BAIXA	ABRIL 2022	E: 1/100	A.01.1.3

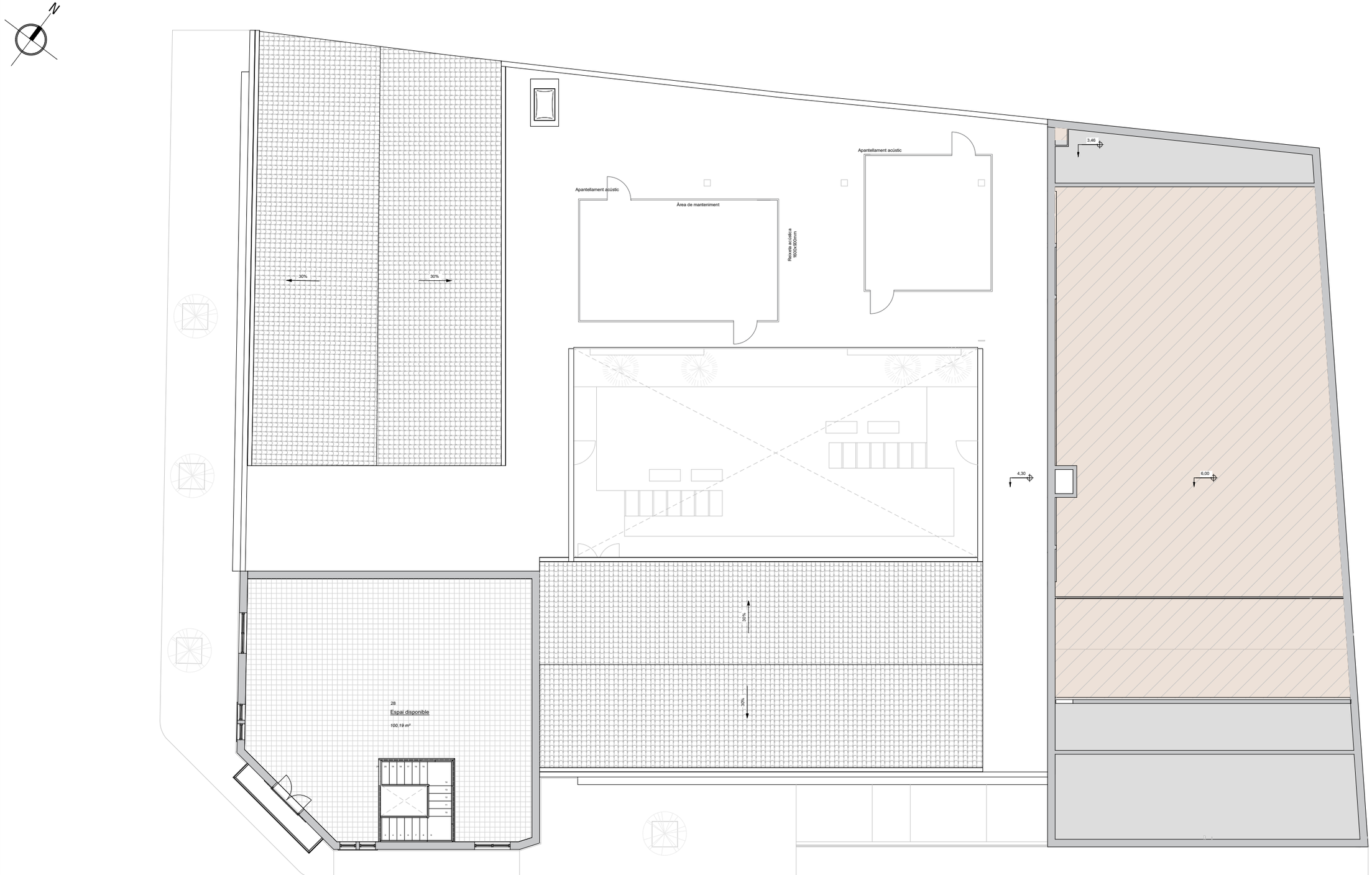

PROMOTOR:	AUTOR:	PROJECTE:		SITUACIÓ:	
Ajuntament de Sant Celoni Àrea de Territori	X-ai XÚQUER arquitectura e ingeniería Eva Fernández Simó Arquitecta Colegiado nº 05393	PROJECTE BÀSIC I D'EXECUCIÓ DEL NOU CASAL D'AVIS A L'EDIFICI DE L'ANTIGA CAMBRA AGRÀRIA (SANT CELONI)		CARRER PONENT, 9	
		PLÀNOL:	DATA:	ESCALA:	Nº PLÀNOL:
		A.DEFINICIÓ GENERAL DE L'EDIFICI PLANTA PRIMERA	ABRIL 2022	E: 1/150	A.01.2

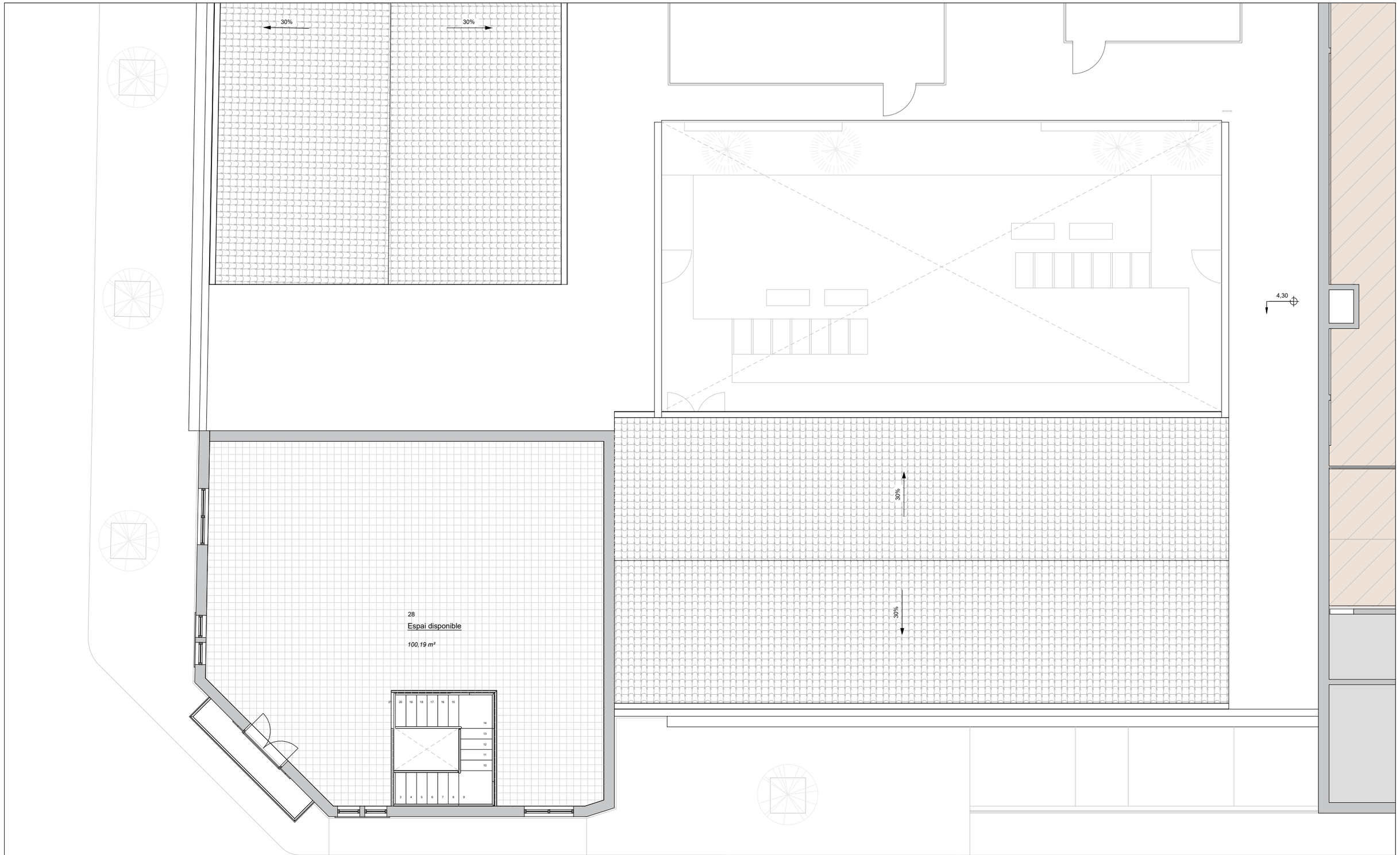

PROMOTOR:	AUTOR:	PROJECTE:		SITUACIÓ:	
Ajuntament de Sant Celoni Àrea de Territori	X-ai XÒQUER arquitectura i enginyeria Eva Fernández Simó Arquitecta Colegiado nº 05393	PROJECTE BÀSIC I D'EXECUCIÓ DEL NOU CASAL D'AVIS A L'EDIFICI DE L'ANTIGA CAMBRA AGRÀRIA (SANT CELONI)		CARRER PONENT, 9	
		PLÀNOL:	DATA:	ESCALA:	Nº PLÀNOL:
		A.DEFINICIÓ GENERAL DE L'EDIFICI PLANTA PRIMERA	ABRIL 2022	E: 1/100	A.01.2.1

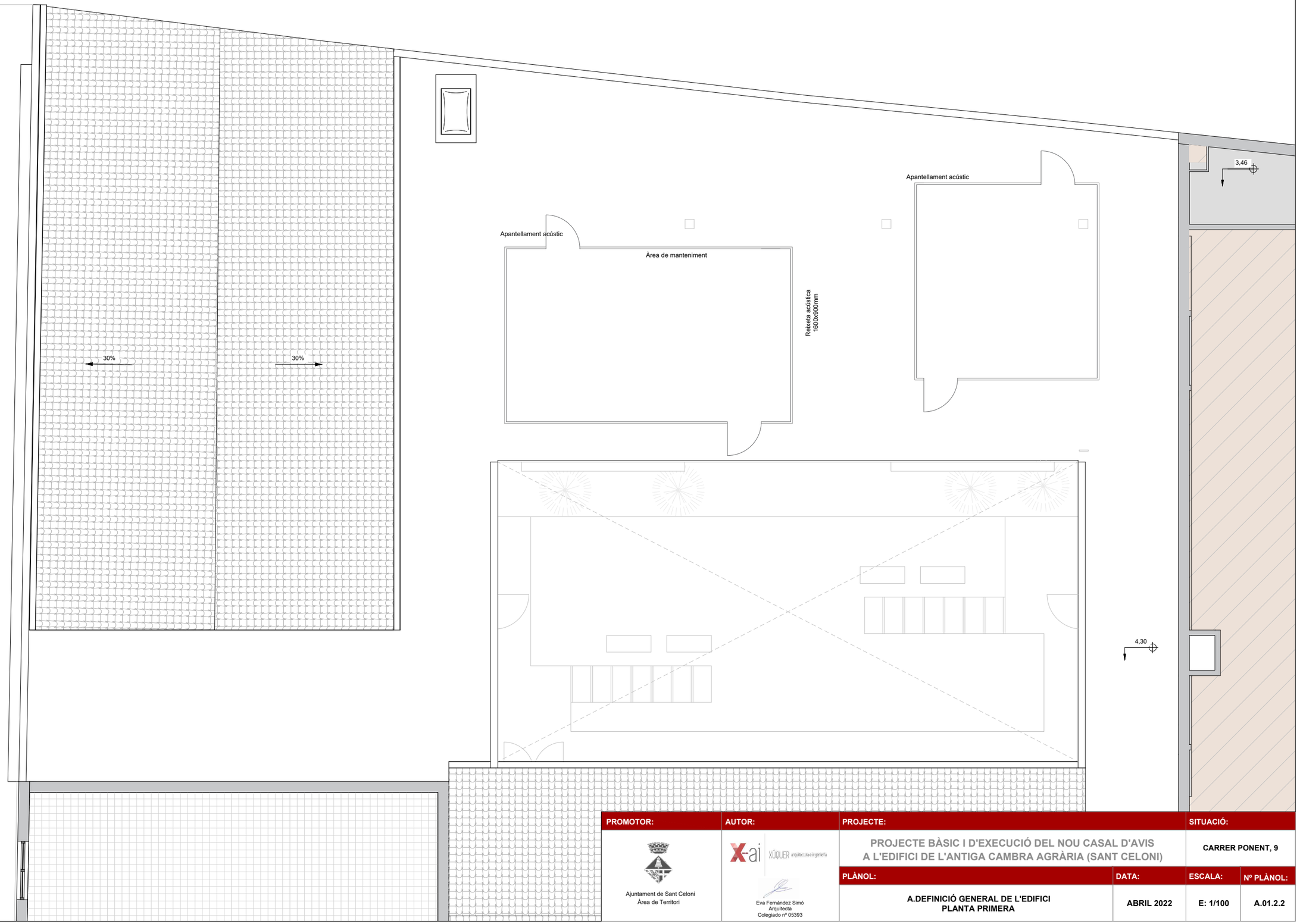

PROMOTOR:	AUTOR:	PROJECTE:		SITUACIÓ:	
Ajuntament de Sant Celoni Àrea de Territori	X-ai XÚQUER arquitectura i enginyeria Eva Fernández Simó Arquitecta Colegiado nº 05393	PROJECTE BÀSIC I D'EXECUCIÓ DEL NOU CASAL D'AVIS A L'EDIFICI DE L'ANTIGA CAMBRA AGRÀRIA (SANT CELONI)		CARRER PONENT, 9	
		PLÀNOL:	DATA:	ESCALA:	Nº PLÀNOL:
		A.DEFINICIÓ GENERAL DE L'EDIFICI PLANTA PRIMERA	ABRIL 2022	E: 1/100	A.01.2.2

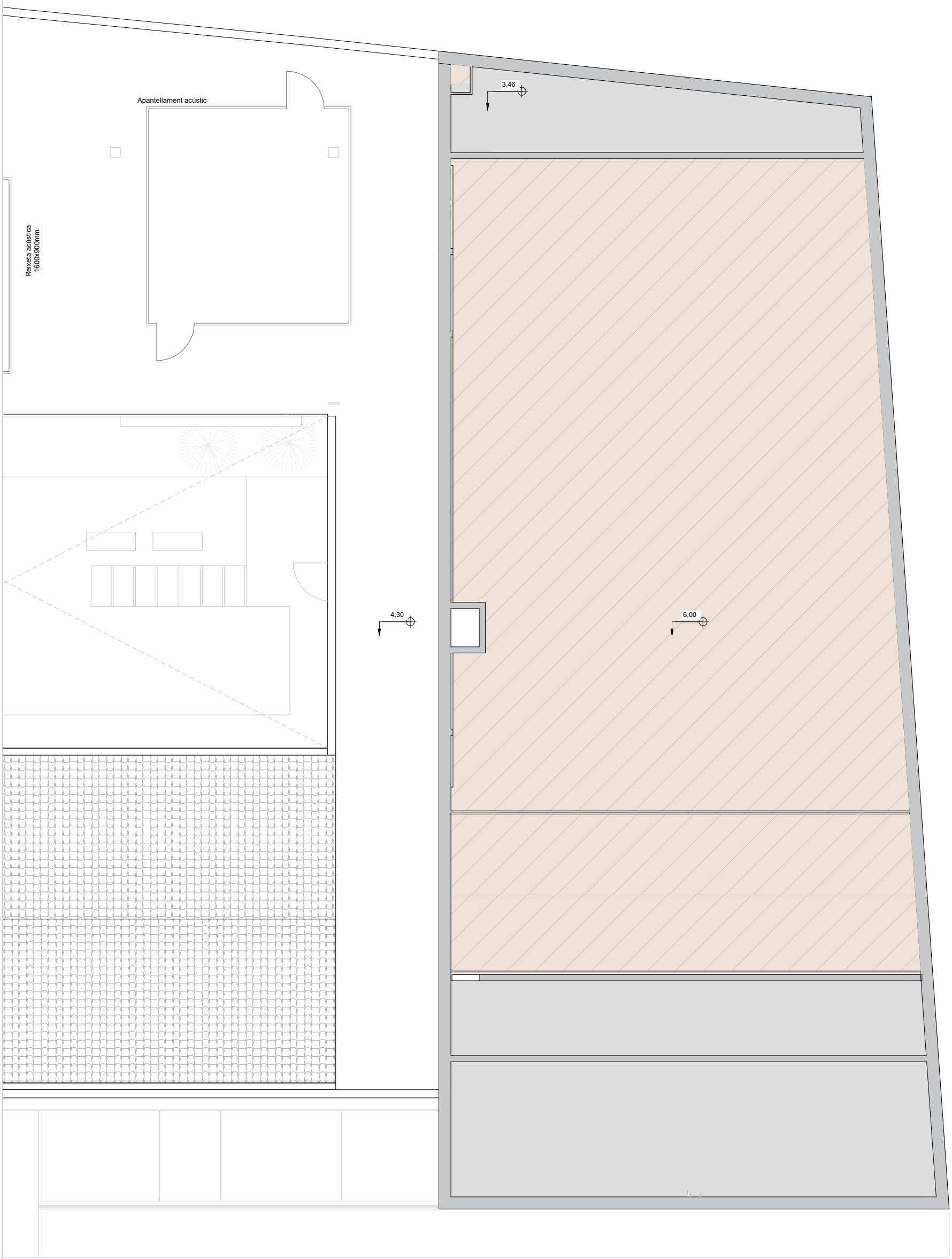

PROMOTOR:	AUTOR:	PROJECTE:		SITUACIÓ:	
Ajuntament de Sant Celoni Àrea de Territori	X-ai XÚQUER arquitectura e ingeniería Eva Fernández Simó Arquitecta Colegiado nº 05393	PROJECTE BÀSIC I D'EXECUCIÓ DEL NOU CASAL D'AVIS A L'EDIFICI DE L'ANTIGA CAMBRA AGRÀRIA (SANT CELONI)		CARRER PONENT, 9	
		PLÀNO:	DATA:	ESCALA:	Nº PLÀNO:
		A.DEFINICIÓ GENERAL DE L'EDIFICI PLANTA PRIMERA	ABRIL 2022	E: 1/100	A.01.2.3

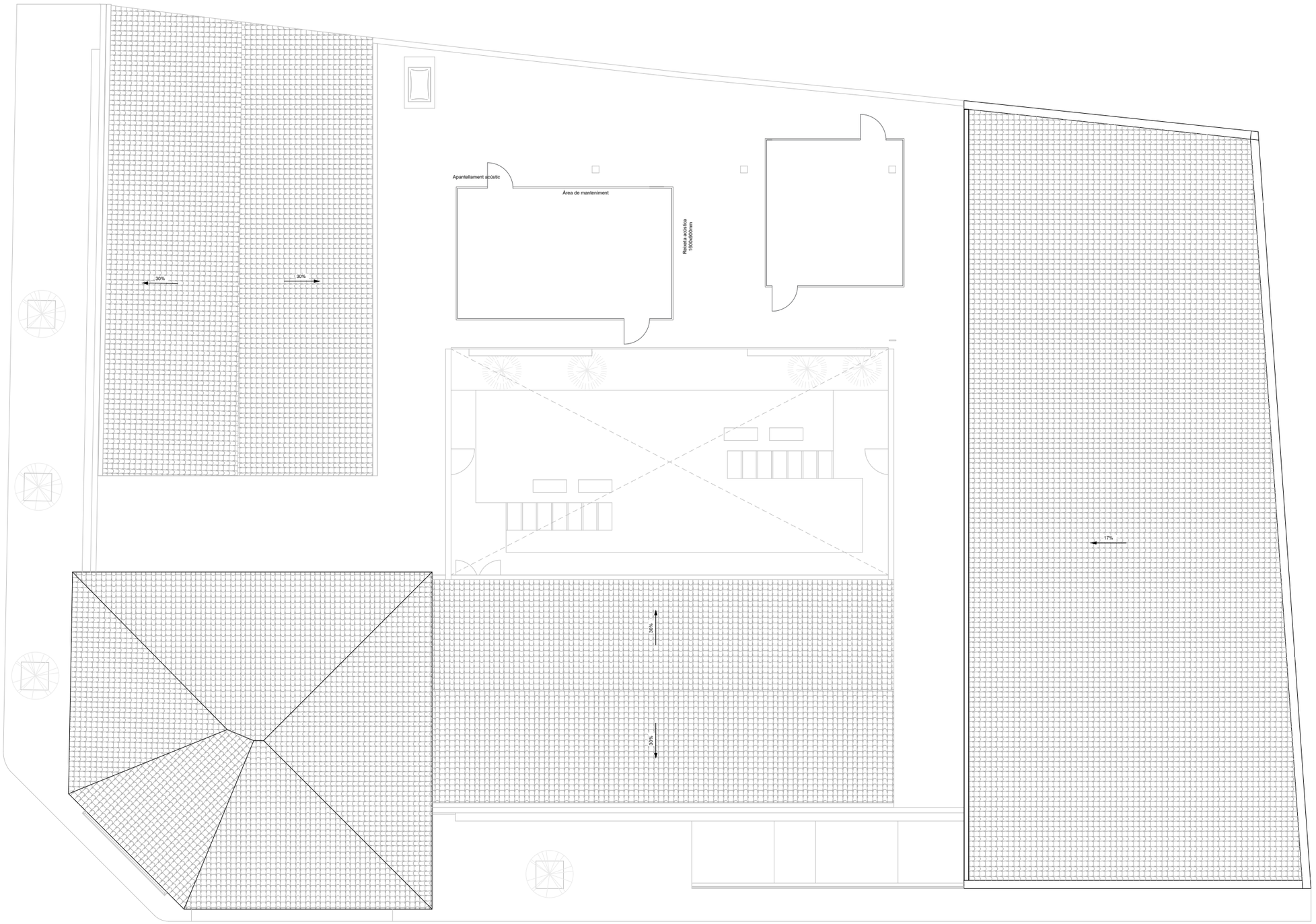

PROMOTOR:	AUTOR:	PROJECTE:		SITUACIÓ:	
Ajuntament de Sant Celoni Àrea de Territori	X-ai XÚQUER arquitectura e ingeniería Eva Fernández Simó Arquitecta Colegiado nº 05393	PROJECTE BÀSIC I D'EXECUCIÓ DEL NOU CASAL D'AVIS A L'EDIFICI DE L'ANTIGA CAMBRA AGRÀRIA (SANT CELONI)		CARRER PONENT, 9	
		PLÀNOL:	DATA:	ESCALA:	Nº PLÀNOL:
		A.DEFINICIÓ GENERAL DE L'EDIFICI PLANTA DE COBERTA	ABRIL 2022	E: 1/150	A.02

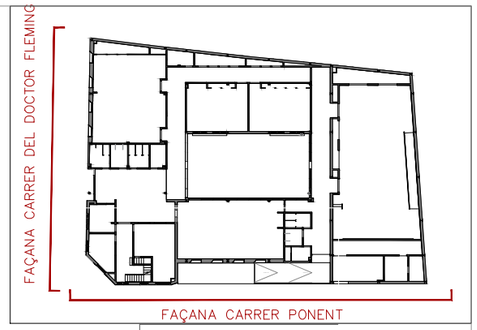

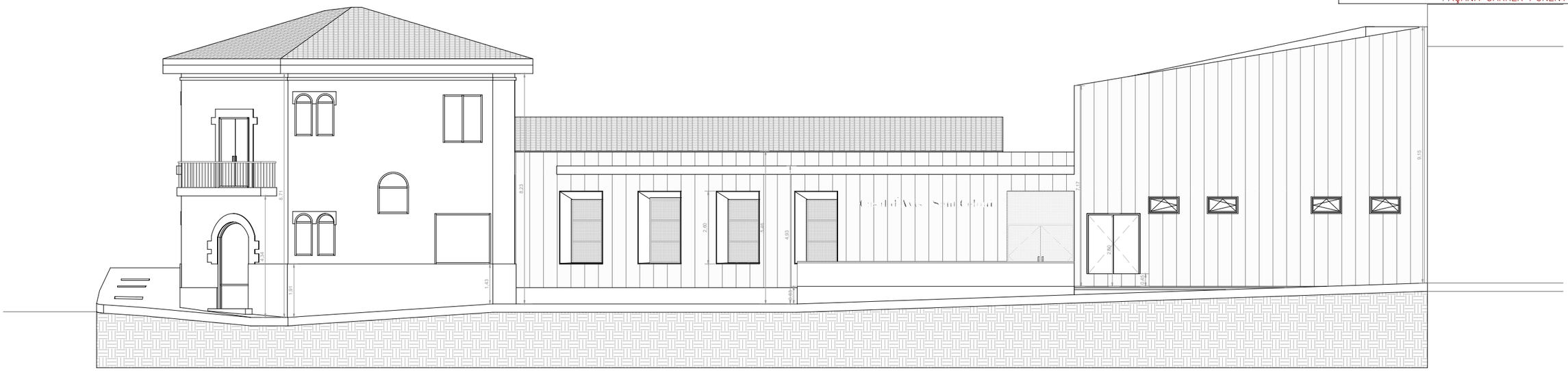

PROMOTOR:	AUTOR:	PROJECTE:		SITUACIÓ:	
Ajuntament de Sant Celoni Àrea de Territori	Eva Fernández Simó Arquitecta Colegiado nº 05393	PROJECTE BÀSIC I D'EXECUCIÓ DEL NOU CASAL D'AVIS A L'EDIFICI DE L'ANTIGA CAMBRA AGRÀRIA (SANT CELONI)		CARRER PONENT, 9	
		PLÀNOL:	DATA:	ESCALA:	Nº PLÀNOL:
		DEFINICIÓ GENERAL DE L'EDIFICI ALÇATS GENERALS	ABRIL 2022	E: 1/150	A.03

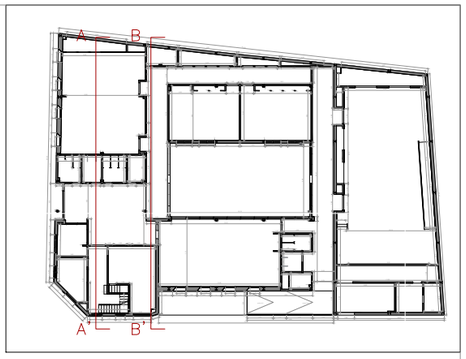

SECCIÓ A–A'

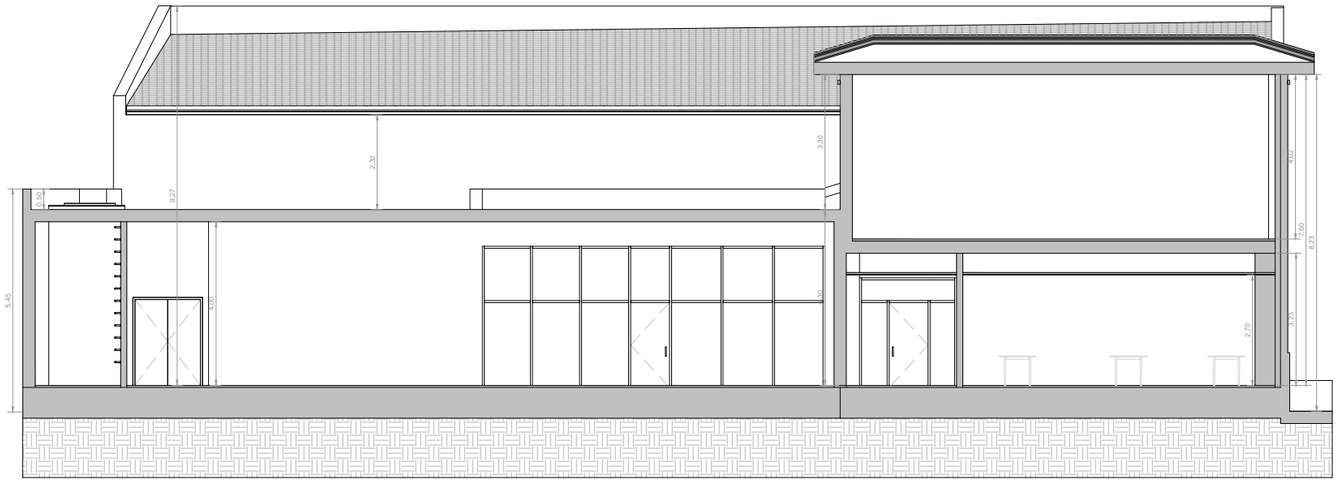

SECCIÒ B–B'

PROMOTOR:	AUTOR:	PROJECTE:		SITUACIÓ:	
Ajuntament de Sant Celoni Àrea de Territori	X-ai XÚQUER arquitectura i enginyeria Eva Fernández Simó Arquitecta Colegiado nº 05393	PROJECTE BÀSIC I D'EXECUCIÓ DEL NOU CASAL D'AVIS A L'EDIFICI DE L'ANTIGA CAMBRA AGRÀRIA (SANT CELONI)		CARRER PONENT, 9	
		PLÀNOL:	DATA:	ESCALA:	Nº PLÀNOL:
		DEFINICIÓ GENERAL DE L'EDIFICI SECCIONS GENERALS	ABRIL 2022	E: 1/150	A.04.1

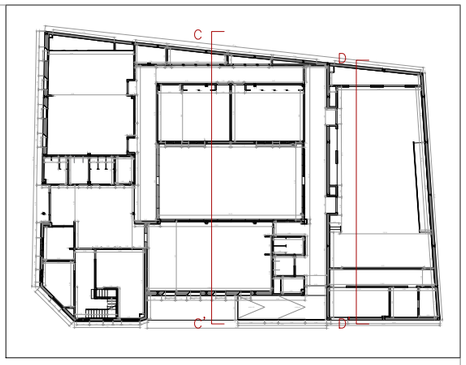

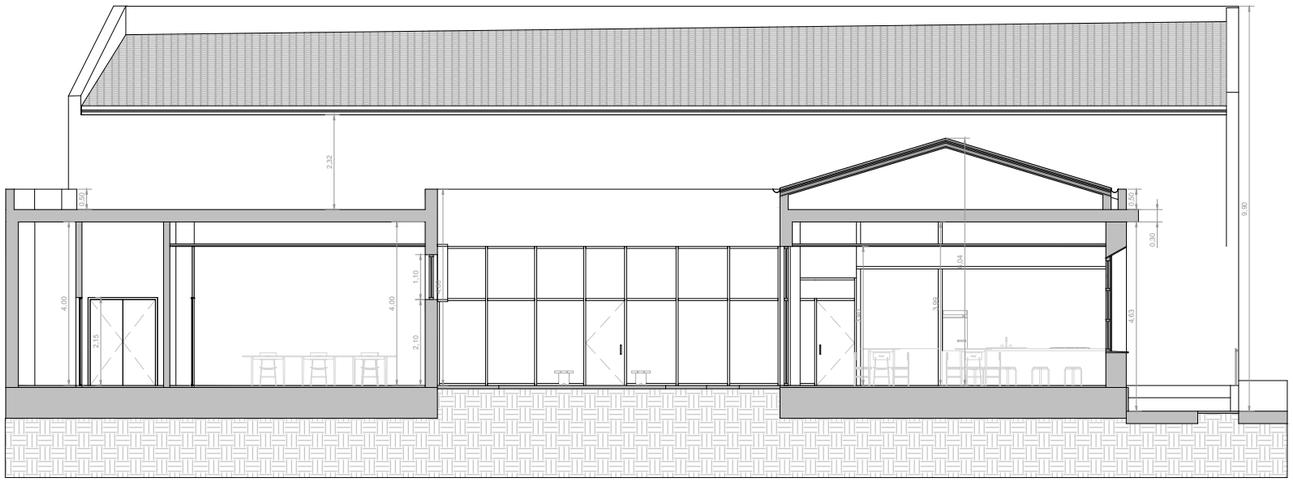

SECCIÓ C–C'

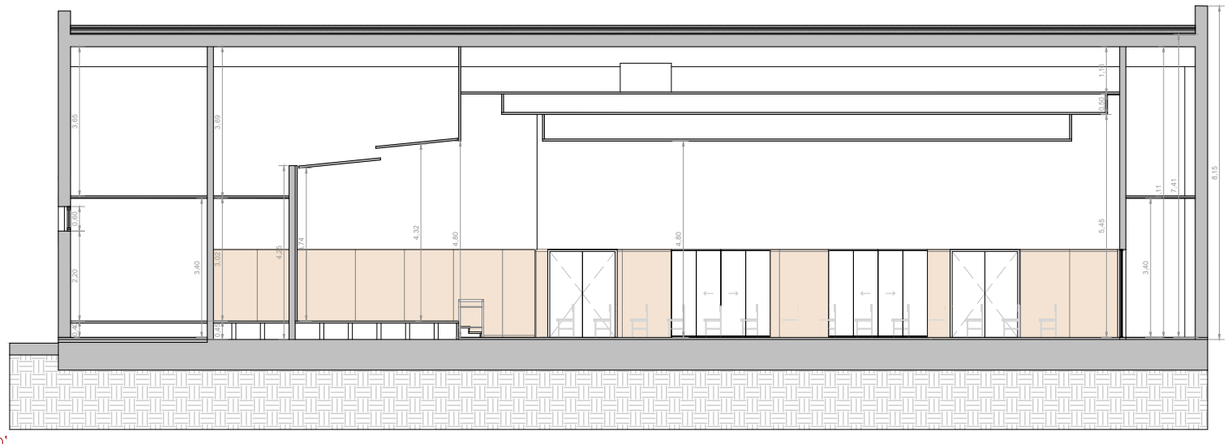

SECCIÓ D–D'

PROMOTOR:	AUTOR:	PROJECTE:		SITUACIÓ:	
Ajuntament de Sant Celoni Àrea de Territori	X-ai XÚQUER arquitectura e ingeniería Eva Fernández Simó Arquitecta Colegiado nº 05393	PROJECTE BÀSIC I D'EXECUCIÓ DEL NOU CASAL D'AVIS A L'EDIFICI DE L'ANTIGA CAMBRA AGRÀRIA (SANT CELONI)		CARRER PONENT, 9	
		PLÀNOL:	DATA:	ESCALA:	Nº PLÀNOL:
		DEFINICIÓ GENERAL DE L'EDIFICI SECCIONS GENERALS	ABRIL 2022	E: 1/150	A.04.2

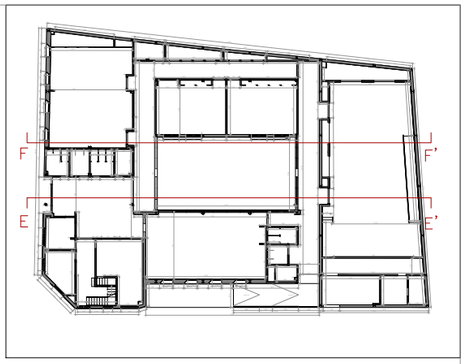

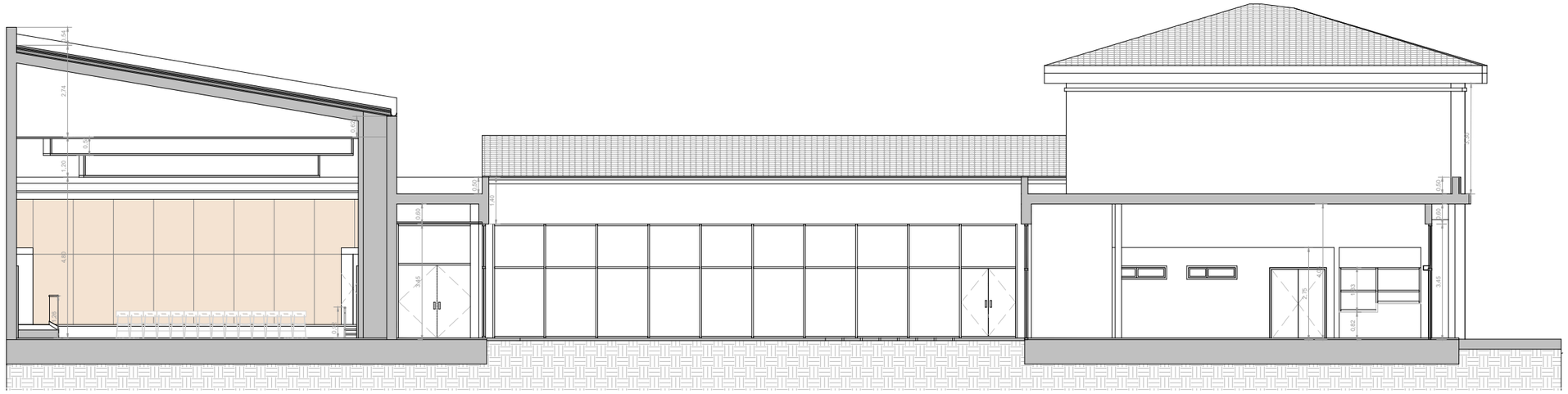

SECCIÓ E–E'

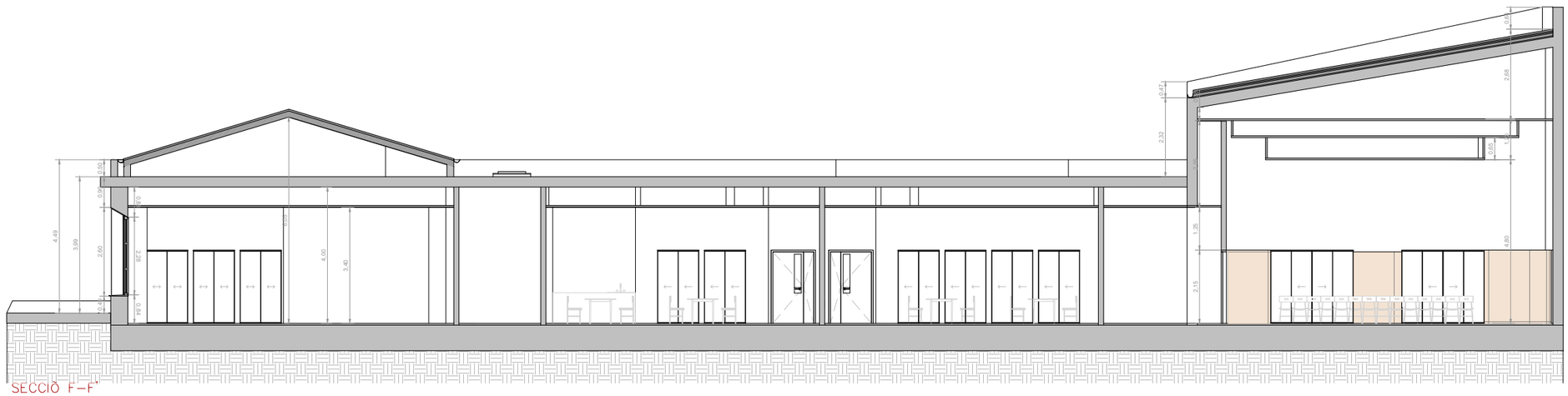

SECCIÓ F–F'

PROMOTOR:	AUTOR:	PROJECTE:		SITUACIÓ:	
Ajuntament de Sant Celoni Àrea de Territori	X-ai XÚQUER arquitectura i enginyeria Eva Fernández Simó Arquitecta Colegiado nº 05393	PROJECTE BÀSIC I D'EXECUCIÓ DEL NOU CASAL D'AVIS A L'EDIFICI DE L'ANTIGA CAMBRA AGRÀRIA (SANT CELONI)		CARRER PONENT, 9	
		PLÀNOL:	DATA:	ESCALA:	Nº PLÀNOL:
		DEFINICIÓ GENERAL DE L'EDIFICI SECCIONS GENERALS	ABRIL 2022	E: 1/150	A.04.3

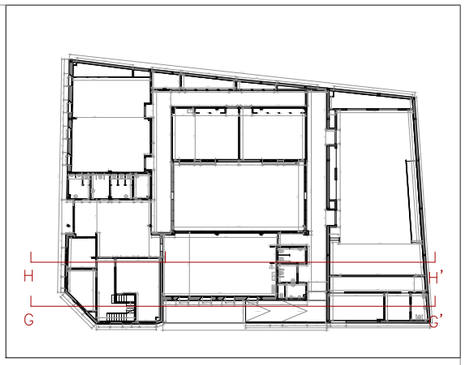

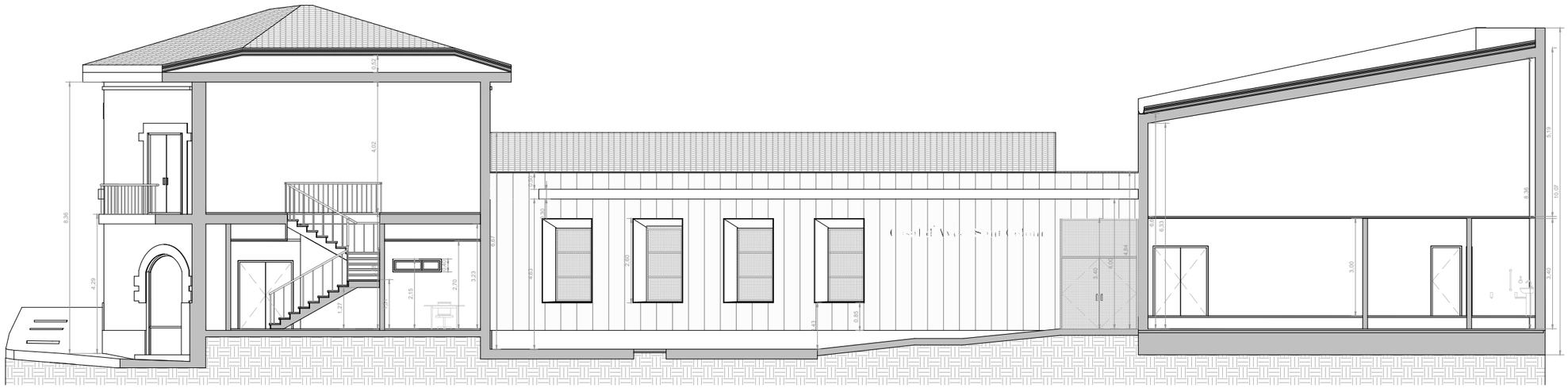

SECCIÓ G–G'

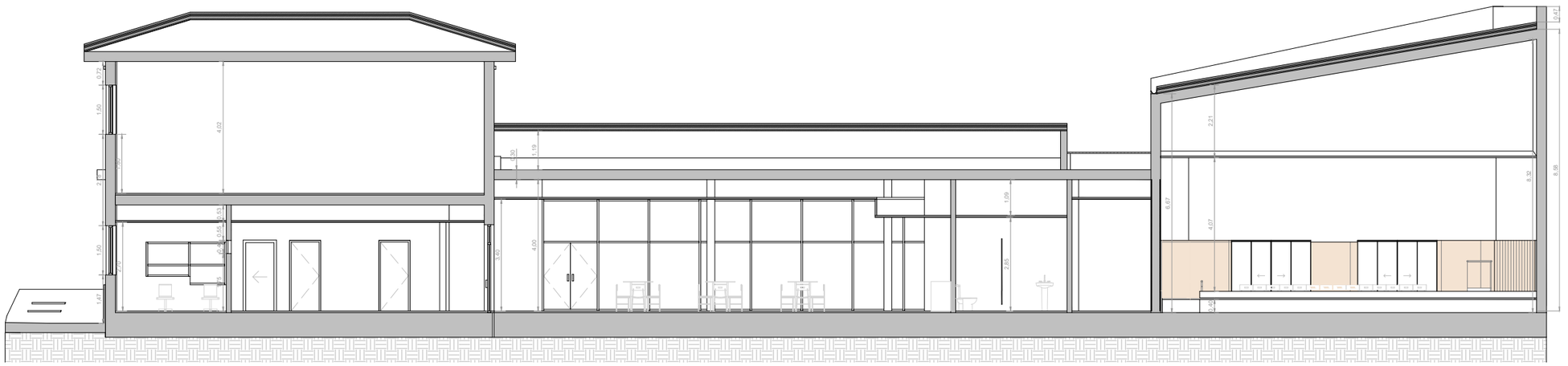

SECCIÓ H–H'

PROMOTOR:	AUTOR:	PROJECTE:		SITUACIÓ:	
Ajuntament de Sant Celoni Àrea de Territori	Eva Fernández Simó Arquitecta Colegiado nº 05393	PROJECTE BÀSIC I D'EXECUCIÓ DEL NOU CASAL D'AVIS A L'EDIFICI DE L'ANTIGA CAMBRA AGRÀRIA (SANT CELONI)		CARRER PONENT, 9	
		PLÀNOL:	DATA:	ESCALA:	Nº PLÀNOL:
		DEFINICIÓ GENERAL DE L'EDIFICI SECCIONS GENERALS	ABRIL 2022	E: 1/150	A.04.4

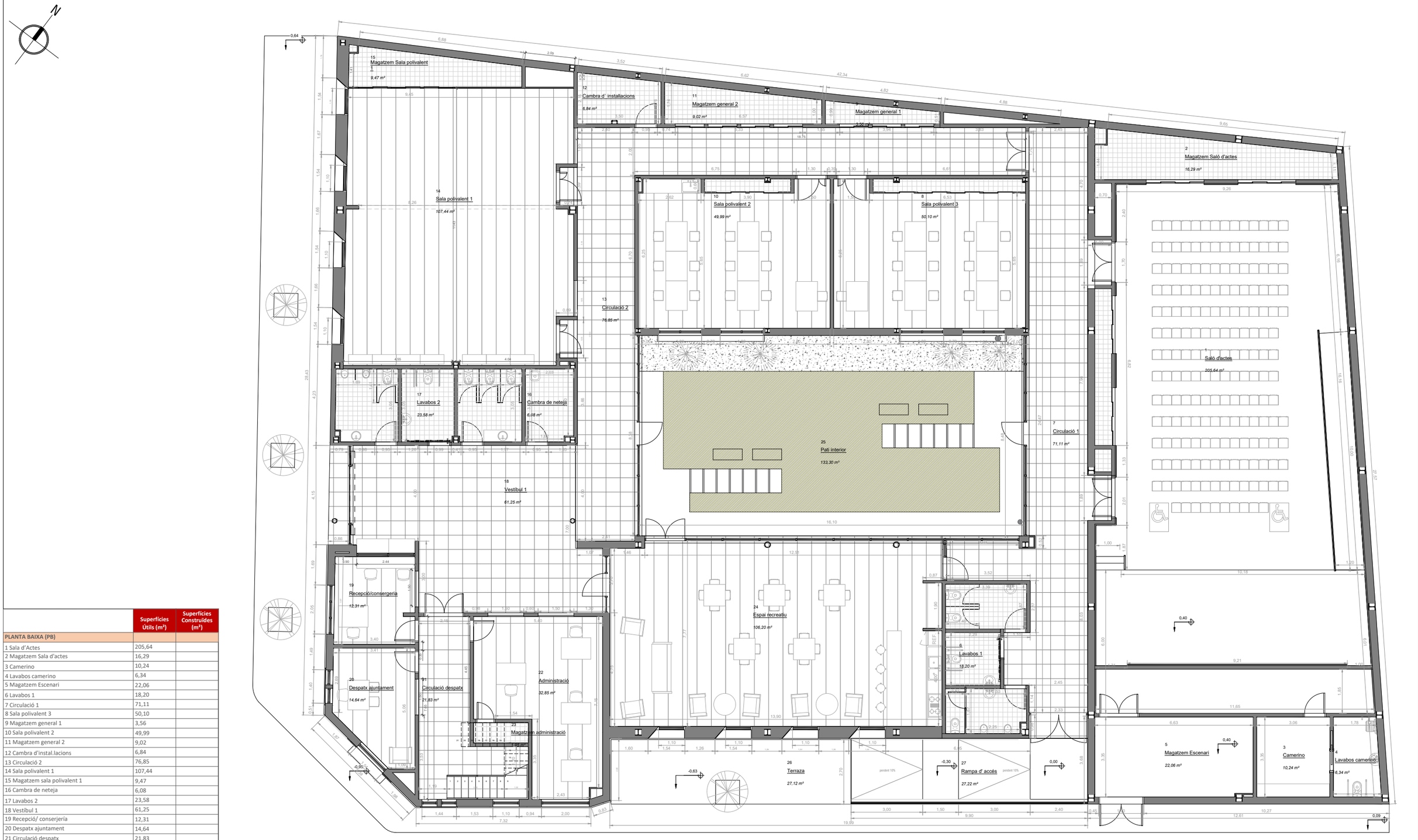

	Superfícies Útils (m²)	Superfícies Construïdes (m²)
PLANTA BAIXA (PB)		
1 Sala d'Actes	205,64	
2 Magatzem Sala d'actes	16,29	
3 Camerino	10,24	
4 Lavabos camerino	6,34	
5 Magatzem Escenari	22,06	
6 Lavabos 1	18,20	
7 Circulació 1	71,11	
8 Sala polivalent 3	50,10	
9 Magatzem general 1	3,56	
10 Sala polivalent 2	49,99	
11 Magatzem general 2	9,02	
12 Cambra d'instal.lacions	6,84	
13 Circulació 2	76,85	
14 Sala polivalent 1	107,44	
15 Magatzem sala polivalent 1	9,47	
16 Cambra de neteja	6,08	
17 Lavabos 2	23,58	
18 Vestíbul 1	61,25	
19 Recepció/ conserjería	12,31	
20 Despatx ajuntament	14,64	
21 Circulació despatx	21,83	
22 Administració	32,85	
23 Magatzem administració	1,95	
24 Espai recreatiu	106,2	
	943,84	**1095,08**
PLANTA PRIMERA (P1)		
28 Espai disponible	100,34	
	100,34	**122,63**
ESPAIS EXTERIORS (EE)		
25 Pati interior	134,69	
26/27 Vorera + rampa	53,96	
	188,65	0,00
*SUPERFÍCIE ÚTIL TOTAL (m²)		1044,18
*SUPERFÍCIE *CONSTRUÏDA TOTAL (m²) (*PB+P1)		1217,71

PROMOTOR:	AUTOR:	PROJECTE:	SITUACIÓ:	
Ajuntament de Sant Celoni Àrea de Territori	X-ai XÚQUER arquitectura i enginyeria Eva Fernández Simó Arquitecta Colegiado nº 05393	PROJECTE BÀSIC I D'EXECUCIÓ DEL NOU CASAL D'AVIS A L'EDIFICI DE L'ANTIGA CAMBRA AGRÀRIA (SANT CELONI)	CARRER PONENT, 9	
		PLÀNOL:	DATA:	ESCALA: / Nº PLÀNOL:
		A DEFINICIÓ GENERAL DE L'EDIFICI PLANTA BAIXA, COTES I SUPERFICIES	ABRIL 2022	E: 1/150 / A.05.1

13
Circulació 2
76,85 m²

17
Lavabos 2
23,58 m²

16
Cambra de neteja
6,08 m²

18
Vestíbul 1
61,25 m²

25
Pati interior
133,30 m²

7
Circulació 1
71,11 m²

1
Saló
205,6

19
Recepció/consergeria
12,31 m²

20
Despatx ajuntament
14,64 m²

21
Circulació despatx
21,83 m²

22
Administració
32,85 m²

23
Magatzem administració
1,95 m²

24
Espai recreatiu
106,20 m²

26
Terraza
27,12 m²

27
Rampa d' accés
27,22 m²

6
Lavabos 1
18,20 m²

5
Magatzem Escenari
22,06 m²

PROMOTOR:	AUTOR:	PROJECTE:		SITUACIÓ:	
Ajuntament de Sant Celoni Àrea de Territori	X-ai XÚQUER arquitectura e ingeniería Eva Fernández Simó Arquitecta Colegiado nº 05393	PROJECTE BÀSIC I D'EXECUCIÓ DEL NOU CASAL D'AVIS A L'EDIFICI DE L'ANTIGA CAMBRA AGRÀRIA (SANT CELONI)		CARRER PONENT, 9	
		PLÀNOL:	DATA:	ESCALA:	Nº PLÀNOL:
		A.DEFINICIÓ GENERAL DE L'EDIFICI PLANTA BAIXA, COTES I SUPERFICIES	ABRIL 2022	E: 1/100	A05.1.1

15
Magatzem Sala polivalent 1
9,47 m²

14
Sala polivalent 1
107,44 m²

12
Cambra d` installacions
6,84 m²

11
Magatzem general 2
9,02 m²

9
Magatzem general 1
3,56 m²

2
Magatzem Saló d'a
16,29 m²

1
Saló d'act
205,64 m²

10
Sala polivalent 2
49,99 m²

8
Sala polivalent 3
50,10 m²

13
Circulació 2
76,85 m²

17
Lavabos 2
23,58 m²

16
Cambra de neteja
6,08 m²

18
Vestíbul 1
61,25 m²

19
Recepció/consergeria
12,31 m²

25
Pati interior
133,30 m²

7
Circulació 1
71,11 m²

24
Espai re
106,20 m²

PROMOTOR:	AUTOR:	PROJECTE:	SITUACIÓ:	
Ajuntament de Sant Celoni Àrea de Territori	Eva Fernández Simó Arquitecta Colegiado nº 05393	PROJECTE BÀSIC I D'EXECUCIÓ DEL NOU CASAL D'AVIS A L'EDIFICI DE L'ANTIGA CAMBRA AGRÀRIA (SANT CELONI)	CARRER PONENT, 9	
		PLÀNOL:	DATA:	ESCALA: / Nº PLÀNOL:
		A.DEFINICIÓ GENERAL DE L'EDIFICI PLANTA BAIXA, COTES I SUPERFICIES	ABRIL 2022	E: 1/100 / DG A1.1.2

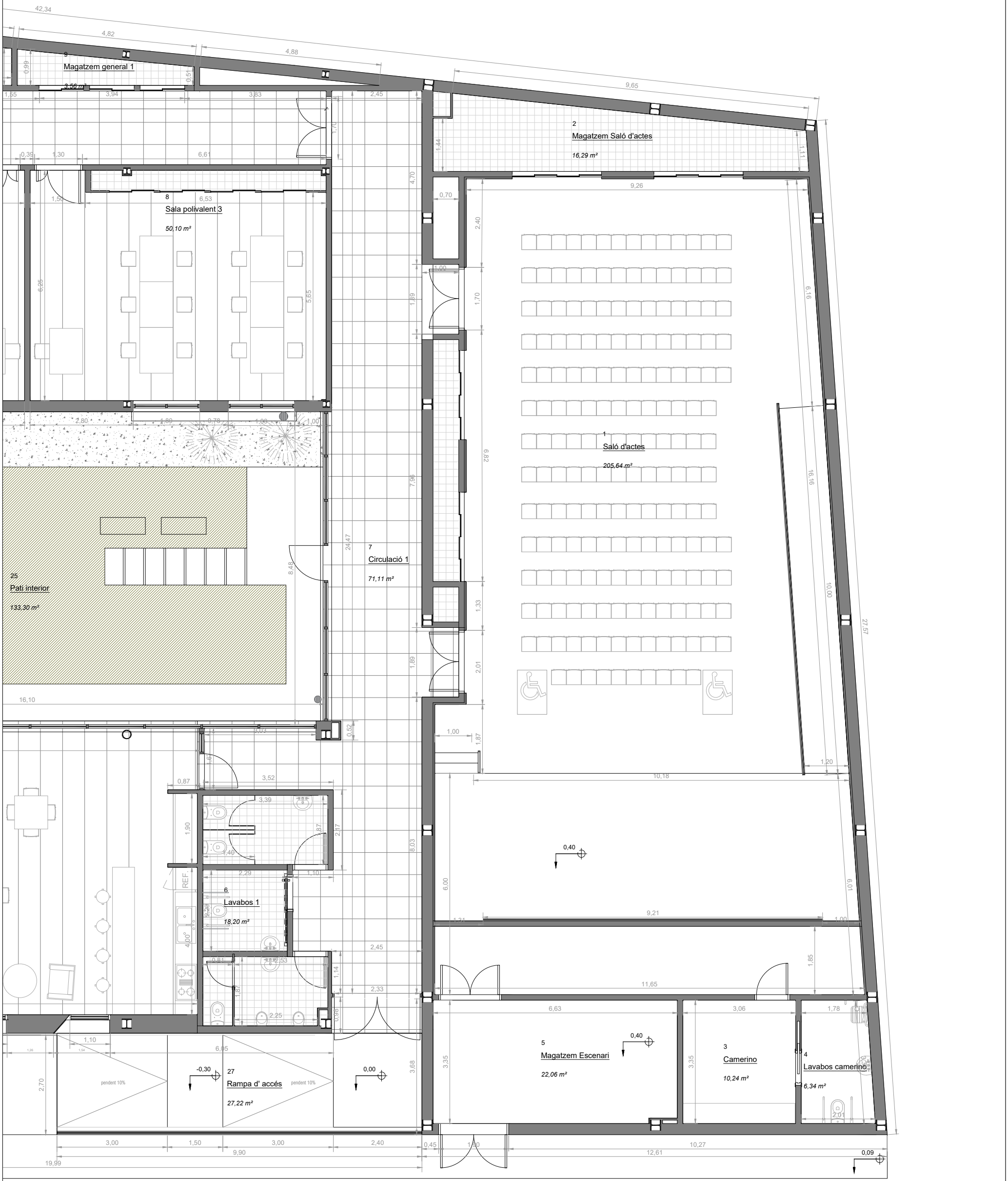

PROMOTOR:	AUTOR:	PROJECTE:		SITUACIÓ:	
Ajuntament de Sant Celoni Àrea de Territori	Eva Fernández Simó Arquitecta Colegiado nº 05393	PROJECTE BÀSIC I D'EXECUCIÓ DEL NOU CASAL D'AVIS A L'EDIFICI DE L'ANTIGA CAMBRA AGRÀRIA (SANT CELONI)		CARRER PONENT, 9	
		PLÀNO:	DATA:	ESCALA:	Nº PLÀNO:
		A.DEFINICIÓ GENERAL DE L'EDIFICI PLANTA BAIXA, COTES I SUPERFICIES	ABRIL 2022	E: 1/100	A.05.1.3

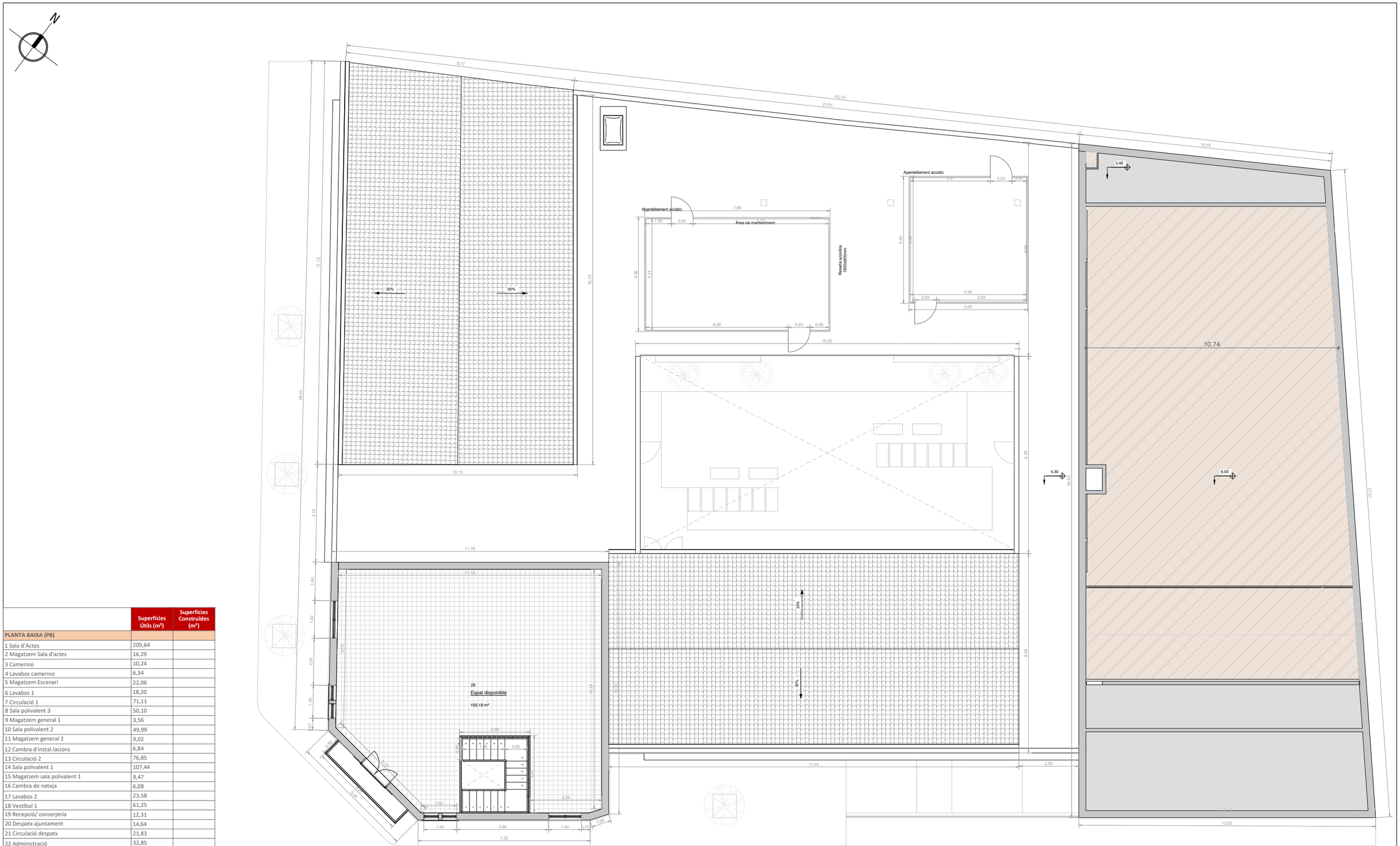

	Superfícies Útils (m²)	Superfícies Construïdes (m²)
PLANTA BAIXA (PB)		
1 Sala d'Actes	205,64	
2 Magatzem Sala d'actes	16,29	
3 Camerino	10,24	
4 Lavabos camerino	6,34	
5 Magatzem Escenari	22,06	
6 Lavabos 1	18,20	
7 Circulació 1	71,11	
8 Sala polivalent 3	50,10	
9 Magatzem general 1	3,56	
10 Sala polivalent 2	49,99	
11 Magatzem general 2	9,02	
12 Cambra d'instal.lacions	6,84	
13 Circulació 2	76,85	
14 Sala polivalent 1	107,44	
15 Magatzem sala polivalent 1	9,47	
16 Cambra de neteja	6,08	
17 Lavabos 2	23,58	
18 Vestíbul 1	61,25	
19 Recepció/ conserjería	12,31	
20 Despatx ajuntament	14,64	
21 Circulació despatx	21,83	
22 Administració	32,85	
23 Magatzem administració	1,95	
24 Espai recreatiu	106,2	
	943,84	**1095,08**
PLANTA PRIMERA (P1)		
28 Espai disponible	100,34	
	100,34	**122,63**
ESPAIS EXTERIORS (EE)		
25 Pati interior	134,69	
26/27 Vorera + rampa	53,96	
	188,65	0,00
***SUPERFÍCIE ÚTIL TOTAL (m²)**		**1044,18**
***SUPERFÍCIE *CONSTRUÏDA TOTAL (m²) (*PB+P1)**		**1217,71**

PROMOTOR:	AUTOR:	PROJECTE:	SITUACIÓ:	
Ajuntament de Sant Celoni Àrea de Territori	X-ai XÚQUER arquitectura e ingeniería Eva Fernández Simó Arquitecta Colegiado nº 05393	PROJECTE BÀSIC I D'EXECUCIÓ DEL NOU CASAL D'AVIS A L'EDIFICI DE L'ANTIGA CAMBRA AGRÀRIA (SANT CELONI)	CARRER PONENT, 9	
		PLÀNOL:	DATA:	ESCALA: / Nº PLÀNOL:
		DEFINICIÓ GENERAL DE L'EDIFICI PLANTA PRIMERA, COTES I SUPERFICIES	ABRIL 2022	E: 1/150 / A.05.2

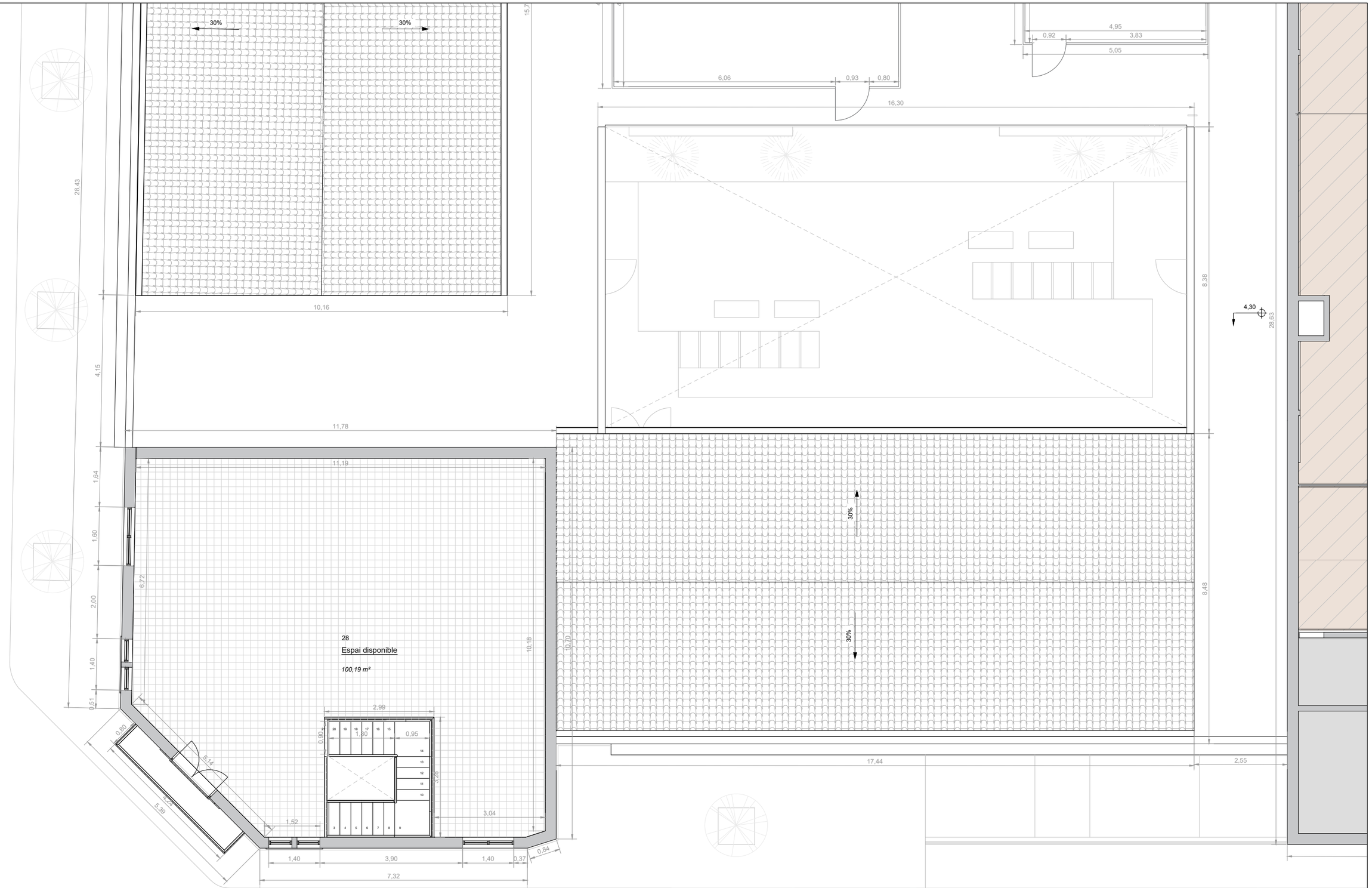

PROMOTOR:	AUTOR:	PROJECTE:		SITUACIÓ:	
Ajuntament de Sant Celoni Àrea de Territori	X-ai XÒQUER arquitectura i enginyeria Eva Fernández Simó Arquitecta Colegiado nº 05393	PROJECTE BÀSIC I D'EXECUCIÓ DEL NOU CASAL D'AVIS A L'EDIFICI DE L'ANTIGA CAMBRA AGRÀRIA (SANT CELONI)		CARRER PONENT, 9	
		PLÀNOL:	DATA:	ESCALA:	Nº PLÀNOL:
		DEFINICIÓ GENERAL DE L'EDIFICI PLANTA PRIMERA, COTES I SUPERFICIES	ABRIL 2022	E: 1/100	A.05.2.1

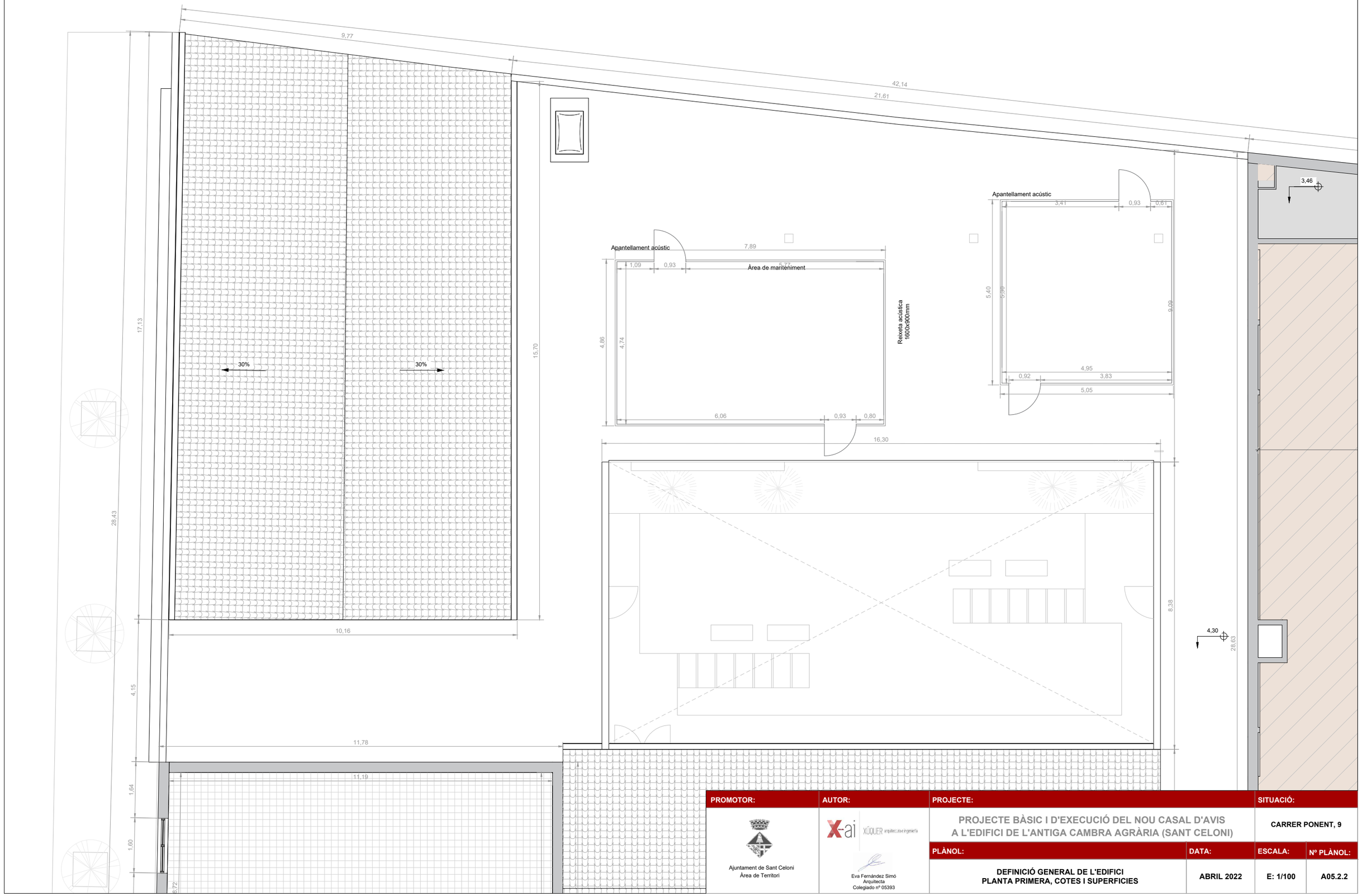

PROMOTOR:	AUTOR:	PROJECTE:		SITUACIÓ:	
Ajuntament de Sant Celoni Àrea de Territori	X-ai XÚQUER arquitectura i enginyeria Eva Fernández Simó Arquitecta Colegiado nº 05393	PROJECTE BÀSIC I D'EXECUCIÓ DEL NOU CASAL D'AVIS A L'EDIFICI DE L'ANTIGA CAMBRA AGRÀRIA (SANT CELONI)		CARRER PONENT, 9	
		PLÀNOL:	DATA:	ESCALA:	Nº PLÀNOL:
		DEFINICIÓ GENERAL DE L'EDIFICI PLANTA PRIMERA, COTES I SUPERFICIES	ABRIL 2022	E: 1/100	A05.2.2

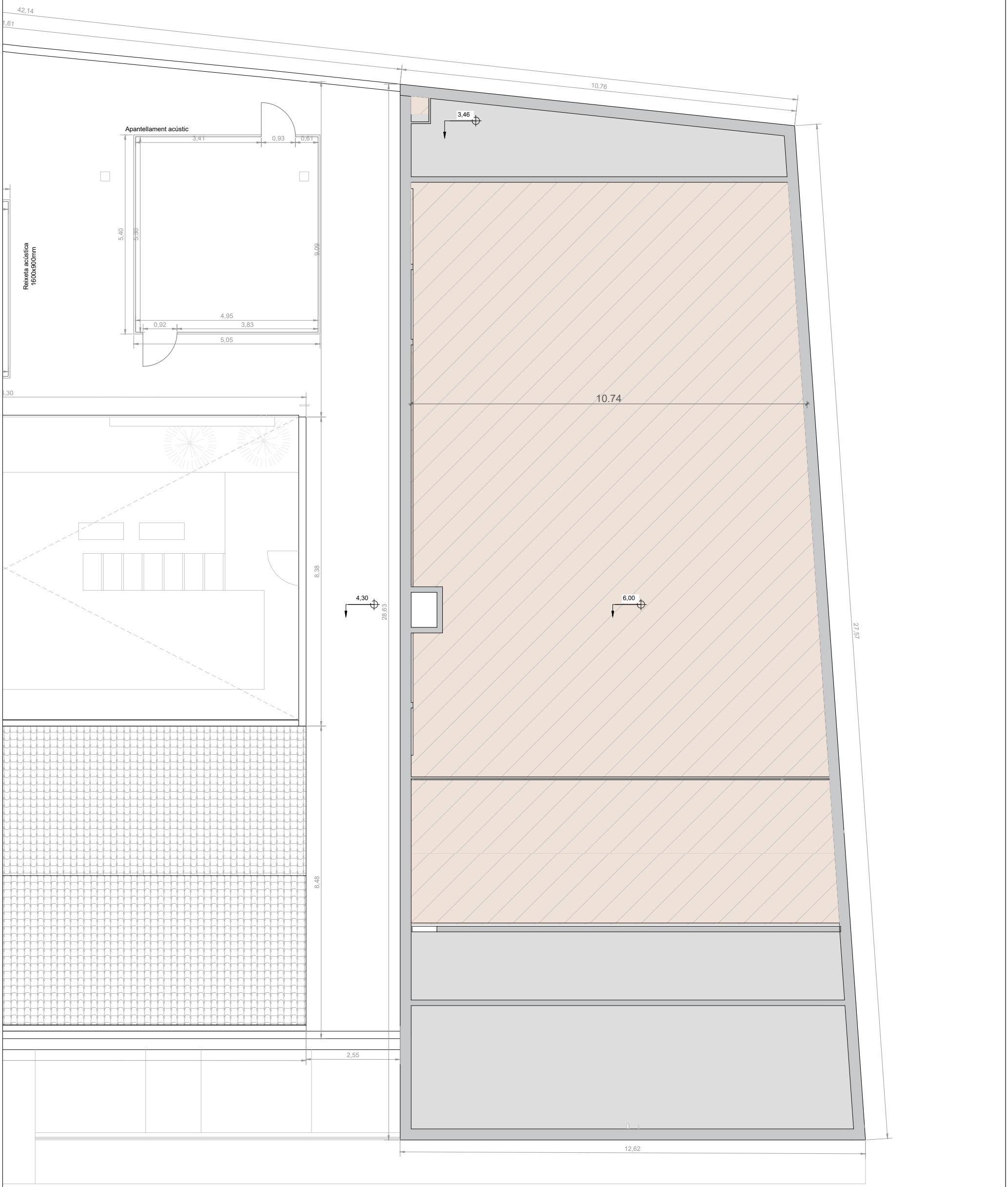

PROMOTOR:	AUTOR:	PROJECTE:		SITUACIÓ:	
Ajuntament de Sant Celoni Àrea de Territori	X-ai XÚQUER arquitectura e ingeniería Eva Fernández Simó Arquitecta Colegiado nº 05393	PROJECTE BÀSIC I D'EXECUCIÓ DEL NOU CASAL D'AVIS A L'EDIFICI DE L'ANTIGA CAMBRA AGRÀRIA (SANT CELONI)		CARRER PONENT, 9	
		PLÀNO:	DATA:	ESCALA:	Nº PLÀNO:
		DEFINICIÓ GENERAL DE L'EDIFICI PLANTA PRIMERA, COTES I SUPERFICIES	ABRIL 2022	E: 1/100	A.05.2.3

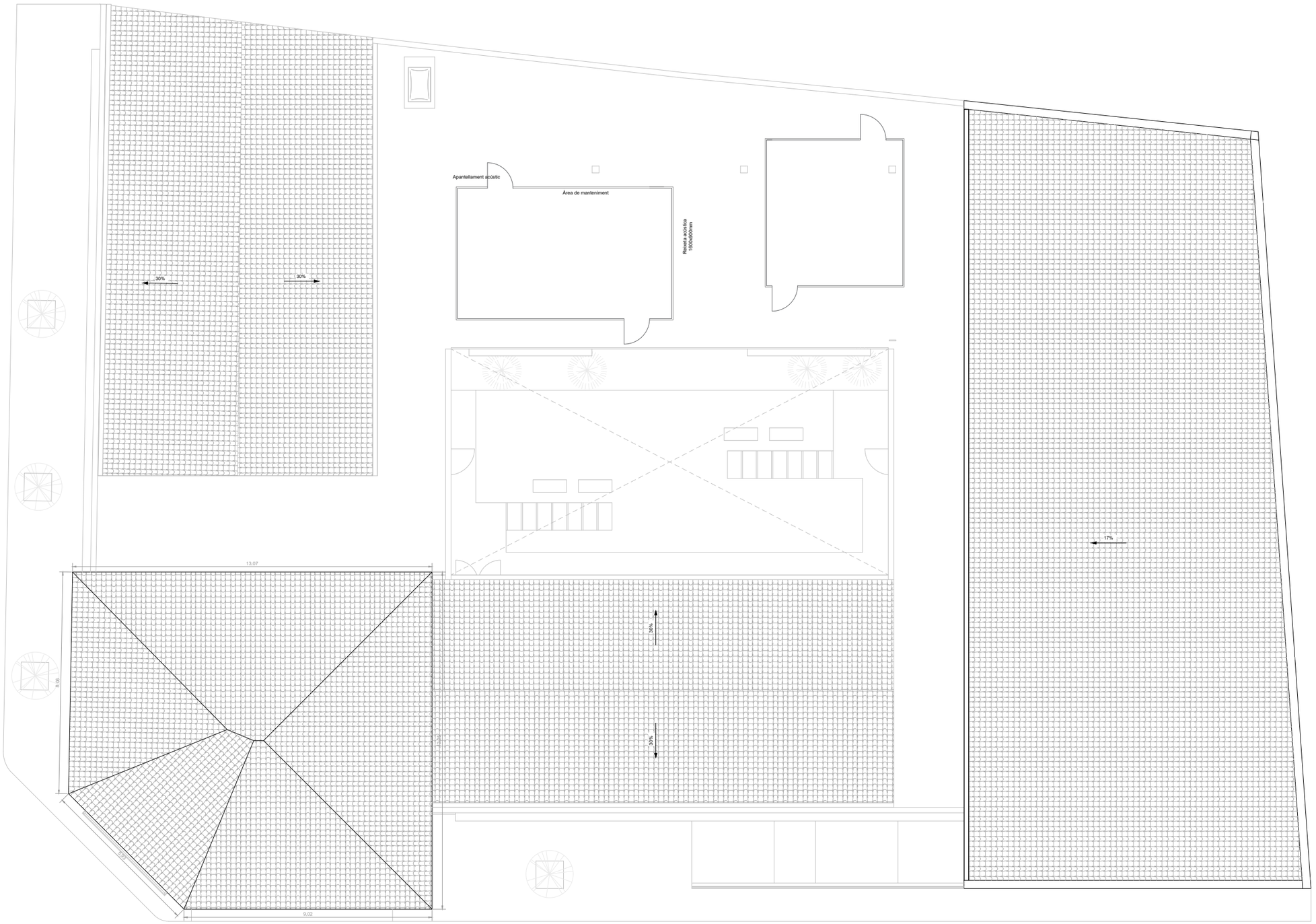

PROMOTOR:	AUTOR:	PROJECTE:		SITUACIÓ:	
Ajuntament de Sant Celoni Àrea de Territori	X-ai XÚQUER arquitectura e ingeniería Eva Fernández Simó Arquitecta Colegiado nº 05393	PROJECTE BÀSIC I D'EXECUCIÓ DEL NOU CASAL D'AVIS A L'EDIFICI DE L'ANTIGA CAMBRA AGRÀRIA (SANT CELONI)		CARRER PONENT, 9	
		PLÀNOL:	DATA:	ESCALA:	Nº PLÀNOL:
		A.DEFINICIÓ GENERAL DE L'EDIFICI PLANTA DE COBERTA, COTES I SUPERFICIES	ABRIL 2022	E: 1/150	A.05.3.1

r del Doctor Fleming

CONDICIONS D'APROXIMACIÓ ALS EDIFICIS SEGONS EL DB-SI 5

- **AMPLADA MÍNIMA LLIURE** **5,00 m**
- **ALÇADA MÍNIMA LLIURE O GÀLIB** **4,50 m**
- **CAPACITAT PORTANT DEL VIAL** **20 kN/m²**

Als trams corbs, el carril de rodament ha de quedar delimitat per la traça d'una corona circular els radis mínims de la qual han de ser 5,30 mi 12,50 m, amb una amplada lliure per a circulació de 7,20 m.

Com que l'edifici objecte de projecte no compta amb una alçada d'evacuació més gran que 9 metres, no caldrà complir amb l'apartat 1.2 del CTE-DB-SI 5 de l'entorn dels edificis.

42,34

27,67

40,72

7,07

15 Magatzem Sala polivalent 1 — 9,47 m²
14 Sala polivalent 1 — 107,44 m²
17 Lavabos 2 — 23,58 m²
16 Cambra de neteja — 6,08 m²
18 Vestíbul 1 — 61,25 m²
19 Recepció/consergeria — 12,31 m²
20 Despatx ajuntament — 14,64 m²
21 Circulació despatx — 21,83 m²
22 Administració — 32,85 m²
23 Magatzem administració — 8,54 m²
12 Cambra d´ installacions — 6,84 m²
11 Magatzem general 2 — 9,02 m²
9 Magatzem general 1 — 3,56 m²
10 Sala polivalent 2 — 49,99 m²
8 Sala polivalent 3 — 50,10 m²
13 Circulació 2 — 76,85 m²
25 Pati interior — 133,30 m²
24 Espai recreatiu — 106,20 m²
26 Terraza — 27,12 m²
6 Lavabos 1 — 18,20 m²
27 Rampa d' accés — 27,22 m²
2 Magatzem Saló d'actes — 16,29 m²
1 Saló d'actes — 205,64 m²
7 Circulació 1 — 71,11 m²
5 Magatzem Escenari — 22,06 m²
3 Camerino — 10,24 m²
4 Lavabos camerino — 6,34 m²

PROMOTOR:	AUTOR:	PROJECTE:	SITUACIÓ:	
Ajuntament de Sant Celoni Àrea de Territori	Eva Fernández Simó Arquitecta Colegiado nº 05393	**PROJECTE BÀSIC I D'EXECUCIÓ DEL NOU CASAL D'AVIS A L'EDIFICI DE L'ANTIGA CAMBRA AGRÀRIA (SANT CELONI)**	**CARRER PONENT, 9**	
		PLÀNOL:	**DATA:**	**ESCALA:** / **Nº PLÀNOL:**
		SEGURETAT EN CAS D'INCENDI INTERVENCIÓ DE BOMBERS I EVACUACIÓ A L'EXTERIOR	**ABRIL 2022**	**E: 1/150** / **I.01**

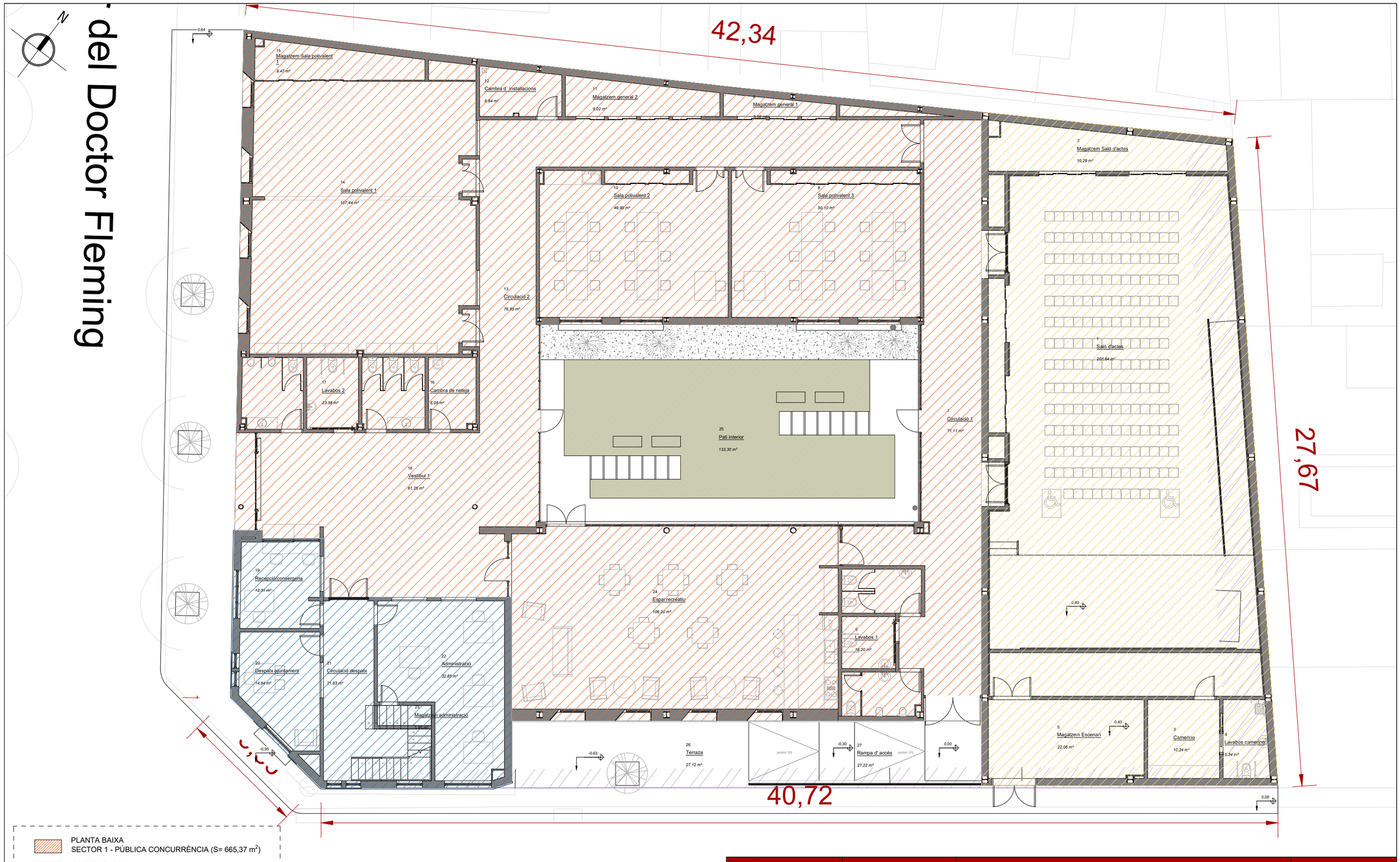

PLANTA BAIXA
SECTOR 1 - PÚBLICA CONCURRÈNCIA (S= 665,37 m²)

PLANTA BAIXA
SECTOR 2 - ADMINISTRATIU (S= 99,01 m²)

PLANTA BAIXA
SECTOR 2 - SALA D'ACTES | PÚBLICA CONCURRÈNCIA (S= 324,56 m²)

PORTES TALLAFOC

PLANTA PRIMERA
SECTOR 2 - ADMINISTRATIU (S= 122,61 m²)

C

PROMOTOR:	AUTOR:	PROJECTE:		SITUACIÓ:	
Ajuntament de Sant Celoni Àrea de Territori	X-ai XÚQUER arquitectura e ingeniería Eva Fernández Simó Arquitecta Colegiado nº 05393	PROJECTE BÀSIC I D'EXECUCIÓ DEL NOU CASAL D'AVIS A L'EDIFICI DE L'ANTIGA CAMBRA AGRÀRIA (SANT CELONI)		CARRER PONENT, 9	
		PLÀNOL:	DATA:	ESCALA:	Nº PLÀNOL:
		SEGURETAT EN CAS D'INCENDI COMPARTIMENTACIÓ I RESISTÈNCIA AL FOC DE L'ESTRUCTURA PLANTA BAIXA	ABRIL 2022	E: 1/150	I.02.1

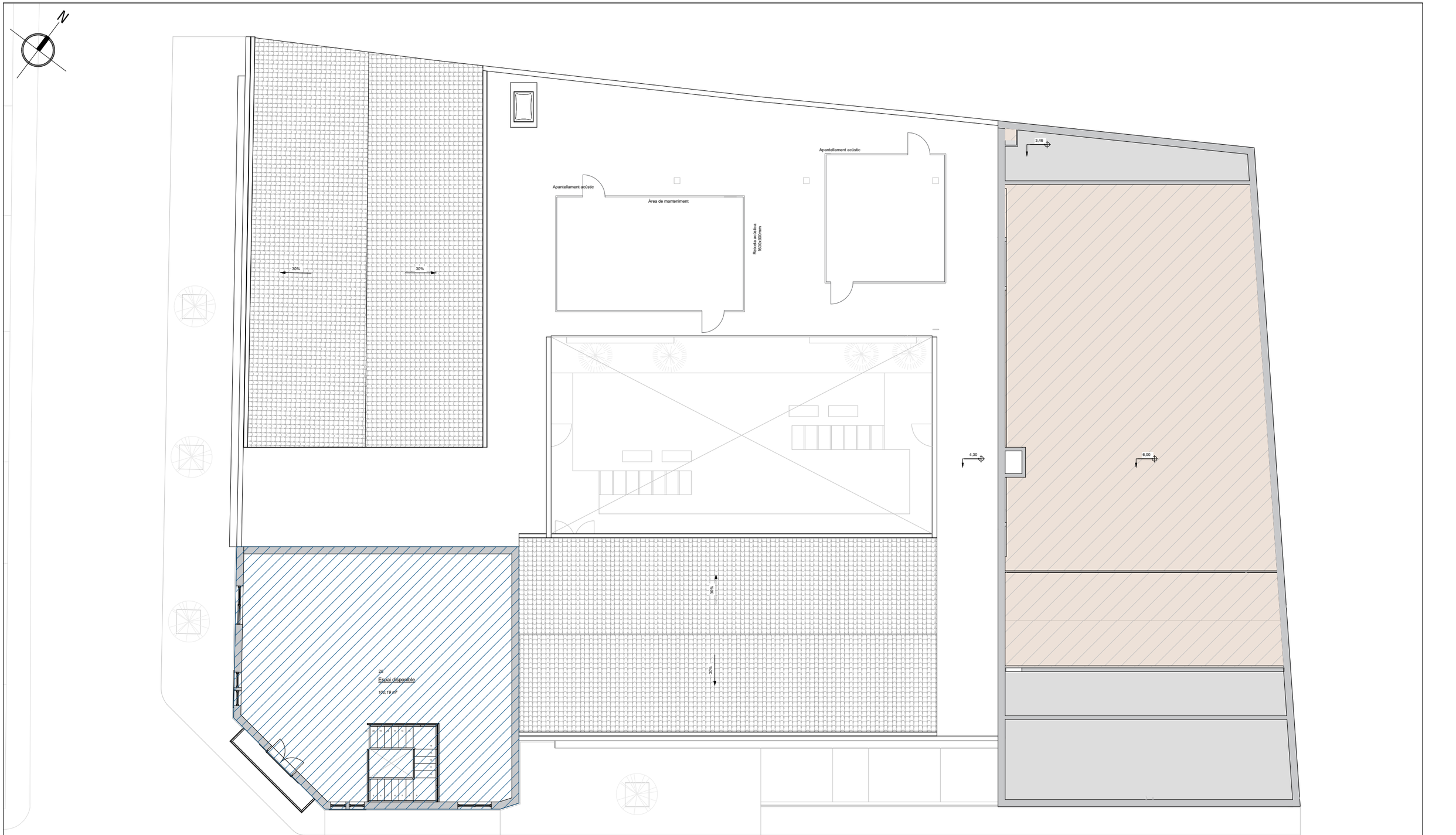

PLANTA BAIXA
SECTOR 1 - PÚBLICA CONCURRÈNCIA (S= 665,37 m²)

PLANTA BAIXA
SECTOR 2 - ADMINISTRATIU (S= 99,01 m²)

PLANTA BAIXA
SECTOR 2 - SALA D'ACTES | PÚBLICA CONCURRÈNCIA
(S= 324,56 m²)

PORTES TALLAFOC

PLANTA PRIMERA
SECTOR 2 - ADMINISTRATIU (S= 122,61 m²)

PROMOTOR:	AUTOR:	PROJECTE:		SITUACIÓ:	
Ajuntament de Sant Celoni Àrea de Territori	X-ai XÚQUER arquitectura e ingeniería Eva Fernández Simó Arquitecta Colegiado nº 05393	PROJECTE BÀSIC I D'EXECUCIÓ DEL NOU CASAL D'AVIS A L'EDIFICI DE L'ANTIGA CAMBRA AGRÀRIA (SANT CELONI)		CARRER PONENT, 9	
		PLÀNOL:	DATA:	ESCALA:	Nº PLÀNOL:
		SEGURETAT EN CAS D'INCENDI COMPARTIMENTACIÓ I RESISTÈNCIA AL FOC DE L'ESTRUCTURA PLANTA PRIMERA	ABRIL 2022	E: 1/150	I.02.2

er del Doctor Fleming

42,34

27,67

40,72

longitud recorregut = 27.84 m

longitud recorregut = 24.99 m

longitud recorregut= 18.93 m

longitud recorregut = 35.06 m

longitud recorregut = 36.80 m

longitud recorregut més desfavorable = 46.24 m

longitud recorregut= 28.33 m

longitud recorregut= 22.18 m

longitud recorregut= 33.89 m

longitud recorregut més desfavorable= 33.89 m

longitud recorregut= 11.62 m

longitud recorregut= 32.66 m

longitud recorregut= 17.06 m

longitud recorregut= 29.21 m

longitud recorregut= 11.92 m

longitud recorregut= 13.23 m

longitud recorregut= 27.79 m

longitud recorregut= 21.29 m

15 Magatzem Sala polivalent 1 — 9,47 m²

14 Sala polivalent 1 — 107,44 m²

12 Cambra d´ installacions — 6,84 m²

11 Magatzem general 2 — 9,02 m²

9 Magatzem general 1 — 3,56 m²

10 Sala polivalent 2 — 49,99 m²

8 Sala polivalent 3 — 50,10 m²

2 Magatzem Saló d'actes — 16,29 m²

1 Saló d'actes — 205,64 m²

13 Circulació 2 — 76,85 m²

17 Lavabos 2 — 23,58 m²

16 Cambra de neteja — 6,08 m²

18 Vestíbul 1 — 61,25 m²

25 Pati interior — 133,30 m²

7 Circulació 1 — 71,11 m²

19 Recepció/consergeria — 12,31 m²

20 Despatx ajuntament — 14,64 m²

21 Circulació despatx — 21,83 m²

22 Administració — 32,85 m²

23 Magatzem administració — 11,57 m²

24 Espai recreatiu — 106,20 m²

6 Lavabos 1 — 18,20 m²

26 Terraza — 27,12 m²

27 Rampa d' accés — 27,22 m²

5 Magatzem Escenari — 22,06 m²

3 Camerino — 10,24 m²

Lavabos camerino — 6,34 m²

1P/1m² 41P

1P/1,5m² 72P

1P/1,5m² 34P

1P/1,5m² 34P

1P/2 m² 31P

1P/10m² 2P

1P/1,5m² 71P

1P/10m² 2P

1P/10m² 4P

1P/seient 190P

1P/2 m² 23P

LLEGENDA EVACUACIÓ

- #P — OCUPACIÓ — NOMBRE DE PERSONES
- #P — OCUPACIÓ EN CAS MÉS DESFAVORABLE AMB UN BLOQUEIG. NOMBRE DE PERSONES
- RECORREGUT D'EVACUACIÓ
- RECORREGUT D'EVACUACIÓ — CAS DE SALA D'ACTES UNICAMENT OBERTA
- SORTIDA DE RECINTE
- SORTIDA D'EDIFICI

PROMOTOR:	AUTOR:	PROJECTE:		SITUACIÓ:	
Ajuntament de Sant Celoni Àrea de Territori	X-ai XÒQUER arquitectura e ingeniería Eva Fernández Simó Arquitecta Colegiado nº 05393	PROJECTE BÀSIC I D'EXECUCIÓ DEL NOU CASAL D'AVIS A L'EDIFICI DE L'ANTIGA CAMBRA AGRÀRIA (SANT CELONI)		CARRER PONENT, 9	
		PLÀNOL:	DATA:	ESCALA:	Nº PLÀNOL:
		SEGURETAT EN CAS D'INCENDI EVACUACIÓ - PLANTA BAIXA	ABRIL 2022	E: 1/150	I.03.1

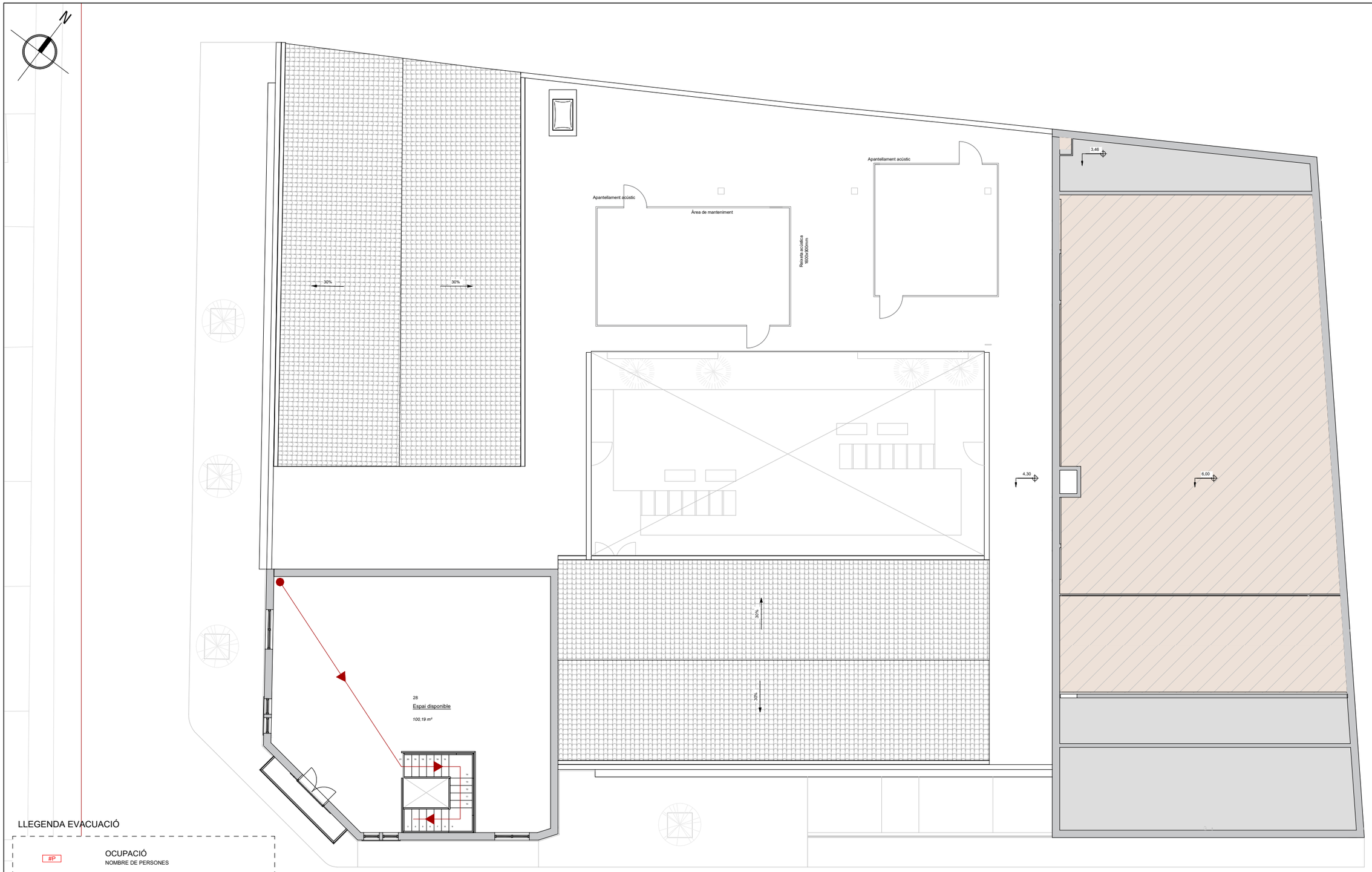

LLEGENDA EVACUACIÓ

- #P — OCUPACIÓ — NOMBRE DE PERSONES
- #P — OCUPACIÓ EN CAS MÉS DESFAVORABLE AMB UN BLOQUEIG. NOMBRE DE PERSONES
- RECORREGUT D'EVACUACIÓ
- RECORREGUT D'EVACUACIÓ — CAS DE SALA D'ACTES UNICAMENT OBERTA
- SORTIDA DE RECINTE
- SORTIDA D'EDIFICI

PROMOTOR:	AUTOR:	PROJECTE:		SITUACIÓ:	
Ajuntament de Sant Celoni Àrea de Territori	X-ai XÚQUER arquitectura e ingeniería Eva Fernández Simó Arquitecta Colegiado nº 05393	PROJECTE BÀSIC I D'EXECUCIÓ DEL NOU CASAL D'AVIS A L'EDIFICI DE L'ANTIGA CAMBRA AGRÀRIA (SANT CELONI)		CARRER PONENT, 9	
		PLÀNOL:	DATA:	ESCALA:	Nº PLÀNOL:
		SEGURETAT EN CAS D'INCENDI EVACUACIÓ - PLANTA PRIMERA	ABRIL 2022	E: 1/150	I.03.2

r del Doctor Fleming

N

42,34

27,91

40,72

15 Magatzem Sala polivalent 1 — 9,47 m²
14 Sala polivalent 1 — 107,44 m²
17 Lavabos 2 — 23,58 m²
16 Cambra de neteja — 6,08 m²
12 Cambra d' installacions — SOREA EI2 45-C5, EI 90, RISC BAIX
11 Magatzem general 2 — 9,02 m²
9 Magatzem general 1 — 3,56 m²
10 Sala polivalent 2 — 49,99 m²
8 Sala polivalent 3 — 50,10 m²
13 Circulació 2 — 76,85 m²
2 Magatzem Saló d'actes — 16,29 m²
1 Saló d'actes — 205,64 m²
7 Circulació — 71,11 m²
25 Pati interior — 133,30 m²
18 Vestíbul 1 — 61,25 m²
19 Recepció/consergeria — 12,31 m²
20 Despatx ajuntament — 14,64 m²
21 Circulació despatx — 21,83 m²
22 Administració — 32,85 m²
23 Magatzem administració — 7,95 m²
24 Espai recreatiu — 106,20 m²
6 Lavabos 1 — 18,20 m²
26 Terraza — 27,12 m²
27 Rampa d' accés — 27,22 m²
5 Magatzem Escenari — 22,06 m²
3 Camerino — 10,24 m²
4 Lavabos camerino — 6,34 m²

LLEGENDA - INSTAL·LACIONS DE PROTECCIÓ CONTRA INCENDI

- POLSADOR D'INCENDI MANUAL
- LLUMINÀRIA D'EMERGÈNCIA
- SENYAL UBICACIÓ DE BOCA D'INCENDI EQUIPADA TIPUS 25 mm
- SENYAL UBICACIÓ D'EXTINTOR
- SENYAL DE NO HI HA SORTIDA
- SENYAL UBICACIÓ DE PULSADOR D'ALARMA
- SENYAL DIRECCIÓ DE RECORREGUT D'EVACUACIÓ
- SENYAL UBICACIÓ SORTIDA D'EMERGÈNCIA
- EXTINTOR PORTÀTIL 21A-113B, POLS ABC POLIVALENT, 6 KG.

PROMOTOR:	AUTOR:	PROJECTE:	SITUACIÓ:	
Ajuntament de Sant Celoni Àrea de Territori	X-ai XÚQUER arquitectura i enginyeria Eva Fernández Simó Arquitecta Colegiado nº 05393	PROJECTE BÀSIC I D'EXECUCIÓ DEL NOU CASAL D'AVIS A L'EDIFICI DE L'ANTIGA CAMBRA AGRÀRIA (SANT CELONI)	CARRER PONENT, 9	
		PLÀNOL:	DATA:	ESCALA: / Nº PLÀNOL:
		SEGURETAT EN CAS D'INCENDI INSTAL·LACIONS DE PROTECCIÓ CONTRA INCENDI PLANTA BAIXA	ABRIL 2022	E: 1/150 / I.04.1

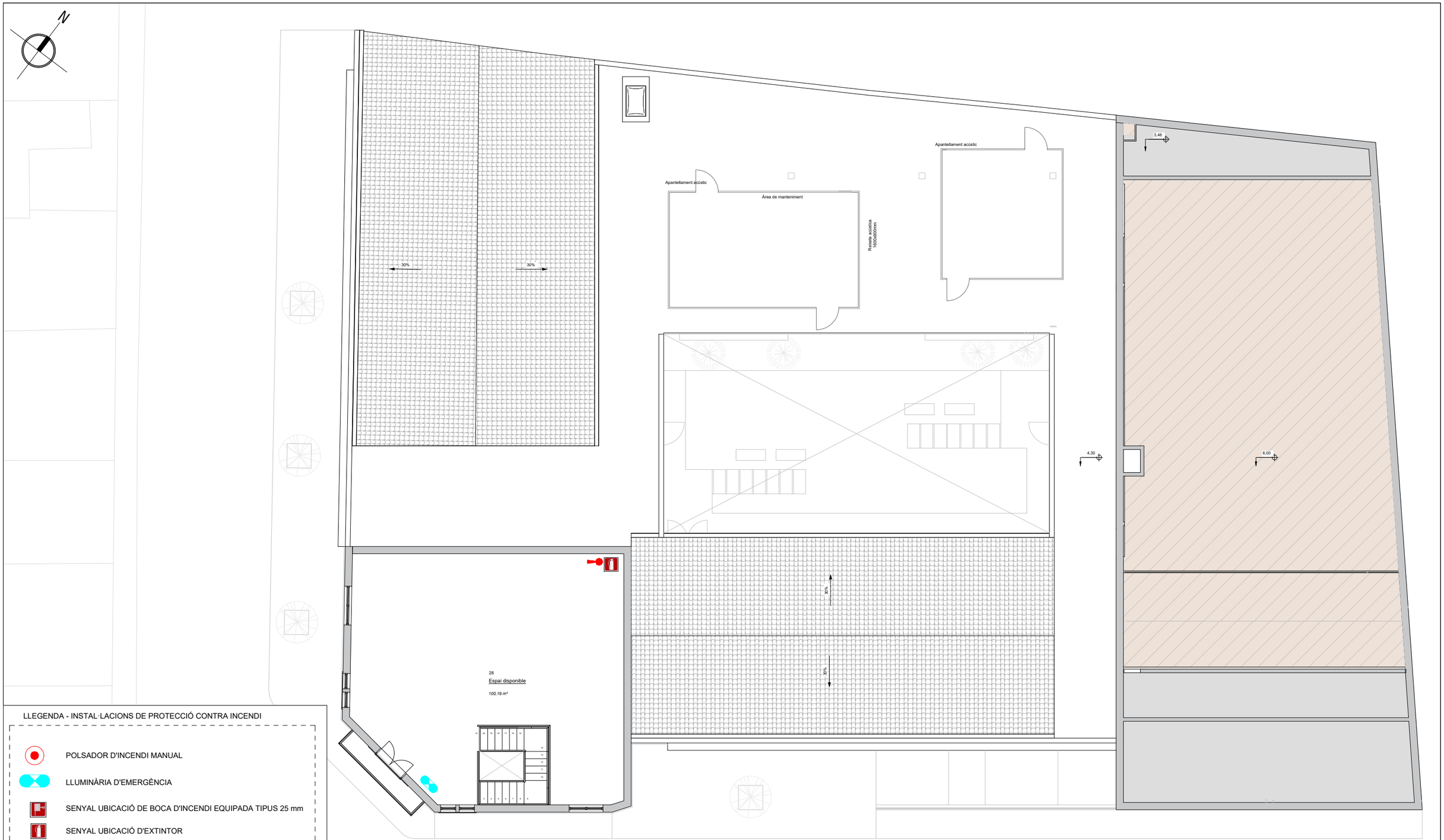

LLEGENDA - INSTAL·LACIONS DE PROTECCIÓ CONTRA INCENDI

- POLSADOR D'INCENDI MANUAL
- LLUMINÀRIA D'EMERGÈNCIA
- SENYAL UBICACIÓ DE BOCA D'INCENDI EQUIPADA TIPUS 25 mm
- SENYAL UBICACIÓ D'EXTINTOR
- SENYAL DE NO HI HA SORTIDA
- SENYAL UBICACIÓ DE PULSADOR D'ALARMA
- SENYAL DIRECCIÓ DE RECORREGUT D'EVACUACIÓ
- SENYAL UBICACIÓ SORTIDA D'EMERGÈNCIA
- EXTINTOR PORTÀTIL 21A-113B, POLS ABC POLIVALENT, 6 KG.

PROMOTOR:	AUTOR:	PROJECTE:		SITUACIÓ:	
Ajuntament de Sant Celoni Àrea de Territori	X-ai XÚQUER arquitectura e ingeniería Eva Fernández Simó Arquitecta Colegiado nº 05393	PROJECTE BÀSIC I D'EXECUCIÓ DEL NOU CASAL D'AVIS A L'EDIFICI DE L'ANTIGA CAMBRA AGRÀRIA (SANT CELONI)		CARRER PONENT, 9	
		PLÀNOL:	DATA:	ESCALA:	Nº PLÀNOL:
		SEGURETAT EN CAS D'INCENDI INSTAL·LACIONS DE PROTECCIÓ CONTRA INCENDI PLANTA BAIXA	ABRIL 2022	E: 1/150	I.04.2

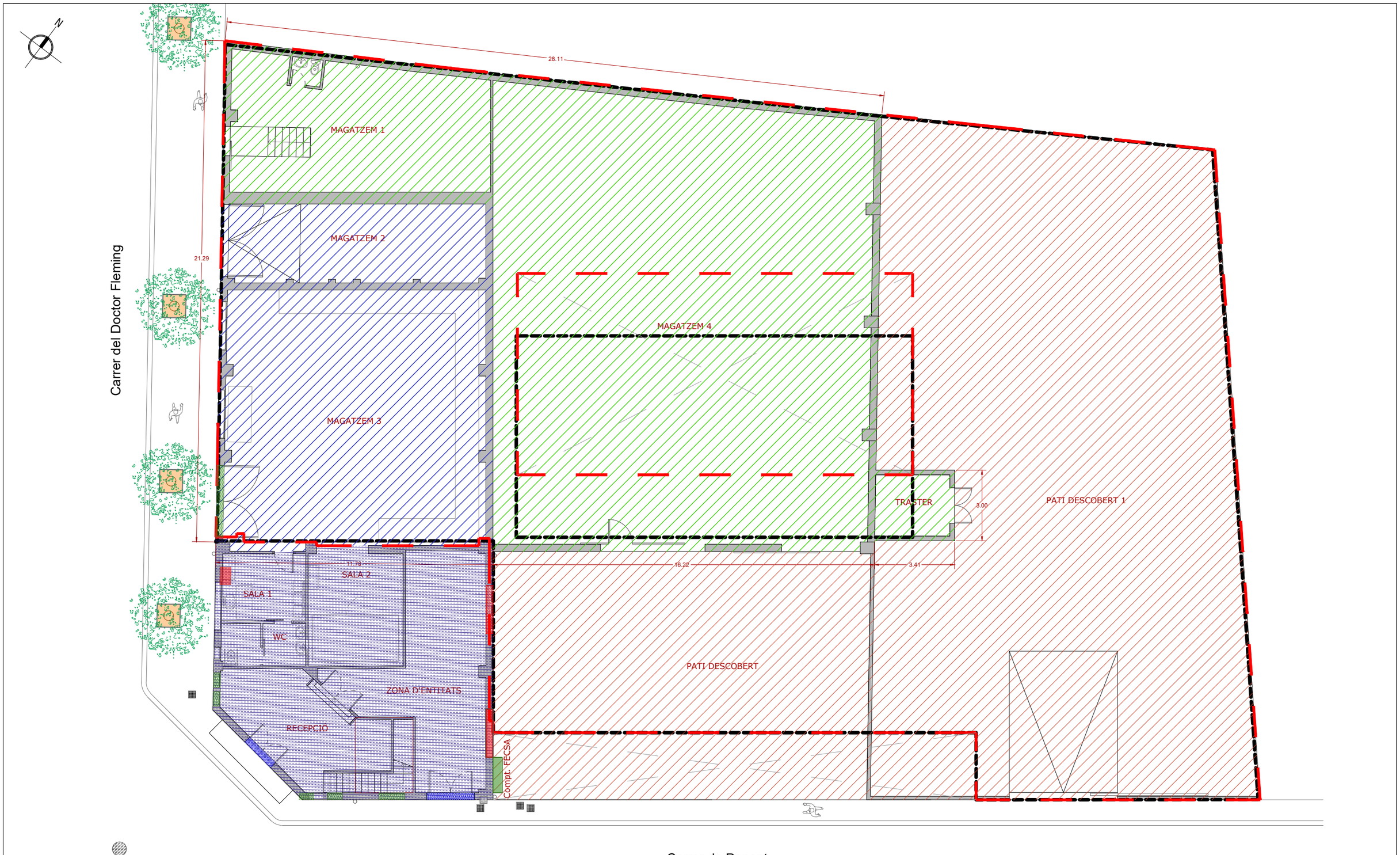

AIXECAT DE FUSTERIES

AIXECAT DE FUSTERIES I REIXES

DESMUNTATGE COBERTA

CANVI DE SITUACIÓ COMPTADORS FECSA
SUPERFICIE PB: 0,60 m²

SUBSTITUCIÓ PER FUSTERIA FIXA

TAPIAR BUIT

PROMOTOR:	AUTOR:	PROJECTE:		SITUACIÓ:	
Ajuntament de Sant Celoni Àrea de Territori	X-ai XÚQUER arquitectura i enginyeria Eva Fernández Simó Arquitecta Colegiado nº 05393	PROJECTE BÀSIC I D'EXECUCIÓ DEL NOU CASAL D'AVIS A L'EDIFICI DE L'ANTIGA CAMBRA AGRÀRIA (SANT CELONI)		CARRER PONENT, 9	
		PLÀNO:	DATA:	ESCALA:	Nº PLÀNO:
		TREBALLS PREVIS I REPLANTEIG GENERAL TREBALLS PREVIS - PLANTA BAIXA	ABRIL 2022	E: 1/150	0.01.1

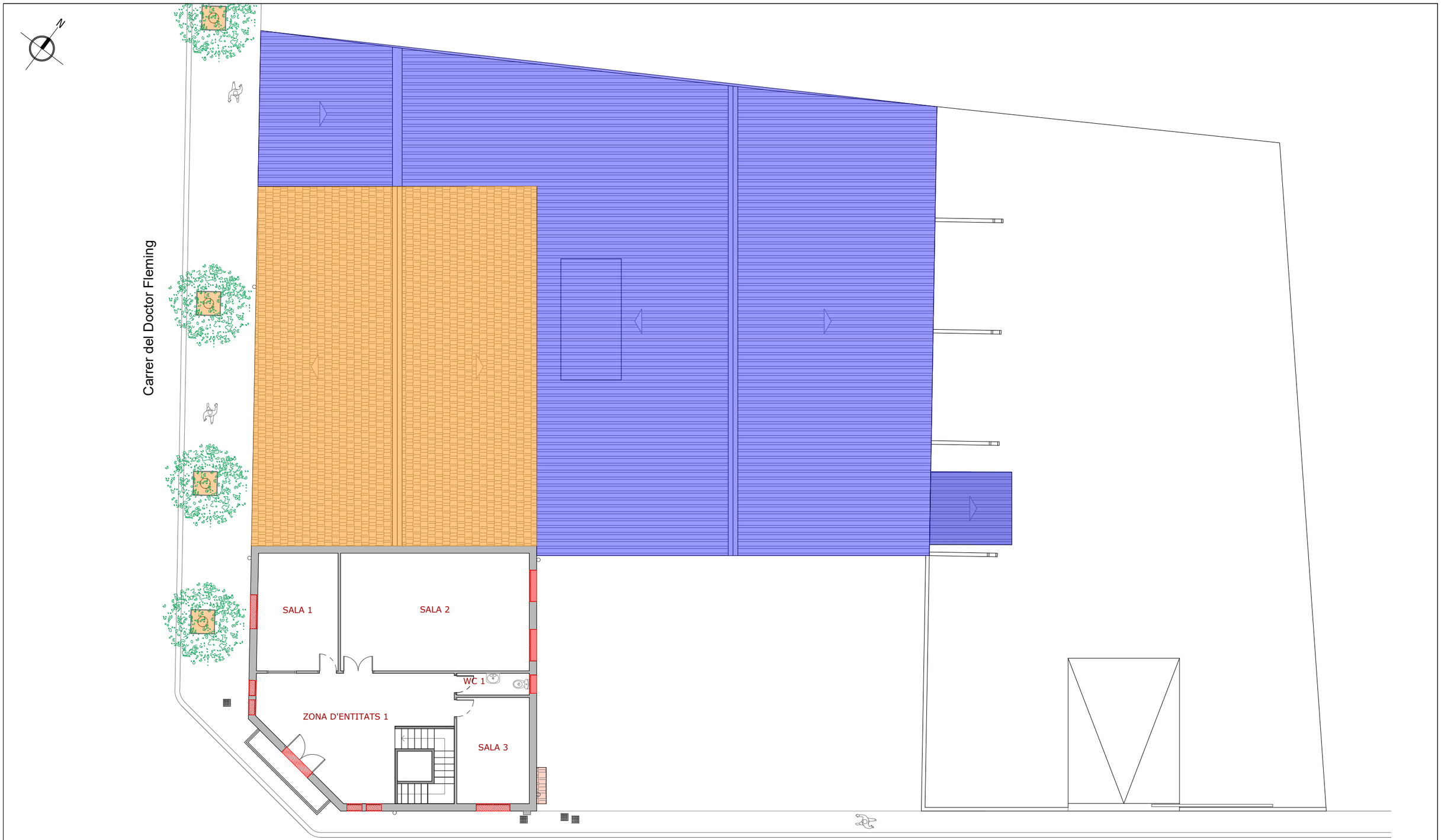

AIXECAT DE FUSTERIES

DESMUNTATGE COBERTA FIBROCIMENT

DESMUNTATGE COBERTA TEULES CERÁMIQUES

TAPIAR BUIT

PROMOTOR:	AUTOR:	PROJECTE:		SITUACIÓ:	
Ajuntament de Sant Celoni Àrea de Territori	X-ai XÚQUER arquitectura i ingeniería Eva Fernández Simó Arquitecta Colegiado nº 05393	PROJECTE BÀSIC I D'EXECUCIÓ DEL NOU CASAL D'AVIS A L'EDIFICI DE L'ANTIGA CAMBRA AGRÀRIA (SANT CELONI)		CARRER PONENT, 9	
		PLÀNO:	DATA:	ESCALA:	Nº PLÀNO:
		TREBALLS PREVIS I REPLANTEIG GENERAL TREBALLS PREVIS - PLANTA PRIMERA	ABRIL 2022	E: 1/150	0.01.2

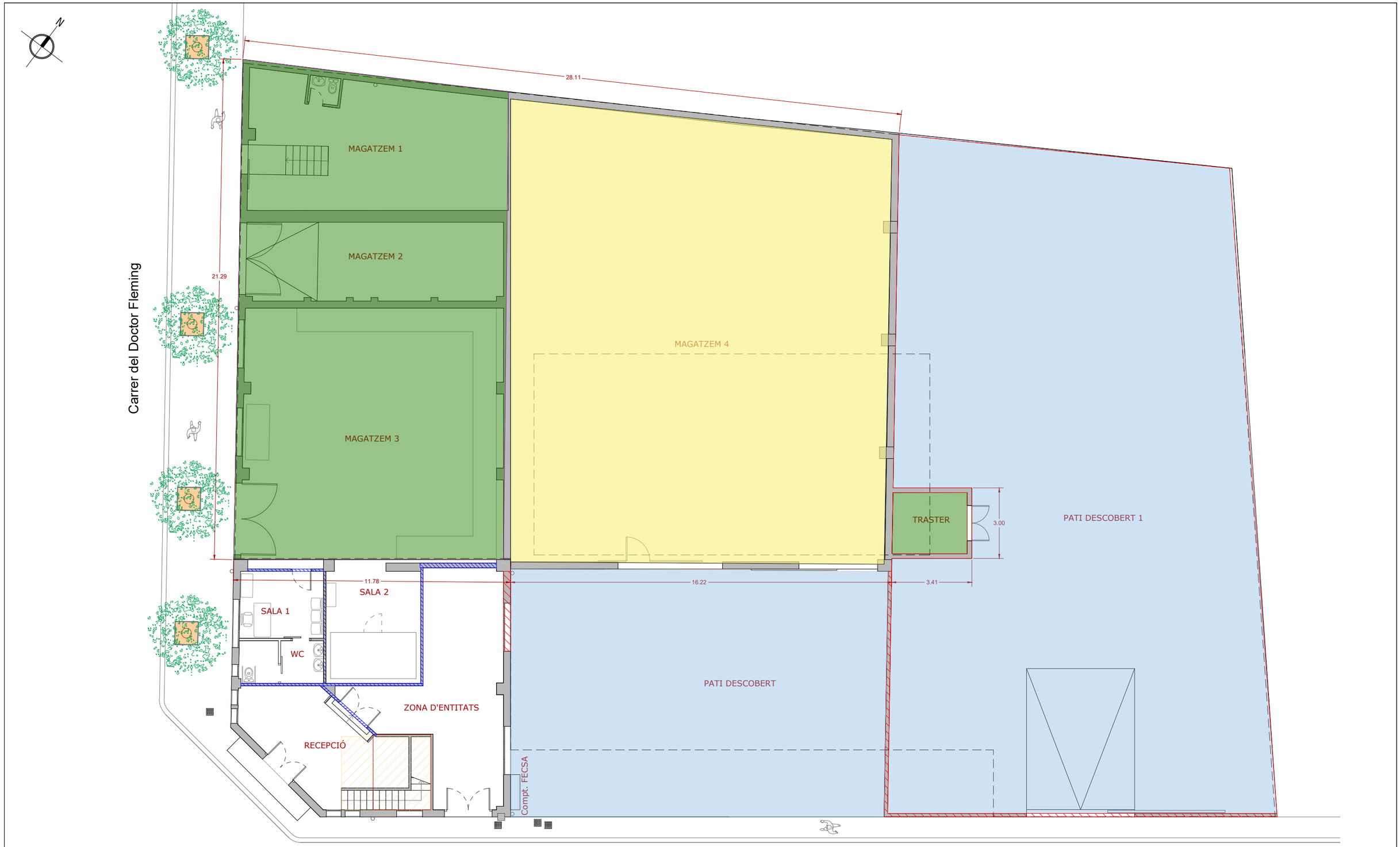

Carrer

ENDERROCAMENT DEL TANCAMENT DELS MAGATZEMS I LA SOLERA DE FORMIGÓ
SUPERFICIE PB: 238,90 m²

ENDERROCAMENT PARTICIONS INTERIORS

ENDERROCAMENT DEL TANCAMENT DE LA NAU I LA SOLERA DE FORMIGÓ
SUPERFICIE PB: 594,35 m²

DEMOLICIÓ URBANITZACIÓ EXISTENT
SUPERFICIE PB: 594,35 m²

DEMOLICIÓ D'ESCALA

DEMOLICIÓ MUR EXISTENT

PROMOTOR:	AUTOR:	PROJECTE:		SITUACIÓ:	
Ajuntament de Sant Celoni Àrea de Territori	X-ai XÚQUER arquitectura e ingeniería Eva Fernández Simó Arquitecta Colegiado nº 05393	PROJECTE BÀSIC I D'EXECUCIÓ DEL NOU CASAL D'AVIS A L'EDIFICI DE L'ANTIGA CAMBRA AGRÀRIA (SANT CELONI)		CARRER PONENT, 9	
		PLÀNO:	DATA:	ESCALA:	Nº PLÀNO:
		TREBALLS PREVIS I REPLANTEIG GENERAL ENDERROCS - PLANTA BAIXA	ABRIL 2022	E: 1/150	0.02.1

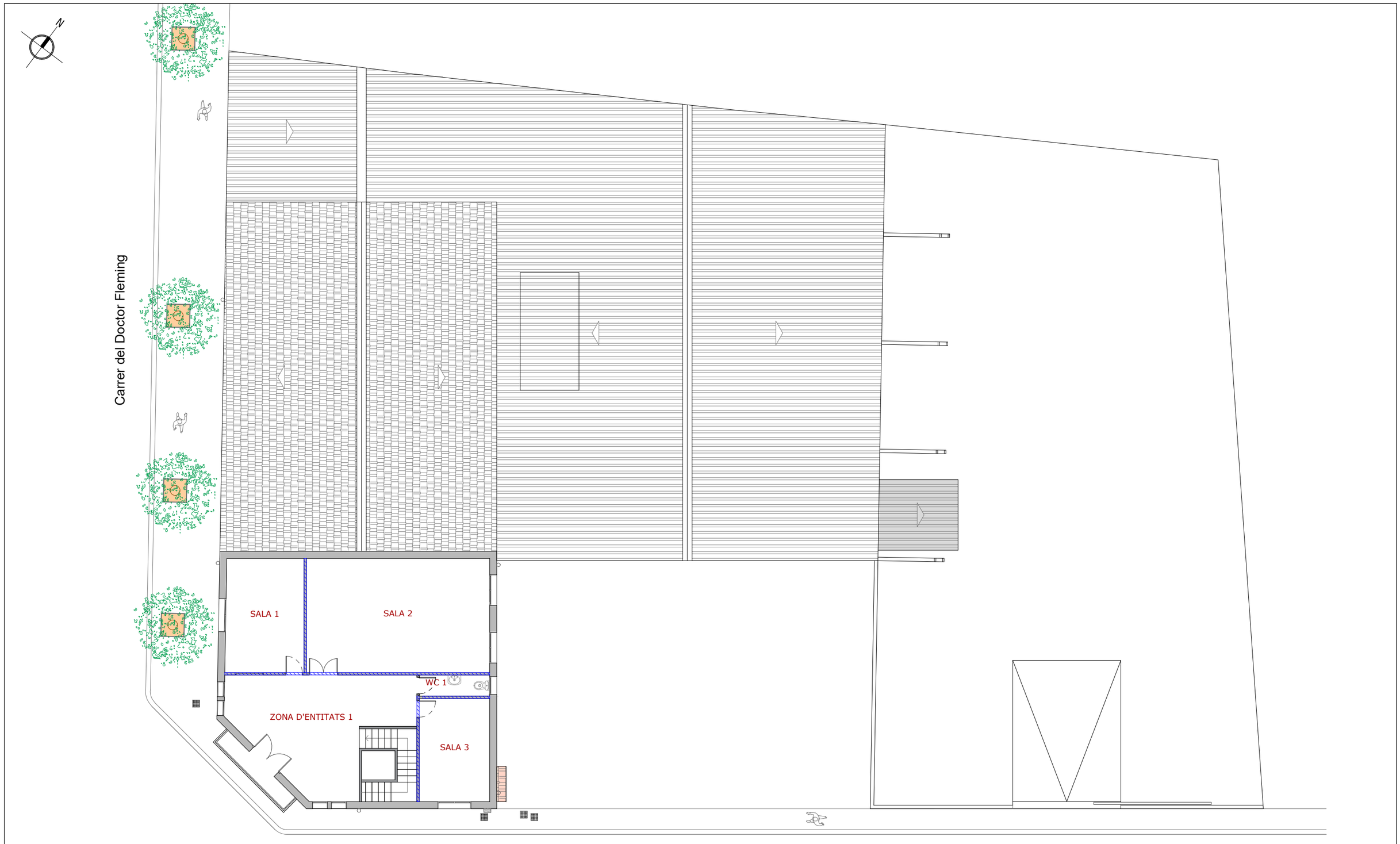

ENDERROCAMENT PARTICIONS INTERIORS

PROMOTOR:	AUTOR:	PROJECTE:		SITUACIÓ:	
Ajuntament de Sant Celoni Àrea de Territori	X-ai XÚQUER arquitectura e ingeniería Eva Fernández Simó Arquitecta Colegiado nº 05393	PROJECTE BÀSIC I D'EXECUCIÓ DEL NOU CASAL D'AVIS A L'EDIFICI DE L'ANTIGA CAMBRA AGRÀRIA (SANT CELONI)		CARRER PONENT, 9	
		PLÀNO:	DATA:	ESCALA:	Nº PLÀNO:
		TREBALLS PREVIS I REPLANTEIG GENERAL ENDERROCS - PLANTA PRIMERA	ABRIL 2022	E: 1/150	0.02.2

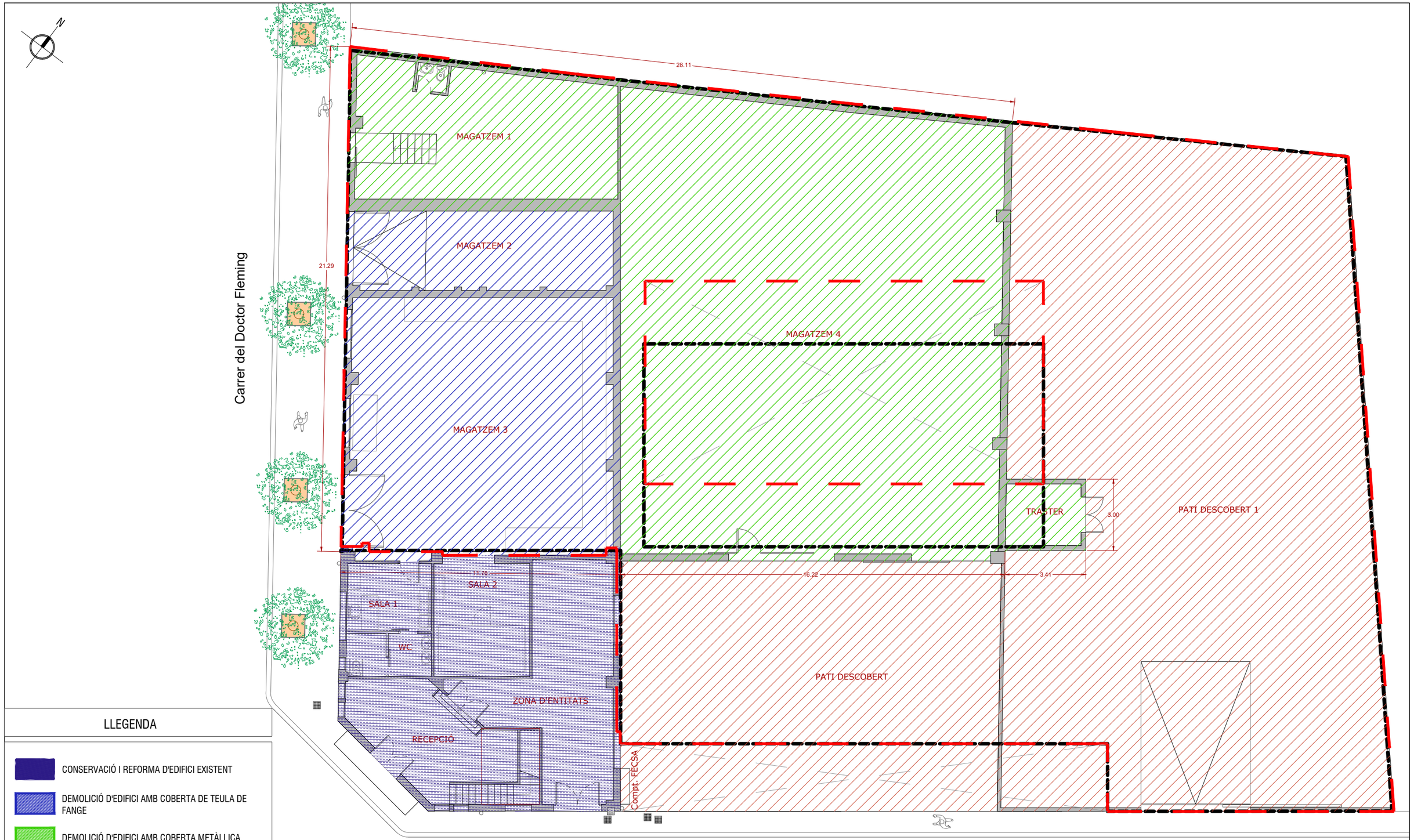

LLEGENDA

- CONSERVACIÓ I REFORMA D'EDIFICI EXISTENT
- DEMOLICIÓ D'EDIFICI AMB COBERTA DE TEULA DE FANGE
- DEMOLICIÓ D'EDIFICI AMB COBERTA METÀLLICA
- DEMOLICIÓ SOLERA EXISTENT
- NOU EDIFICI
- ZONES A URBANITZAR

PROMOTOR:	AUTOR:	PROJECTE:		SITUACIÓ:	
Ajuntament de Sant Celoni Àrea de Territori	X-ai XÚQUER arquitectura i ingeniería Eva Fernández Simó Arquitecta Colegiado nº 05393	PROJECTE BÀSIC I D'EXECUCIÓ DEL NOU CASAL D'AVIS A L'EDIFICI DE L'ANTIGA CAMBRA AGRÀRIA (SANT CELONI)		CARRER PONENT, 9	
		PLÀNO:	DATA:	ESCALA:	Nº PLÀNO:
		TREBALLS PREVIS I REPLANTEIG GENERAL REPLANTEIG GENERAL	ABRIL 2022	E: 1/150	0.03

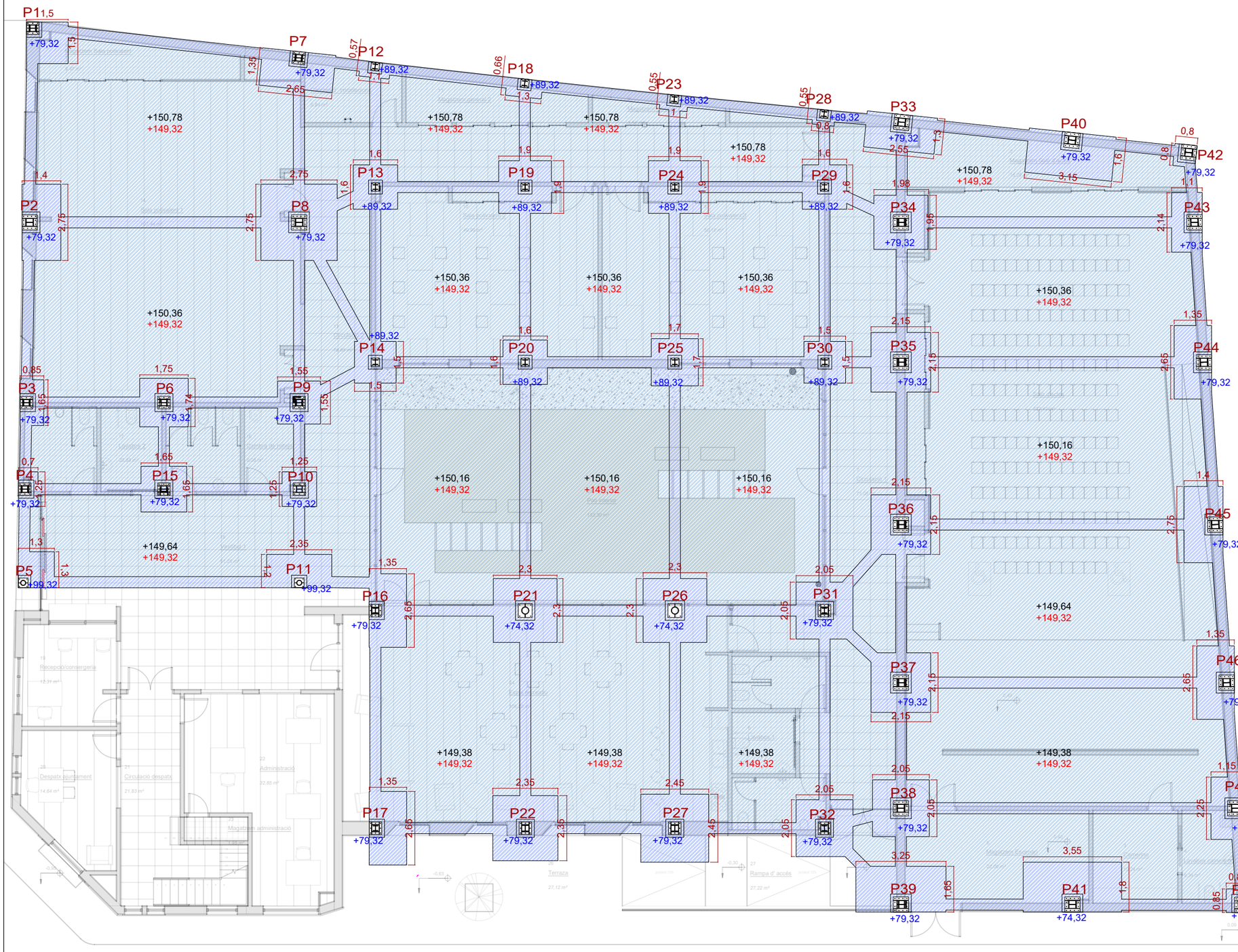

Replanteig de pilars - Fonamentació					
Pilar	Dimensió (cm)	Coordenades del punt fix			Angle (graus)
		Coordenada X (cm)	Coordenada Y (cm)	Coordenada Z (cm)	
P1	HE 220 B	610	3223	70	90.000
P2	HE 280 B	598	2523	70	90.000
P3	HE 220 B	587	1873	70	90.000
P4	HE 220 B	581	1561	70	90.000
P5	193x6.3	575	1222	50	90.000
P6	HE 220 B	1083	1873	70	90.000
P7	HE 220 B	1569	3116	70	-96.000
P8	HE 280 B	1570	2523	70	90.000
P9	HE 220 B	1570	1873	70	90.000
P10	HE 220 B	1571	1561	70	90.000
P11	193x6.3	1570	1223	50	90.000
P12	HE 180 B	1844	3085	60	-6.000
P13	HE 180 B	1846	2650	60	0.000
P14	HE 180 B	1845	2018	60	0.000
P15	HE 220 B	1082	1561	70	90.000
P16	HE 240 B	1845	1123	70	0.000
P17	HE 260 B	1846	338	70	0.000
P18	HE 180 B	2384	3024	60	-6.000
P19	HE 180 B	2385	2650	60	0.000
P20	HE 180 B	2386	2018	60	0.000
P21	273x10	2386	1123	75	0.000
P22	HE 260 B	2386	338	70	0.000
P23	HE 180 B	2923	2967	60	-6.000
P24	HE 180 B	2925	2650	60	0.000
P25	HE 180 B	2925	2018	60	0.000
P26	273x10	2926	1123	75	0.000
P27	HE 260 B	2925	338	70	0.000
P28	HE 180 B	3463	2913	60	-6.000
P29	HE 180 B	3465	2650	60	0.000
P30	HE 180 B	3466	2018	60	0.000
P31	HE 260 B	3465	1123	70	0.000
P32	HE 260 B	3465	338	70	0.000
P33	HE 280 B	3743	2884	70	84.000
P34	HE 280 B	3740	2523	70	90.000
P35	HE 280 B	3740	2018	70	90.000
P36	HE 280 B	3740	1433	70	90.000
P37	HE 280 B	3740	863	70	90.000
P38	HE 280 B	3740	410	70	90.000
P39	HE 280 B	3740	63	70	90.000
P40	HE 280 B	4358	2819	70	84.000
P41	HE 280 B	4359	63	75	90.000
P42	HE 280 B	4779	2774	70	84.000
P43	HE 280 B	4799	2523	70	90.000
P44	HE 280 B	4833	2018	70	90.000
P45	HE 280 B	4874	1433	70	90.000
P46	HE 280 B	4915	863	70	90.000
P47	HE 280 B	4946	410	70	90.000
P48	HE 280 B	4971	61	70	90.000
Cota d'arrencada dels pilars: 0.00 m					

+XX,XX COTA TEXCAVACIÓ FORJAT SANITARI CAVITI

+XX,XX COTA TERRENY ACTUAL

+XX,XX COTA CARA SUPERIOR DE LA SABATA

NIVELL D'EXCAVACIÓ FORJAT SANITARI CAVITI +149,32

NIVELL D'EXCAVACIÓ SABATA

PROMOTOR:	AUTOR:	PROJECTE:	SITUACIÓ:	
Ajuntament de Sant Celoni Àrea de Territori	X-ai XÚQUER arquitectura i enginyeria Eva Fernández Simó Arquitecta Colegiado nº 05393	PROJECTE BÀSIC I D'EXECUCIÓ DEL NOU CASAL D'AVIS A L'EDIFICI DE L'ANTIGA CAMBRA AGRÀRIA (SANT CELONI)	CARRER PONENT, 9	
		PLÀNOL:	DATA:	ESCALA: / Nº PLÀNOL:
		SUSTENTACIÓ DE L'EDIFICI I ADEQUACIÓ DEL TERRENY PLANTES	ABRIL 2022	E: 1/150 / 1.01

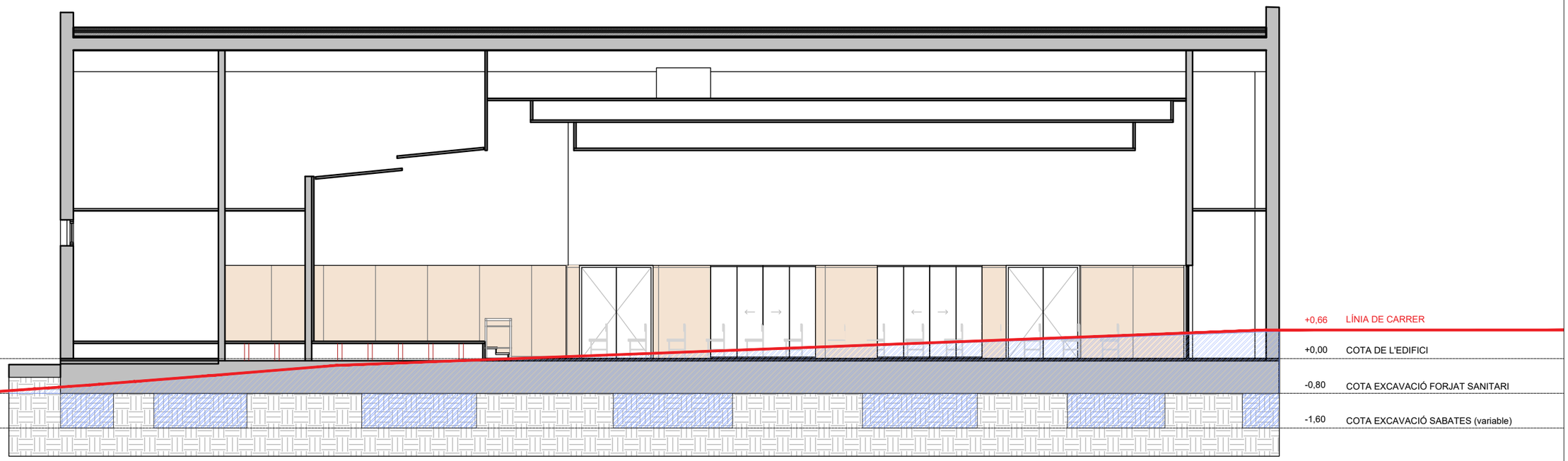

NIVELL D'EXCAVACIÓ +149,32

NIVELL D'EXCAVACIÓ +148,52

PROMOTOR:	AUTOR:	PROJECTE:		SITUACIÓ:	
Ajuntament de Sant Celoni Àrea de Territori	Eva Fernández Simó Arquitecta Colegiado nº 05393	PROJECTE BÀSIC I D'EXECUCIÓ DEL NOU CASAL D'AVIS A L'EDIFICI DE L'ANTIGA CAMBRA AGRÀRIA (SANT CELONI)		CARRER PONENT, 9	
		PLÀNOL:	DATA:	ESCALA:	Nº PLÀNOL:
		SUSTENTACIÓ DE L'EDIFICI I ADEQUACIÓ DEL TERRENY SECCIÓ	ABRIL 2022	E: 1/150	1.02

FORJAT SANITARI: SISTEMA CAVITI

DETALL GENERAL CÁVITI

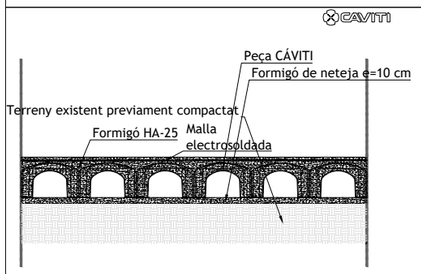

ESC. 1/50 Lado corto de la pieza.

COL·LOCACIÓ DE PERICONS I CANONADES (I)

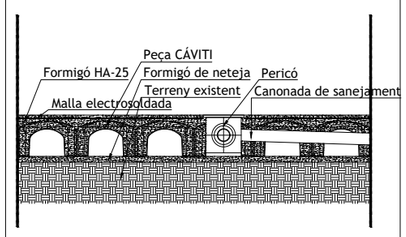

ESC. 1/50

COL·LOCACIÓ DE PERICONS I CANONADES (II)

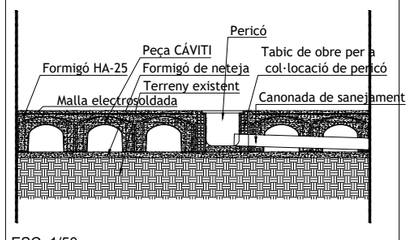

ESC. 1/50

C60

Dimensions: 750x500mm
Altura total: 600mm
Altura interior: 550mm
Superficie de suport sobre el terreny: 817 cm2/m2
Consum de formigó (sense capa de compressió): 93 l/m2
Peces per metre cuadrat: 2,67 uds
Pes propi (sense capa de compressió): 236 kg/m2

www.caviti.com

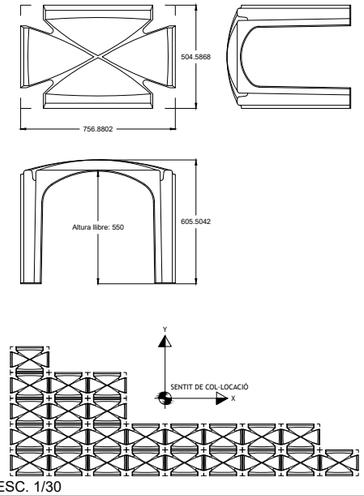

ESC. 1/30

DETALLS VENTILACIÓ (I)

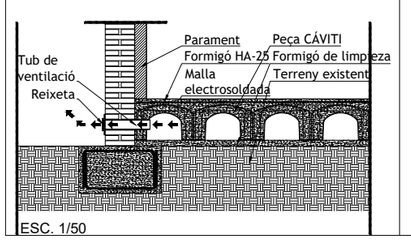

ESC. 1/50

DETALLS VENTILACIÓN (II)

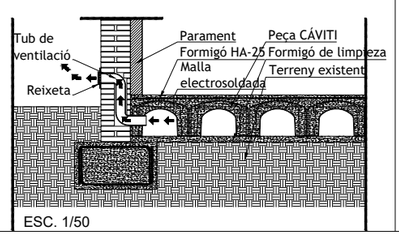

ESC. 1/50

DETALLS VENTILACIÓ (III)

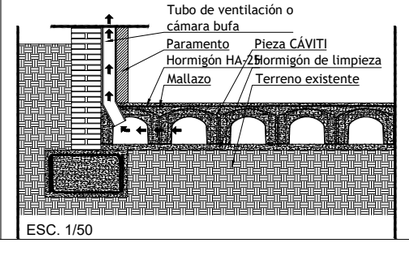

ESC. 1/50

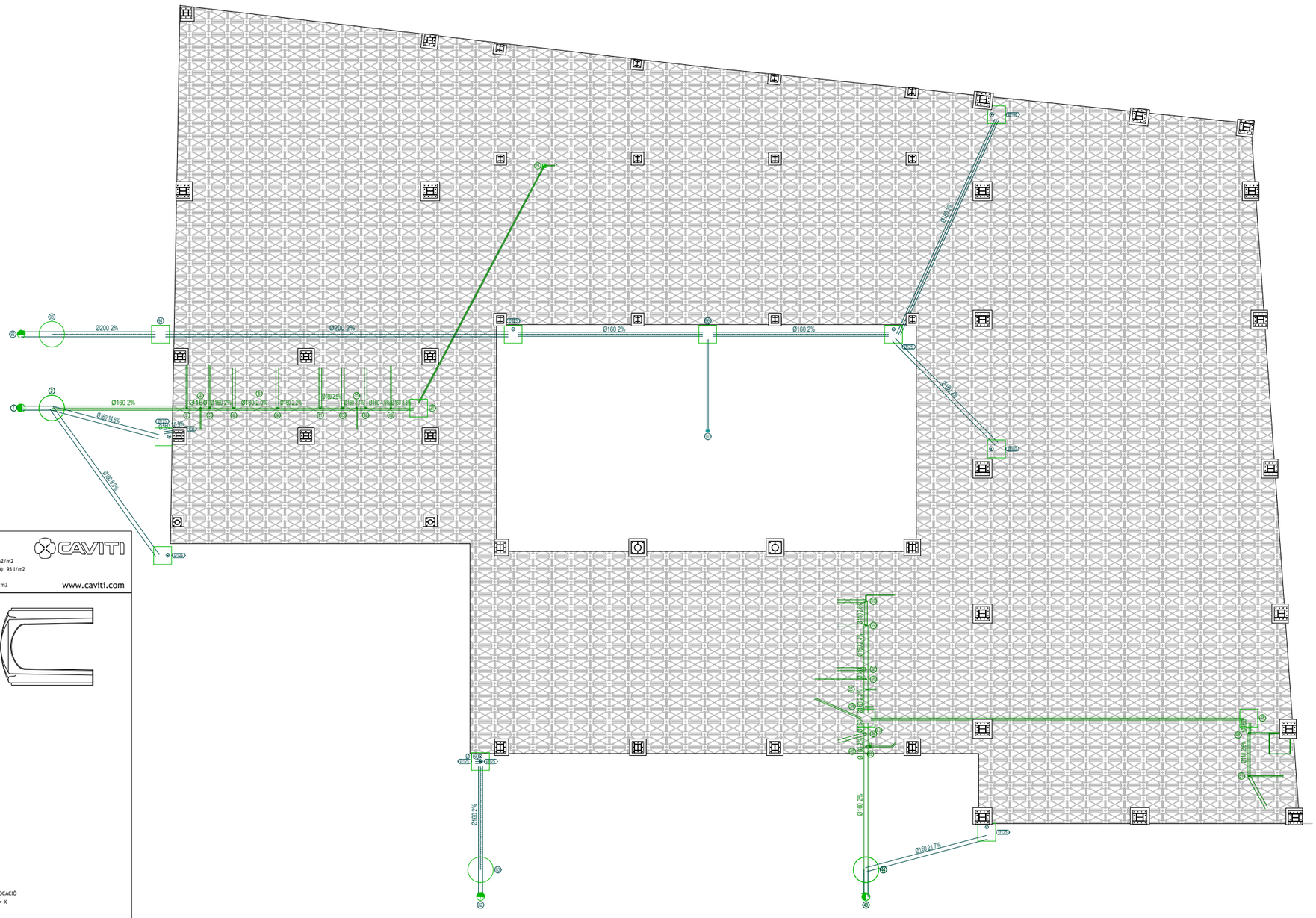

XARXA DE DE PLUVIALS

XARXA DE DE RESIDUALS

PROMOTOR:	AUTOR:	PROJECTE:		SITUACIÓ:	
Ajuntament de Sant Celoni Àrea de Territori	Eva Fernández Simó Arquitecta Colegiado nº 05393	PROJECTE BÀSIC I D'EXECUCIÓ DEL NOU CASAL D'AVIS A L'EDIFICI DE L'ANTIGA CAMBRA AGRÀRIA (SANT CELONI)		CARRER PONENT, 9	
		PLÀNOL:	DATA:	ESCALA:	Nº PLÀNOL:
		SISTEMA ESTRUCTURAL FORJAT SANITARI - CAVITI	ABRIL 2022	E: 1/180	2.01

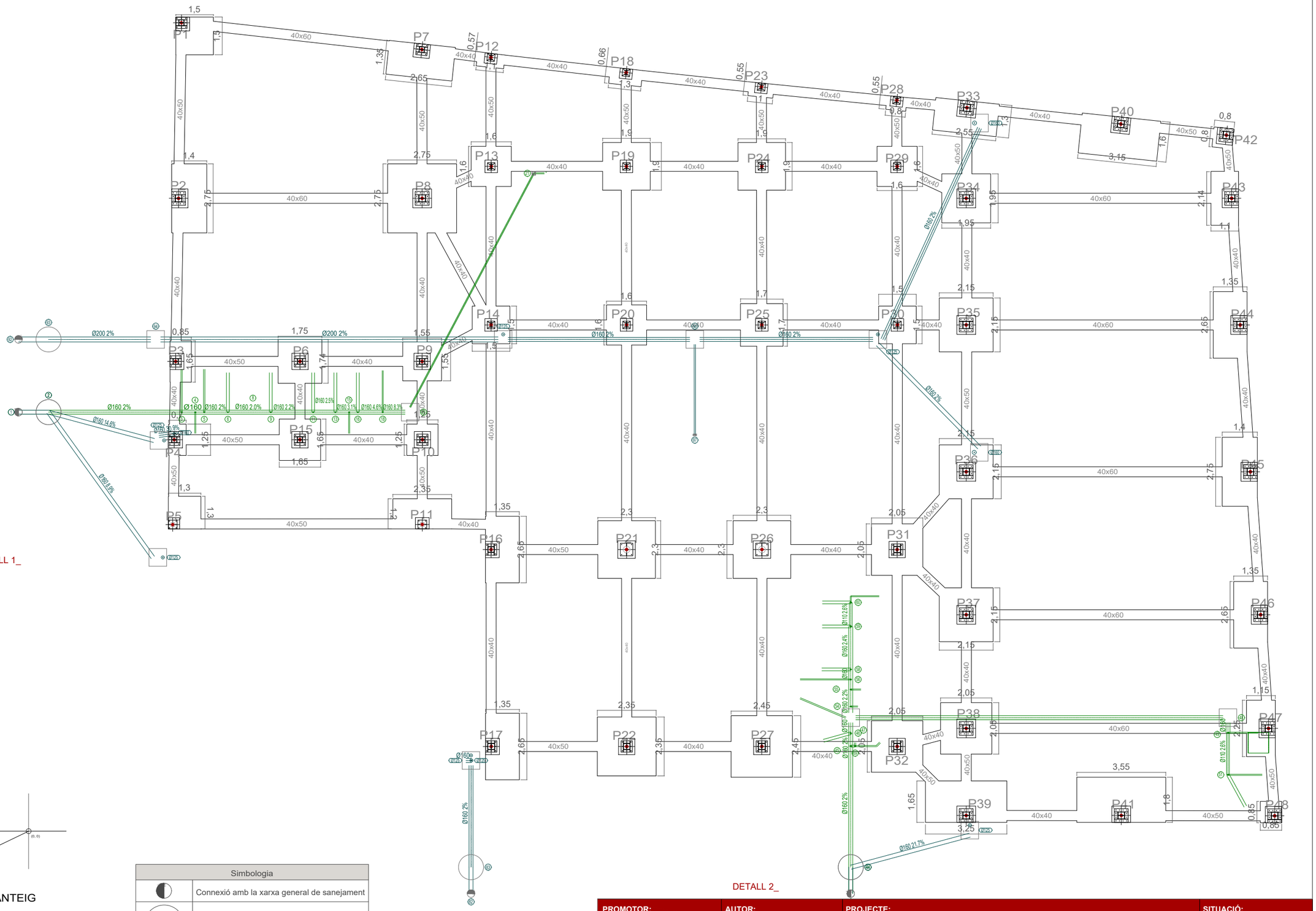

DETALL 1_

DETALL 2_

PUNT (0,0) DE REPLANTEIG

XARXA DE DE PLUVIALS

XARXA DE DE RESIDUALS

Simbologia	
	Connexió amb la xarxa general de sanejament
	Pou de registre
	Col.lector mestre d'aigües residuals
	Arqueta
	Caixa sifònica

PROMOTOR:	AUTOR:	PROJECTE:		SITUACIÓ:	
Ajuntament de Sant Celoni Àrea de Territori	X-ai XÚQUER arquitectura i enginyeria Eva Fernández Simó Arquitecta Colegiado nº 05393	PROJECTE BÀSIC I D'EXECUCIÓ DEL NOU CASAL D'AVIS A L'EDIFICI DE L'ANTIGA CAMBRA AGRÀRIA (SANT CELONI)		CARRER PONENT, 9	
		PLÀNOL:	DATA:	ESCALA:	Nº PLÀNOL:
		SISTEMA ESTRUCTURAL REPLANTEIG DE FONAMENTACIÓ	ABRIL 2022	E:1/150	2.02.1

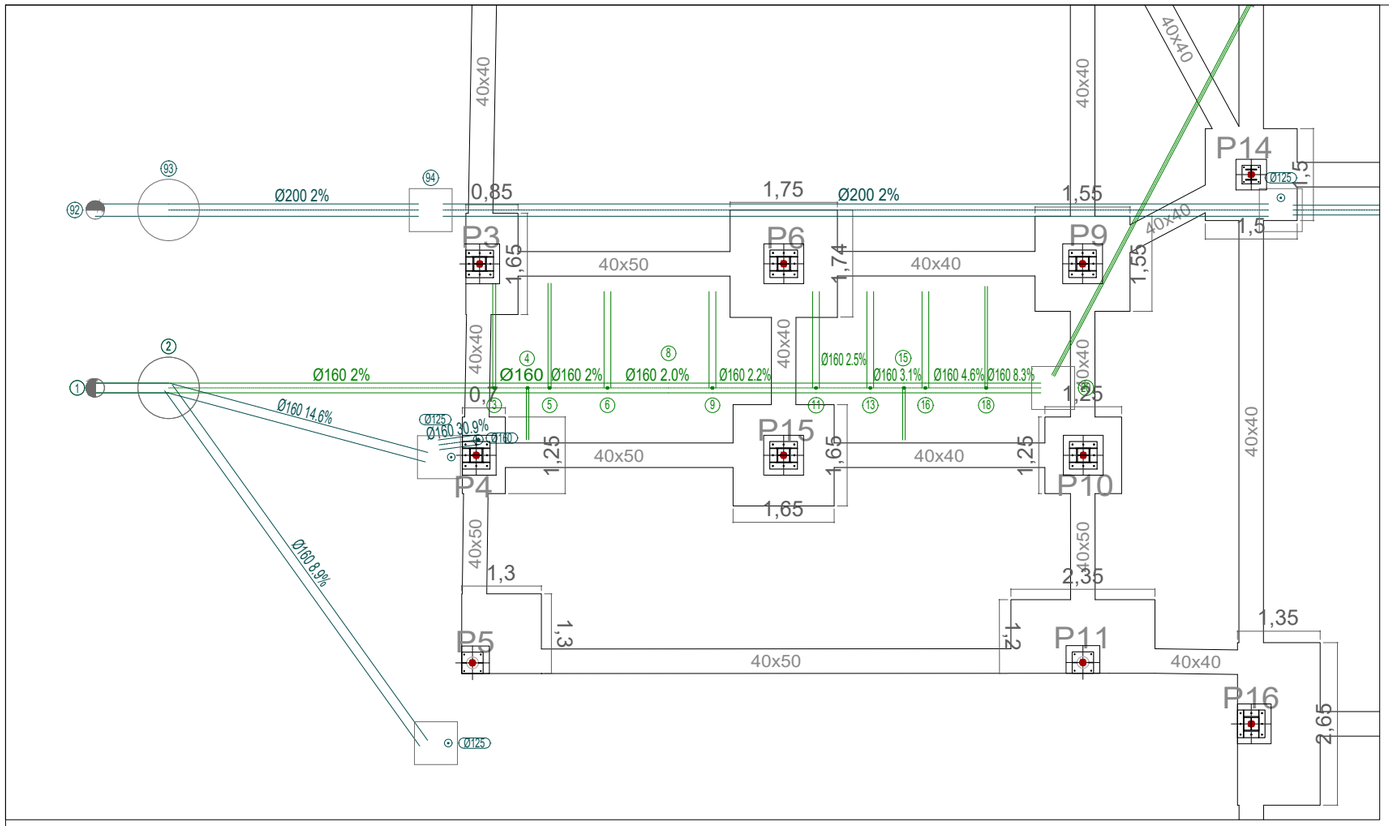

DETALL 1

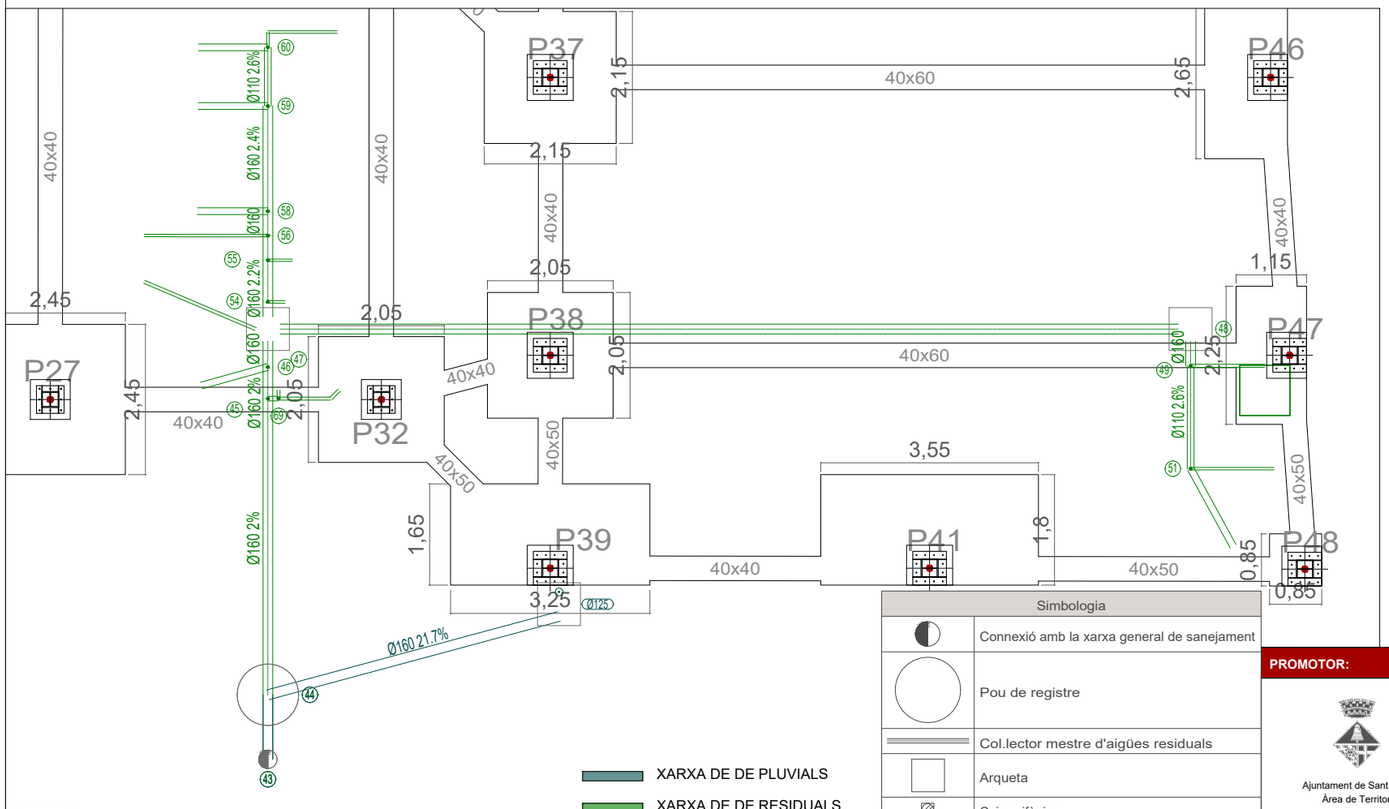

DETALL 2

Simbologia	
	Connexió amb la xarxa general de sanejament
	Pou de registre
	Col.lector mestre d'aigües residuals
	Arqueta
	Caixa sifònica

Replanteig de pilars - Fonamentació					
Pilar	Dimensió (cm)	Coordenades del punt fix			Angle (graus)
		Coordenada X (cm)	Coordenada Y (cm)	Coordenada Z (cm)	
P1	HE 220 B	610	3223	70	90.000
P2	HE 280 B	598	2523	70	90.000
P3	HE 220 B	587	1873	70	90.000
P4	HE 220 B	581	1561	70	90.000
P5	193x6.3	575	1222	50	90.000
P6	HE 220 B	1083	1873	70	90.000
P7	HE 220 B	1569	3116	70	-96.000
P8	HE 280 B	1570	2523	70	90.000
P9	HE 220 B	1570	1873	70	90.000
P10	HE 220 B	1571	1561	70	90.000
P11	193x6.3	1570	1223	50	90.000
P12	HE 180 B	1844	3085	60	-6.000
P13	HE 180 B	1846	2650	60	0.000
P14	HE 180 B	1845	2018	60	0.000
P15	HE 220 B	1082	1561	70	90.000
P16	HE 240 B	1845	1123	70	0.000
P17	HE 260 B	1846	338	70	0.000
P18	HE 180 B	2384	3024	60	-6.000
P19	HE 180 B	2385	2650	60	0.000
P20	HE 180 B	2386	2018	60	0.000
P21	273x10	2386	1123	75	0.000
P22	HE 260 B	2386	338	70	0.000
P23	HE 180 B	2923	2967	60	-6.000
P24	HE 180 B	2925	2650	60	0.000
P25	HE 180 B	2925	2018	60	0.000
P26	273x10	2926	1123	75	0.000
P27	HE 260 B	2925	338	70	0.000
P28	HE 180 B	3463	2913	60	-6.000
P29	HE 180 B	3465	2650	60	0.000
P30	HE 180 B	3466	2018	60	0.000
P31	HE 260 B	3465	1123	70	0.000
P32	HE 260 B	3465	338	70	0.000
P33	HE 280 B	3743	2884	70	84.000
P34	HE 280 B	3740	2523	70	90.000
P35	HE 280 B	3740	2018	70	90.000
P36	HE 280 B	3740	1433	70	90.000
P37	HE 280 B	3740	863	70	90.000
P38	HE 280 B	3740	410	70	90.000
P39	HE 280 B	3740	63	70	90.000
P40	HE 280 B	4358	2819	70	84.000
P41	HE 280 B	4359	63	75	90.000
P42	HE 280 B	4779	2774	70	84.000
P43	HE 280 B	4799	2523	70	90.000
P44	HE 280 B	4833	2018	70	90.000
P45	HE 280 B	4874	1433	70	90.000
P46	HE 280 B	4915	863	70	90.000
P47	HE 280 B	4946	410	70	90.000
P48	HE 280 B	4971	61	70	90.000
Cota d'arrencada dels pilars: 0.00 m					

PROMOTOR:	AUTOR:	PROJECTE:		SITUACIÓ:	
Ajuntament de Sant Celoni Àrea de Territori	X-ai XÚQUER arquitectura i enginyeria Eva Fernández Simó Arquitecta Colegiado nº 05393	PROJECTE BÀSIC I D'EXECUCIÓ DEL NOU CASAL D'AVIS A L'EDIFICI DE L'ANTIGA CAMBRA AGRÀRIA (SANT CELONI)		CARRER PONENT, 9	
		PLÀNOL:	DATA:	ESCALA:	Nº PLÀNOL:
		SISTEMA ESTRUCTURAL REPLANTEIG DE FONAMENTACIÓ_DETALLS	ABRIL 2022	E:1/100	2.02.2

ESPECEJAMENT FONAMENTACIÓ FULLA 1 DE 6

P1

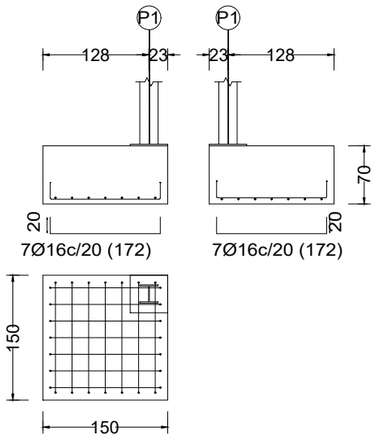

P2

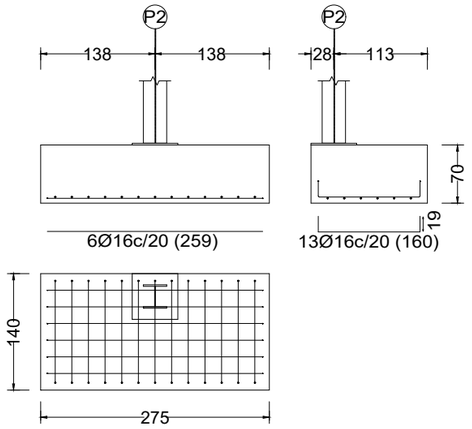

P3

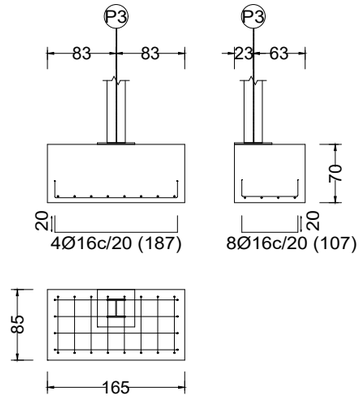

P4

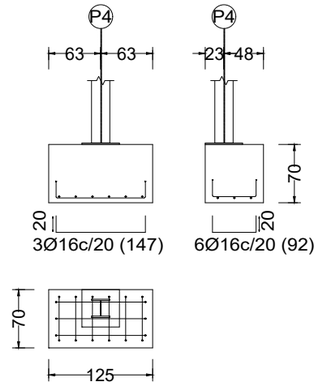

P5

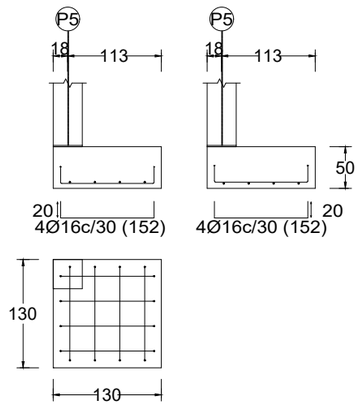

P6

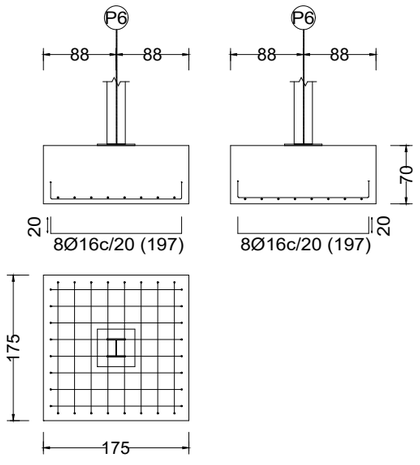

P7

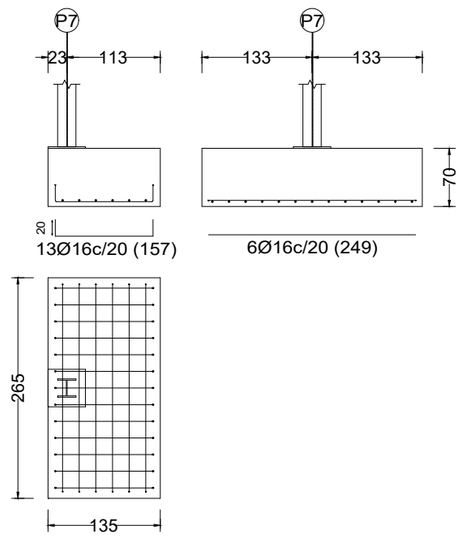

P8

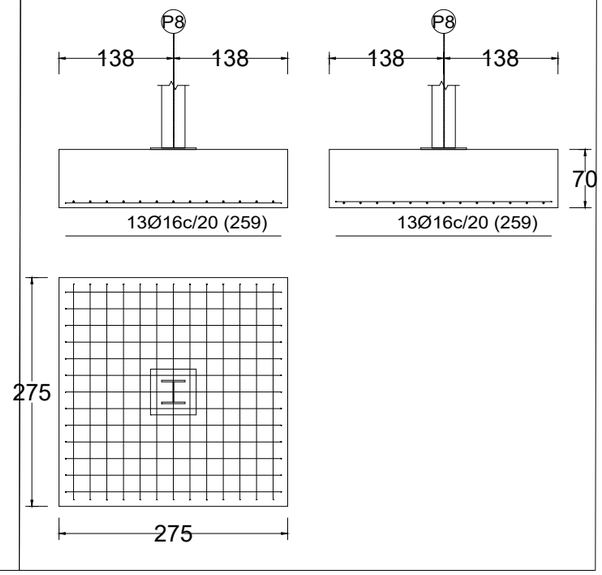

PROMOTOR:	AUTOR:	PROJECTE:		SITUACIÓ:	
Ajuntament de Sant Celoni Àrea de Territori	X-ai XÚQUER arquitectura i enginyeria Eva Fernández Simó Arquitecta Colegiado nº 05393	PROJECTE BÀSIC I D'EXECUCIÓ DEL NOU CASAL D'AVIS A L'EDIFICI DE L'ANTIGA CAMBRA AGRÀRIA (SANT CELONI)		CARRER PONENT, 9	
		PLÀNOL:	DATA:	ESCALA:	Nº PLÀNOL:
		SISTEMA ESTRUCTURAL ESPECEJAMENT DE FONAMENTACIÓ	ABRIL 2022	S/E	2.03.1

ESPECEJAMENT FONAMENTACIÓ FULLA 2 DE 6

P9

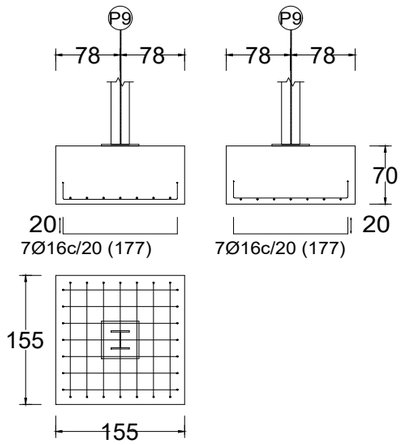

P10

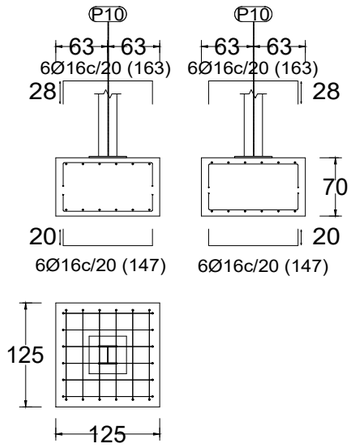

P11

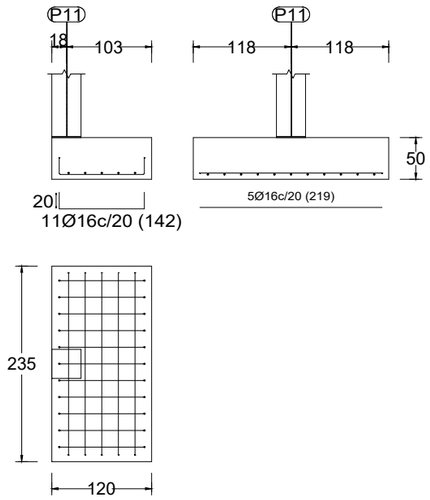

P12

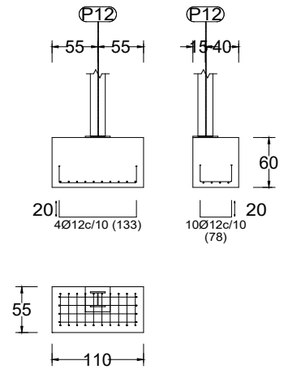

PROMOTOR:	AUTOR:	PROJECTE:		SITUACIÓ:	
Ajuntament de Sant Celoni Àrea de Territori	Eva Fernández Simó Arquitecta Colegiado nº 05393	PROJECTE BÀSIC I D'EXECUCIÓ DEL NOU CASAL D'AVIS A L'EDIFICI DE L'ANTIGA CAMBRA AGRÀRIA (SANT CELONI)		CARRER PONENT, 9	
		PLÀNOL:	DATA:	ESCALA:	Nº PLÀNOL:
		SISTEMA ESTRUCTURAL ESPECEJAMENT DE FONAMENTACIÓ	ABRIL 2022	S/E	2.03.2

ESPECEJAMENT FONAMENTACIÓ FULLA 3 DE 6

P13, P20 Y P29

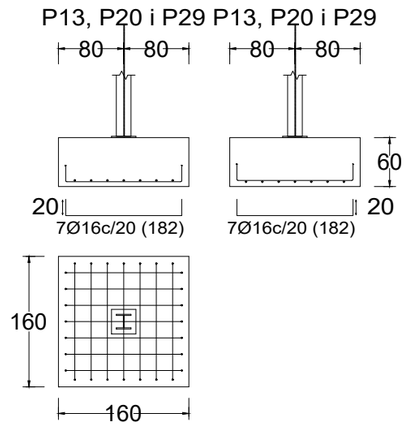

P14 Y P30

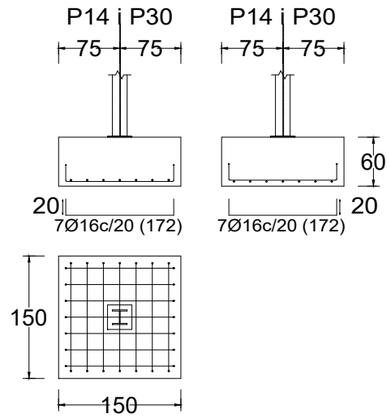

P15

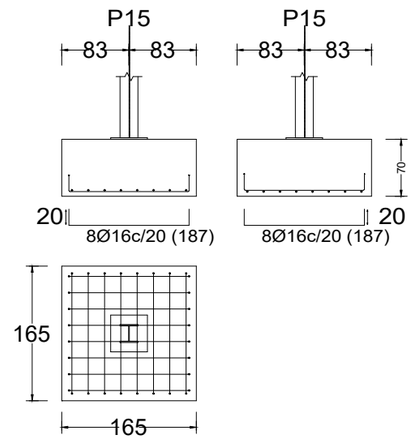

P16

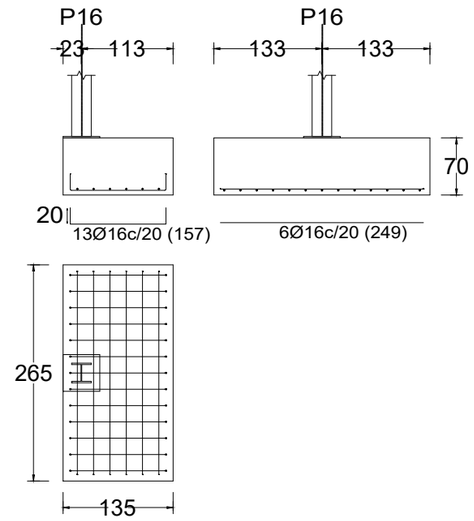

P17

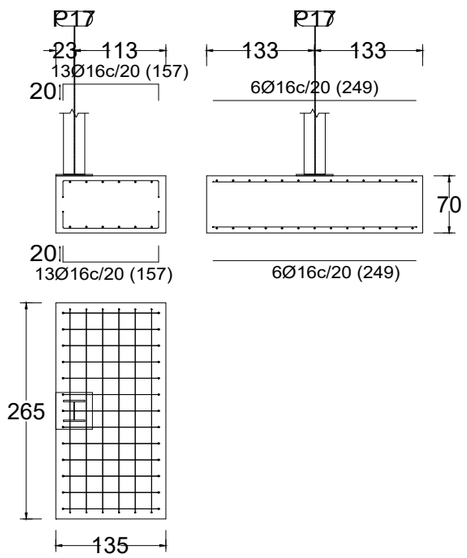

P18

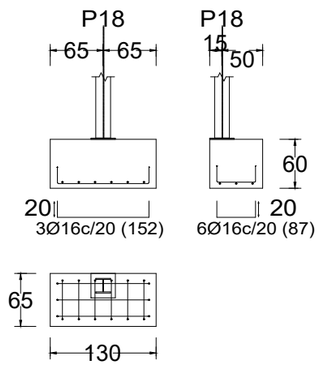

P19 Y P24

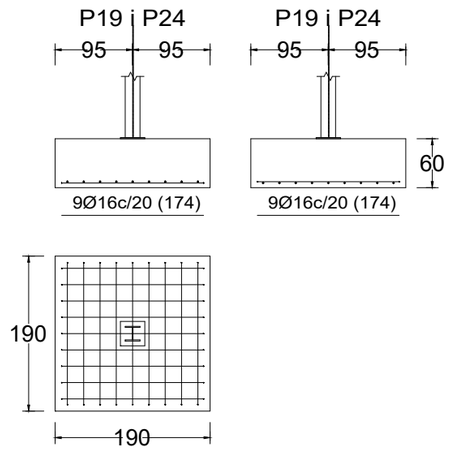

P21 Y P26

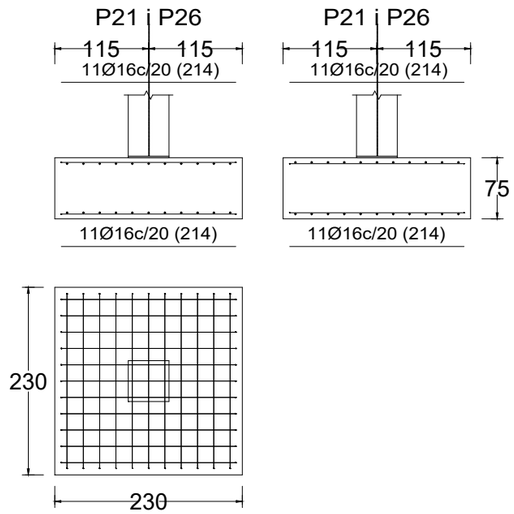

PROMOTOR:	AUTOR:	PROJECTE:		SITUACIÓ:	
Ajuntament de Sant Celoni Àrea de Territori	Eva Fernández Simó Arquitecta Colegiado nº 05393	PROJECTE BÀSIC I D'EXECUCIÓ DEL NOU CASAL D'AVIS A L'EDIFICI DE L'ANTIGA CAMBRA AGRÀRIA (SANT CELONI)		CARRER PONENT, 9	
		PLÀNOL:	DATA:	ESCALA:	Nº PLÀNOL:
		SISTEMA ESTRUCTURAL ESPECEJAMENT DE FONAMENTACIÓ	ABRIL 2022	S/E	2.03.3

ESPECEJAMENT FONAMENTACIÓ FULLA 4 DE 6

P22

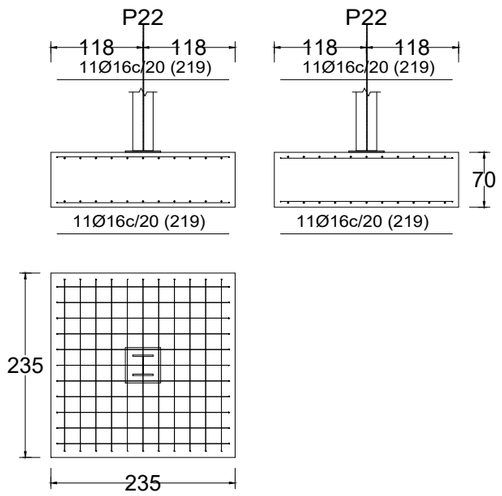

P23

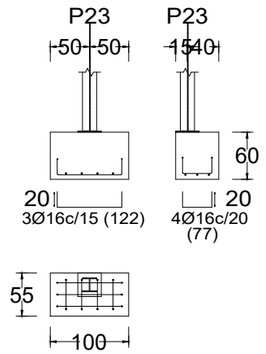

P25

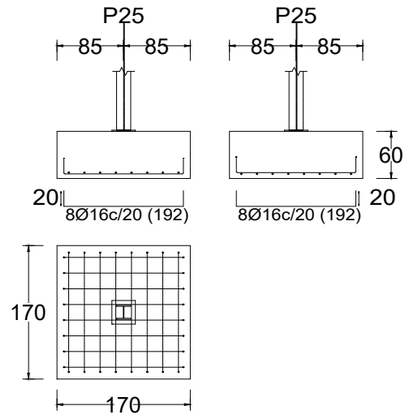

P27

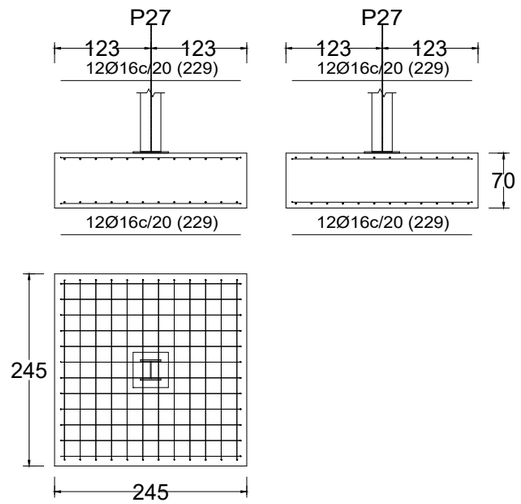

P28

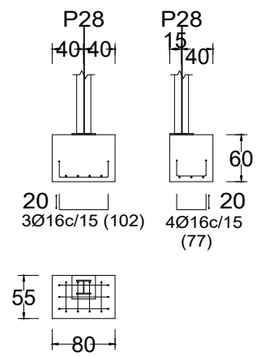

PROMOTOR:	AUTOR:	PROJECTE:		SITUACIÓ:	
Ajuntament de Sant Celoni Àrea de Territori	X-ai XÚQUER arquitectura e ingeniería Eva Fernández Simó Arquitecta Colegiado nº 05393	PROJECTE BÀSIC I D'EXECUCIÓ DEL NOU CASAL D'AVIS A L'EDIFICI DE L'ANTIGA CAMBRA AGRÀRIA (SANT CELONI)		CARRER PONENT, 9	
		PLÀNOL:	DATA:	ESCALA:	Nº PLÀNOL:
		SISTEMA ESTRUCTURAL ESPECEJAMENT DE FONAMENTACIÓ	ABRIL 2022	S/E	2.03.4

ESPECEJAMENT FONAMENTACIÓ FULLA 5 DE 6

P48

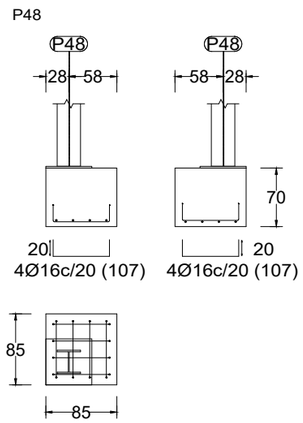

P31

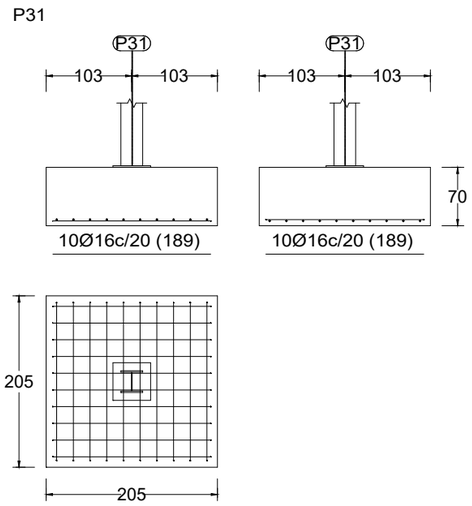

P32

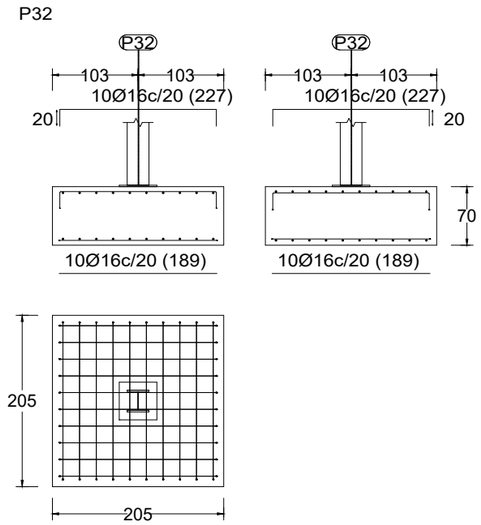

P33

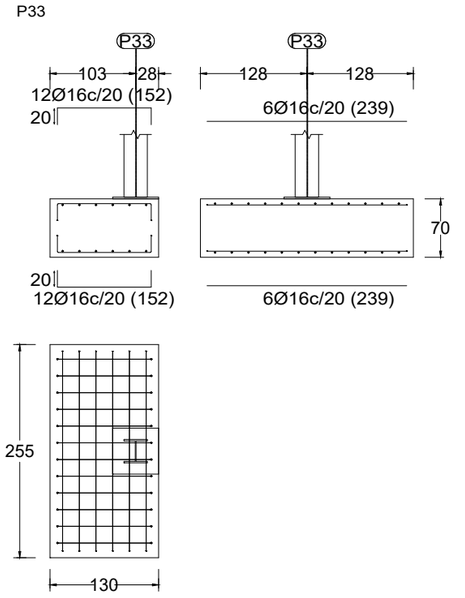

P34

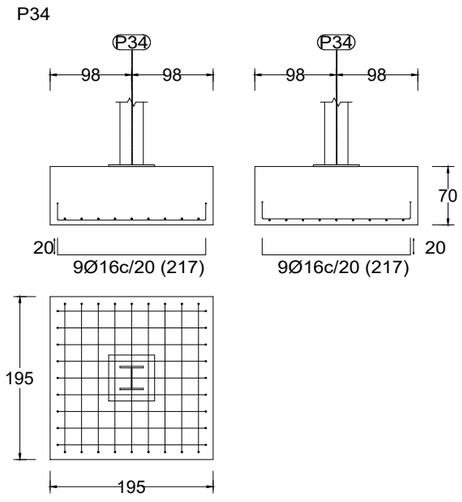

P35, P36 Y P37

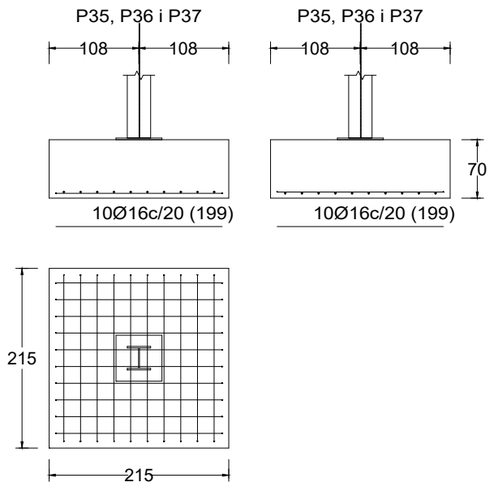

P38

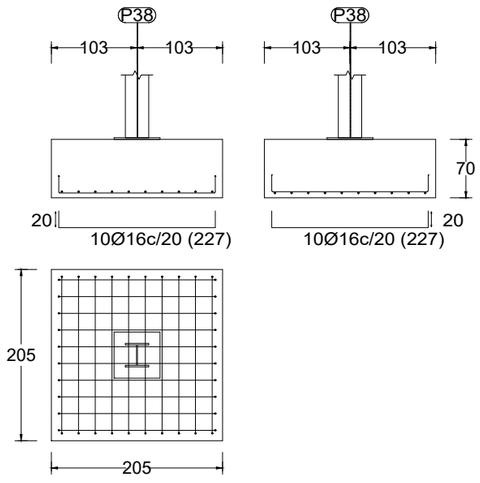

P39

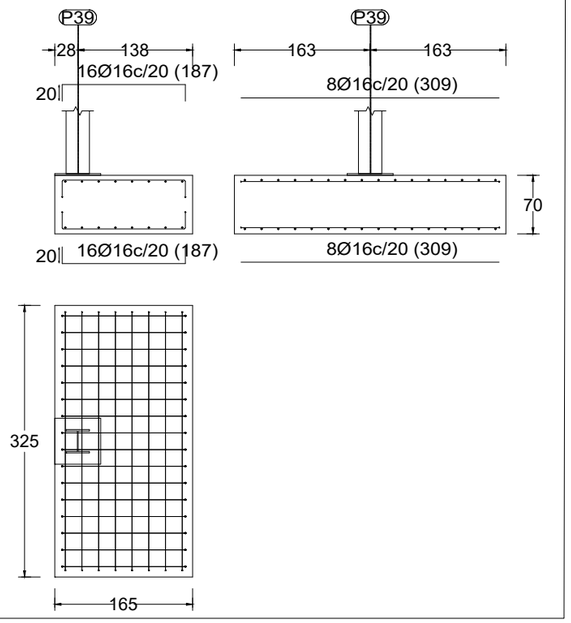

PROMOTOR:	AUTOR:	PROJECTE:		SITUACIÓ:	
Ajuntament de Sant Celoni Àrea de Territori	X-ai XÚQUER arquitectura e ingeniería Eva Fernández Simó Arquitecta Colegiado nº 05393	PROJECTE BÀSIC I D'EXECUCIÓ DEL NOU CASAL D'AVIS A L'EDIFICI DE L'ANTIGA CAMBRA AGRÀRIA (SANT CELONI)		CARRER PONENT, 9	
		PLÀNOL:	DATA:	ESCALA:	Nº PLÀNOL:
		SISTEMA ESTRUCTURAL ESPECEJAMENT DE FONAMENTACIÓ	ABRIL 2022	S/E	2.03.5

ESPECEJAMENT FONAMENTACIÓ FULLA 6 DE 6

P40

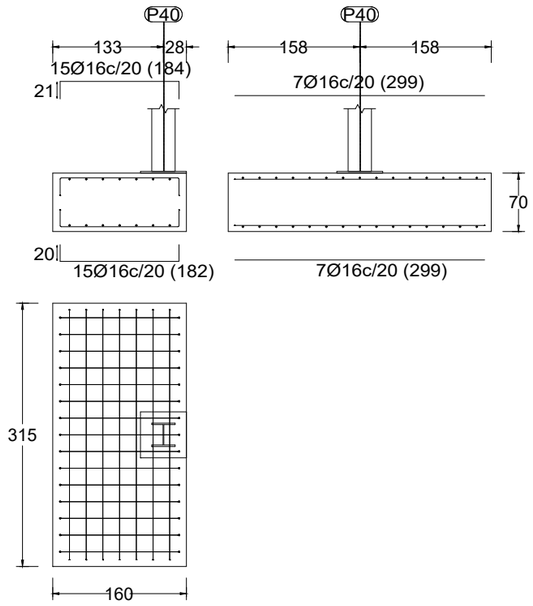

P41

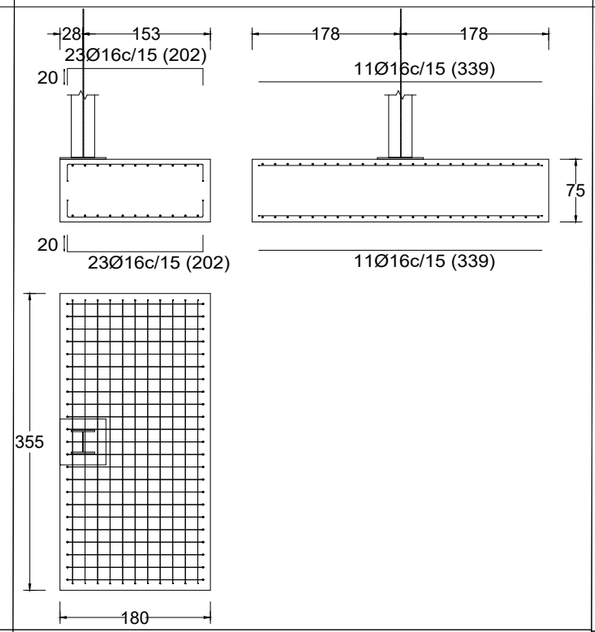

P42

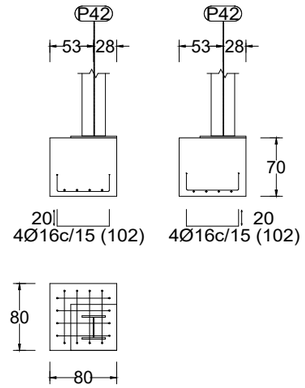

P44 Y P46

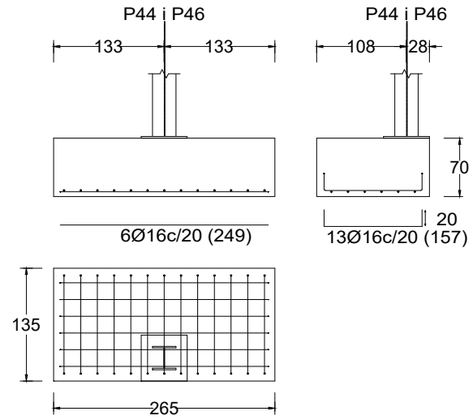

P45

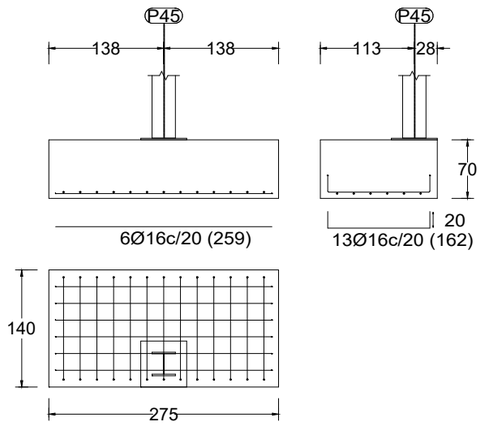

P47

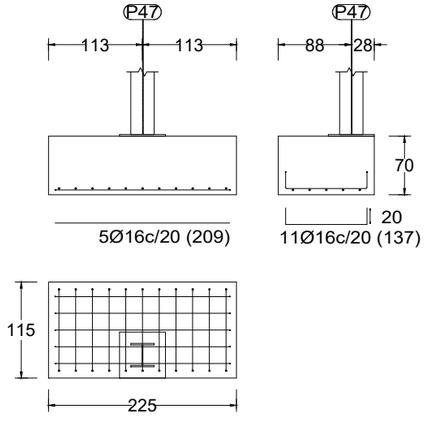

P43

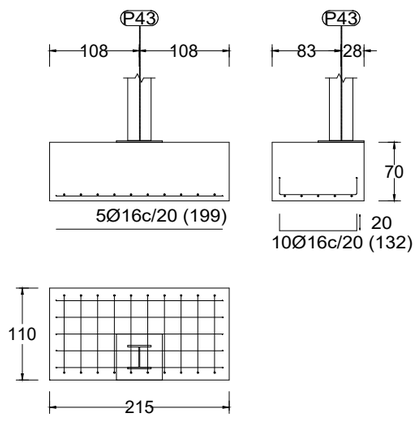

PROMOTOR:	AUTOR:	PROJECTE:		SITUACIÓ:	
Ajuntament de Sant Celoni Àrea de Territori	X-ai XÚQUER arquitectura i enginyeria Eva Fernández Simó Arquitecta Colegiado nº 05393	PROJECTE BÀSIC I D'EXECUCIÓ DEL NOU CASAL D'AVIS A L'EDIFICI DE L'ANTIGA CAMBRA AGRÀRIA (SANT CELONI)		CARRER PONENT, 9	
		PLÀNOL:	DATA:	ESCALA:	Nº PLÀNOL:
		SISTEMA ESTRUCTURAL ESPECEJAMENT DE FONAMENTACIÓ	ABRIL 2022	S/E	2.03.6

BIGUES DE LLIGAT I CENTRADORES

Escala 1:40

Cuadre de bigues centradores	
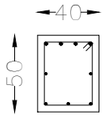 VC.T-1 Arm. sup.: 4Ø16 Arm. inf.: 3Ø12 Arm. pell: 1x2Ø12 Estreps: 1xØ8c/30	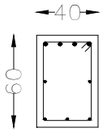 VC.T-2 Arm. sup.: 4Ø20 Arm. inf.: 3Ø12 Arm. pell: 1x2Ø12 Estreps: 1xØ8c/30
Cuadre de bigues centradores	**Cuadre de bigues de lligat**
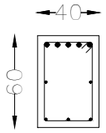 VC.T-3 Arm. sup.: 5Ø25 Arm. inf.: 3Ø12 Arm. pell: 1x2Ø12 Estreps: 1xØ8c/30	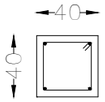 C.1.1 Arm. sup.: 2Ø12 Arm. inf.: 2Ø12 Estreps: 1xØ8c/25

Sabata sobre pou de fonamentació

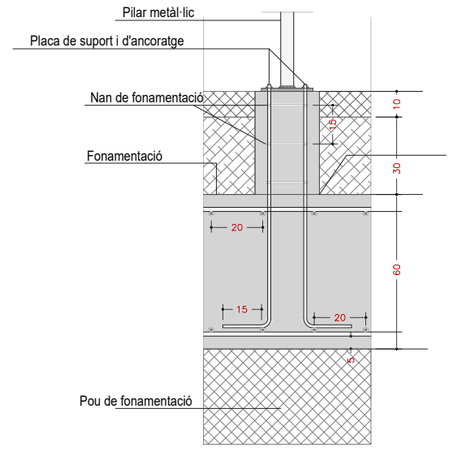

Biga de lligat entre sabates

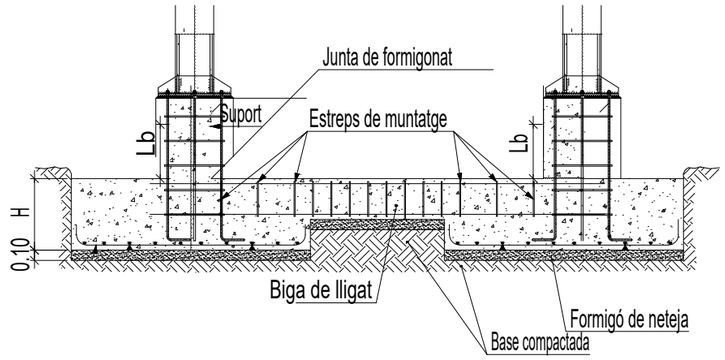

Biga de lligat entre sabates

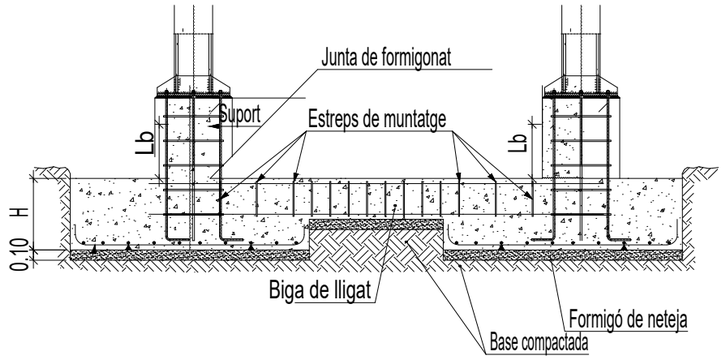

Sección por viga centradora

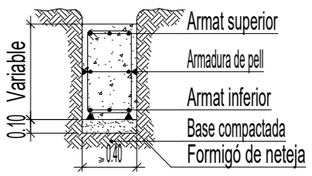

Característiques dels materials - Elements de fonamentació

Materials	Formigó								Acer		
	Control		Característiques						Control	Característiques	
Element Zona/Planta	Nivell Control	Coef. Ponde.	Tipus	Consistència	Tamany màx. àrid	Exposició Ambient	Recobriment nominal	Recobriment nominal sobre el terreny	Nivell Control	Coef. Ponde.	Tipus
SABATES	Estadistic	γ_c=1.50	HA-25	plàstica a tova (9-15 cm)	30/40 mm	XC2	5 cm	8 cm amb terreny 5 cm amb formigó de neteja	Normal	γ_s=1.15	B 500 S
BIGUES DE LLIGAT	Estadistic	γ_c=1.50	HA-25	plàstica a tova (9-15 cm)	30/40 mm	XC2	5 cm	8 cm amb terreny 5 cm amb formigó de neteja	Normal	γ_s=1.15	B 500 S
BIGUES CENTRADORES	Estadistic	γ_c=1.50	HA-25	plàstica a tova (9-15 cm)	30/40 mm	XC2	5 cm	8 cm amb terreny 5 cm amb formigó de neteja	Normal	γ_s=1.15	B 500 S
Execució (accions)	Normal	γ_G=1.50 γ_Q=1.60									

Recobriments nominals

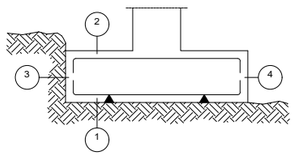

1a.- Recobriment inferior contacte terreny ⩾ 8 cm.
1b.- Recobriment amb formigó de neteja 4 cm.
2.- Recobriment superior lliure 4/5 cm.
3.- Recobriment lateral contacte amb el terreny ⩾ 8 cm.
4.- Recobriment lateral lliure 4/5 cm.

Dades geotècniques

- Tensió admisible del terreny considerada = 0,2 MPa

Longituds de solapi en arrencada de pilars. Lb

Armadura	Sense accions dinàmiques		Amb accions dinàmiques	
	B 400 S	B 500 S	B 400 S	B 500 S
Ø12	25 cm	30 cm	40 cm	50 cm
Ø14	40 cm	45 cm	50 cm	60 cm
Ø16	45 cm	50 cm	60 cm	70 cm
Ø20	60 cm	65 cm	80 cm	100 cm
Ø25	80 cm	100 cm	110 cm	130 cm

Nota: Vàlid per a formigó Fck ⩾ 25 N/mm2
Si Fck ⩾30 N/mm2 podran reduir-se aquestes longituds

PROMOTOR:	AUTOR:	PROJECTE:		SITUACIÓ:	
Ajuntament de Sant Celoni Àrea de Territori	X-ai XÚQUER arquitectura i enginyeria Eva Fernández Simó Arquitecta Colegiado nº 05393	**PROJECTE BÀSIC I D'EXECUCIÓ DEL NOU CASAL D'AVIS A L'EDIFICI DE L'ANTIGA CAMBRA AGRÀRIA (SANT CELONI)**		**CARRER PONENT, 9**	
		PLÀNOL:	**DATA:**	**ESCALA:**	**Nº PLÀNOL:**
		SISTEMA ESTRUCTURAL ESPECEJAMENT DE FOND AMENTACIÓ	**ABRIL 2022**	**E: 1/100**	**2.03.7**

P1=P3=P4=P7=P9=P10=P6=P15=P16

Dimensions Placa = 450x450x18 mm (S355 (UNE-EN 10025-2))
Perns = 8Ø20 mm, B 500 S, Ys = 1.15

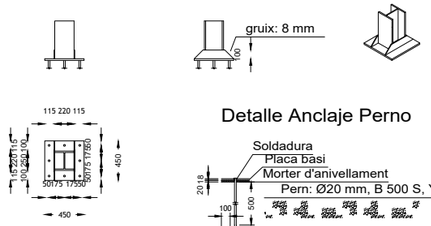

P5=P11

Dimensions Placa = 350x350x15 mm (S355 (UNE-EN 10025-2))
Perns = 4Ø16 mm, B 500 S, Ys = 1.15

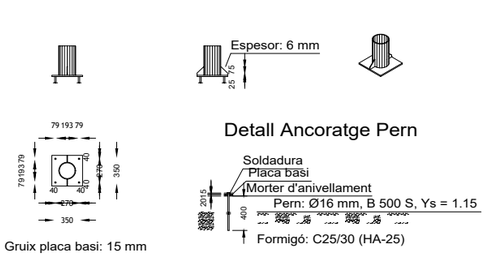

P12=P13=P14=P18=P19=P20=P23=P24 P25=P28=P29=P30

Dimensions Placa = 300x300x15 mm (S355 (UNE-EN 10025-2))
Perns = 4Ø14 mm, B 500 S, Ys = 1.15

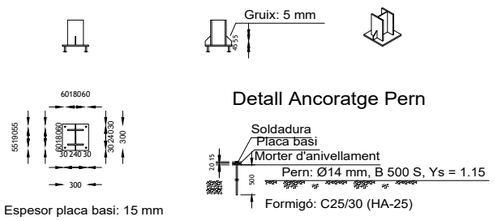

P8=P2=P39=P38=P48=P47=P46=P37 P36=P45=P44=P35=P34=P43

Dimensions Placa = 550x550x20 mm (S355 (UNE-EN 10025-2))
Perns = 12Ø16 mm, B 500 S, Ys = 1.15

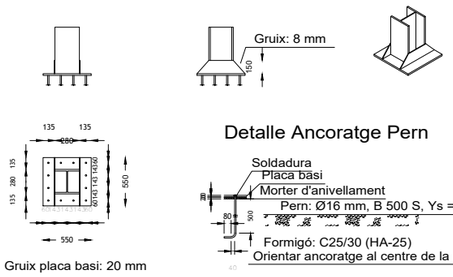

P17=P22=P27=P31=P32

Dimensions Placa = 450x450x18 mm (S355 (UNE-EN 10025-2))
Perns = 8Ø20 mm, B 500 S, Ys = 1.15

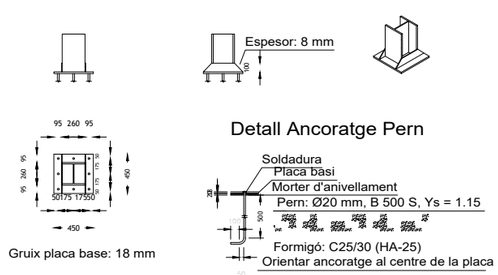

P21=P26

Dimensiones Placa = 500x500x18 mm (S355 (UNE-EN 10025-2))
Pernos = 4Ø20 mm, B 500 S, Ys = 1.15

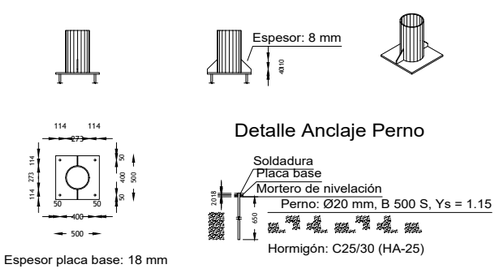

Arrencada de pilar (HEB) en fonament. Unión rígida.

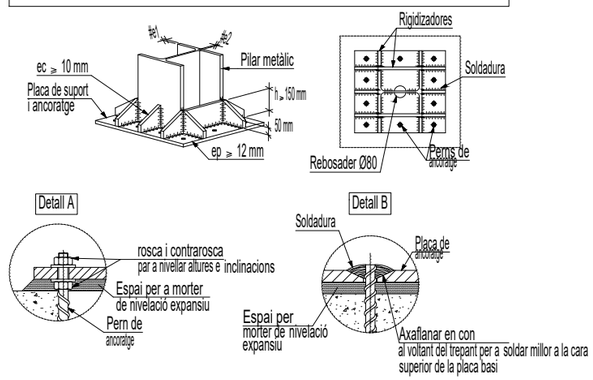

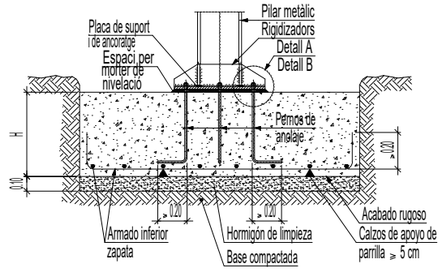

Arrencada de pilar (circular) en fonament. Unió rígida.

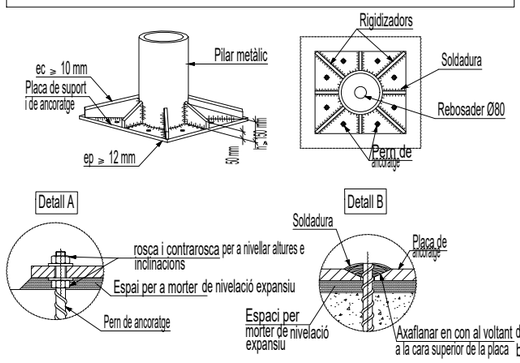

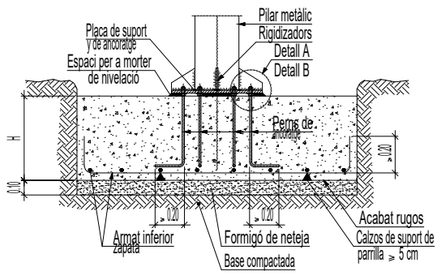

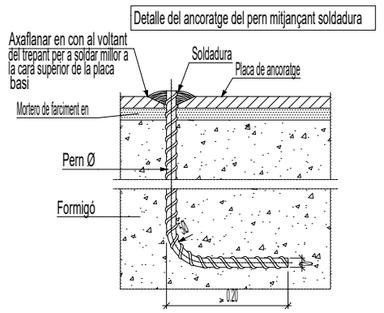

CUADRE DE MATERIALS

Cuadre de característiques del Material			
Tipus	S-355JR	Poisson	0,30
Grau	JR	Coeficiente de dilatació térmica	1,2*10^(-5)
Modulo de elasticitat	210 GPa	Coeficient de seguretat	1,15
Limiti elàstic	355 MPa	Pes específic	7800 kN/m3

PROMOTOR:	AUTOR:	PROJECTE:		SITUACIÓ:	
Ajuntament de Sant Celoni Àrea de Territori	X-ai XÚQUER arquitectura i enginyeria Eva Fernández Simó Arquitecta Colegiado nº 05393	PROJECTE BÀSIC I D'EXECUCIÓ DEL NOU CASAL D'AVIS A L'EDIFICI DE L'ANTIGA CAMBRA AGRÀRIA (SANT CELONI)		CARRER PONENT, 9	
		PLÀNOL:	DATA:	ESCALA:	Nº PLÀNOL:
		SISTEMA ESTRUCTURAL PLAQUES D'ANCORATGE	ABRIL 2022	E: 1/70	2.04

PLANTA DE BIGUES I PILARS: COBERTA 1. FULLA 1 DE 2

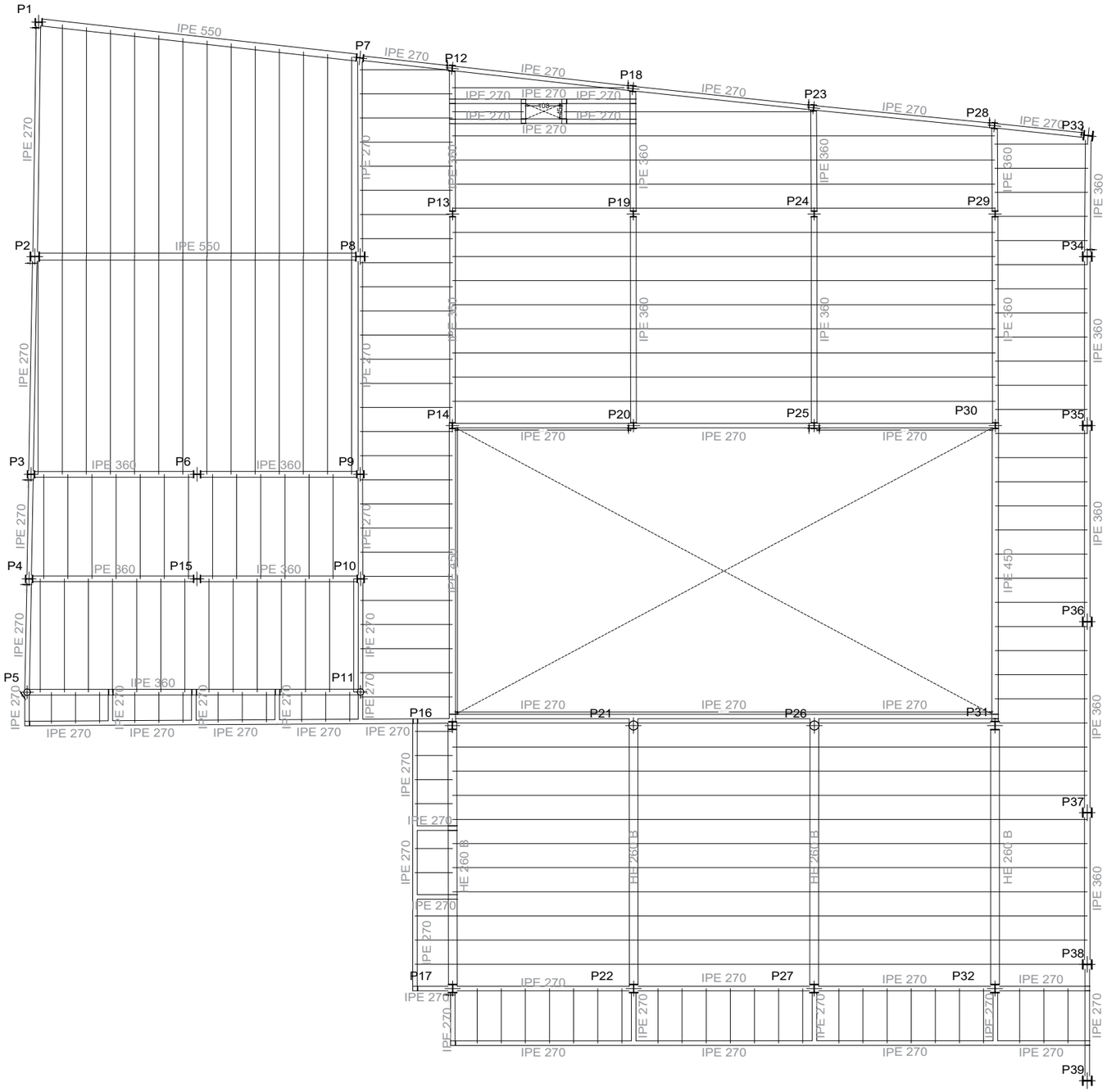

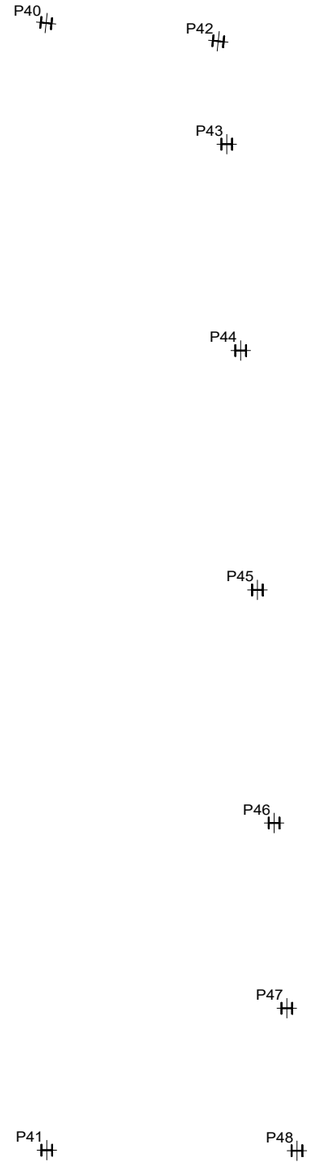

CUADRE DE MATERIALS

Cuadre de característiques del Material			
Tipus	S-355JR	Poisson	0,30
Grau	JR	Coeficiente de dilatació térmica	1,2*10^(-5)
Modulo de elasticitat	210 GPa	Coeficient de seguretat	1,15
Limiti elàstic	355 MPa	Pes especific	7800 kN/m3

PROMOTOR:	AUTOR:	PROJECTE:		SITUACIÓ:	
Ajuntament de Sant Celoni Àrea de Territori	X-ai XÚQUER arquitectura e ingeniería Eva Fernández Simó Arquitecta Colegiado nº 05393	PROJECTE BÀSIC I D'EXECUCIÓ DEL NOU CASAL D'AVIS A L'EDIFICI DE L'ANTIGA CAMBRA AGRÀRIA (SANT CELONI)		CARRER PONENT, 9	
		PLÀNOL:	DATA:	ESCALA:	Nº PLÀNOL:
		SISTEMA ESTRUCTURAL PLANTA DE VIGUES I PILARS	ABRIL 2022	E: 1/150	2.05.1

PLANTA DE BIGUES I PILARS: COBERTA 1. FULLA 1 DE 2

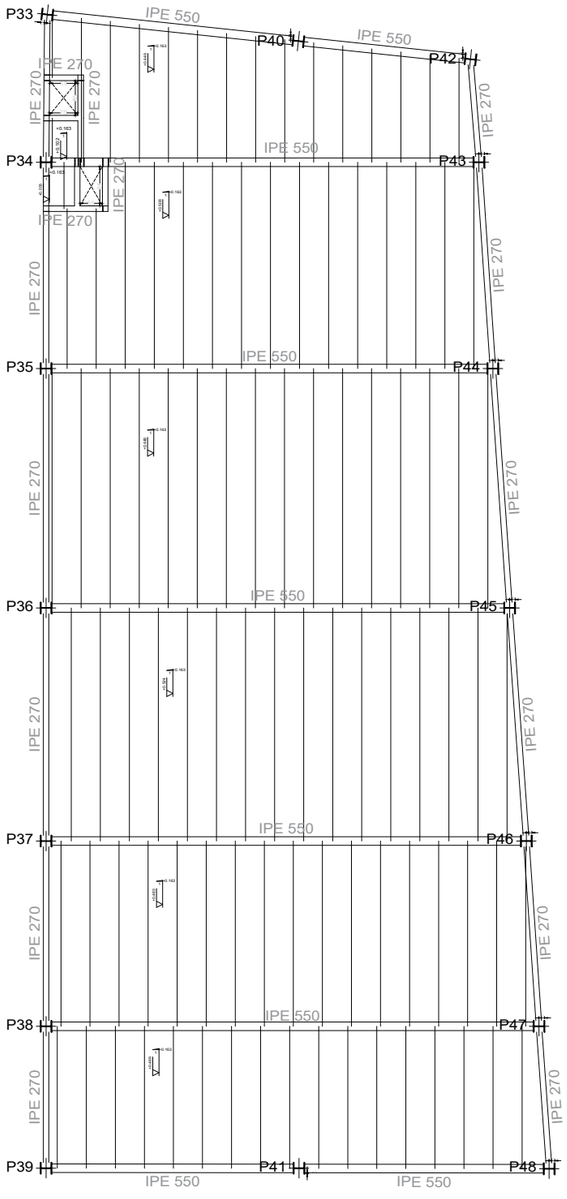

P1=P3=P4 P6=P9=P10 P15	P2=P8	P5=P11	P7	P12=P18 P23=P28	P13=P14 P19=P20 P24=P25 P29=P30	P16	P17=P22 P27=P31 P32	P21=P26	P33	P34=P35 P36
									HE 280 B	HE 280 B
HE 220 B	HE 280 B	193x6.3	HE 220 B	HE 180 B	HE 180 B	HE 240 B	HE 260 B	273x10	HE 280 B	HE 280 B

P37=P38 P39	P40	P41	P42	P43	P44	P45	P46	P47	P48
HE 280 B									
HE 280 B	HE 280 B	HE 280 B	HE 280 B	HE 280 B	HE 280 B	HE 280 B	HE 280 B	HE 280 B	HE 280 B

CUADRE DE MATERIALES

Cuadre de característiques del Material			
Tipus	S-355JR	Poisson	0,30
Grau	JR	Coeficiente de dilatació térmica	1,2*10^(-5)
Modulo de elasticitat	210 GPa	Coeficient de seguretat	1,15
Limiti elástic	355 MPa	Pes específic	7800 kN/m3

Tabla de características de forjat de viguetes (Grupo 2)
FORJAT DE VIGUETES PRETENSADES DE FORMIGÓ
Alçada de bovedilla: 25 cm
Espesor capa compresió: 5 cm
Intereix: 72 cm
Bovedilla: De Formigó
Ampliaria nervi: 12 cm
Volumen de formigó: 0.106 m3/m2
Pes propi: 3.64 kN/m2 (Simple), 4.17 kN/m2 (Doble)

PROMOTOR:	AUTOR:	PROJECTE:		SITUACIÓ:	
Ajuntament de Sant Celoni Àrea de Territori	X-ai XÚQUER arquitectura e ingeniería Eva Fernández Simó Arquitecta Colegiado nº 05393	PROJECTE BÀSIC I D'EXECUCIÓ DEL NOU CASAL D'AVIS A L'EDIFICI DE L'ANTIGA CAMBRA AGRÀRIA (SANT CELONI)		CARRER PONENT, 9	
		PLÀNOL:	DATA:	ESCALA:	Nº PLÀNOL:
		SISTEMA ESTRUCTURAL PLANTA DE VIGUES I PILARS	ABRIL 2022	E: 1/150	2.05.2

FORJAT DE COBERTA 1. FULLA 1 DE 2

CUADRE DE MATERIALS

Cuadre de característiques del Material			
Tipus	S-355JR	Poisson	0,30
Grau	JR	Coeficiente de dilatació térmica	1,2*10^(-5)
Modulo de elasticitat	210 GPa	Coeficient de seguretat	1,15
Limiti elástic	355 MPa	Pes específic	7800 kN/m3

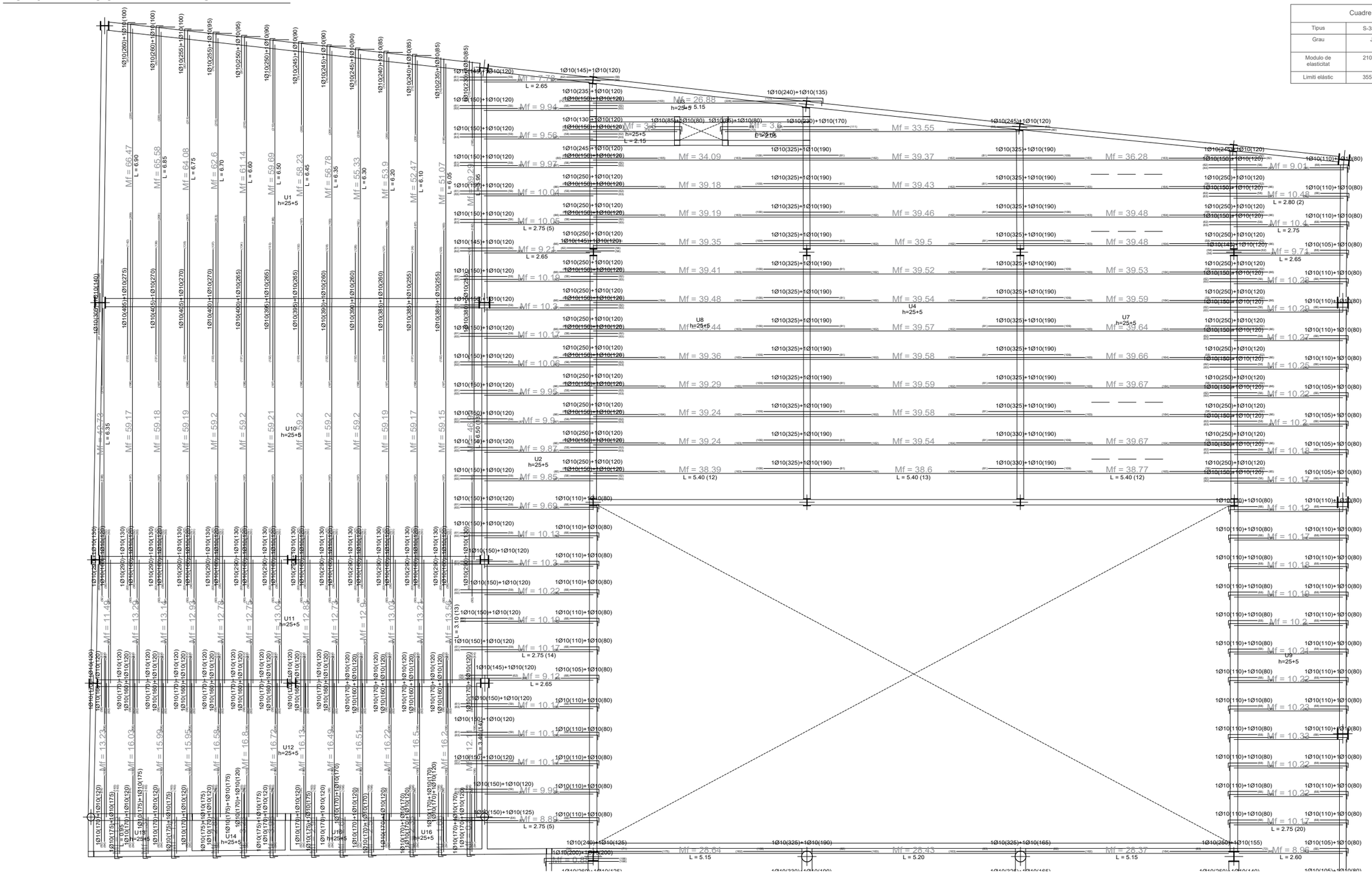

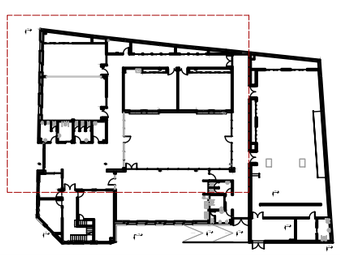

PROMOTOR:	AUTOR:	PROJECTE:		SITUACIÓ:	
Ajuntament de Sant Celoni Àrea de Territori	Eva Fernández Simó Arquitecta Colegiado nº 05393	PROJECTE BÀSIC I D'EXECUCIÓ DEL NOU CASAL D'AVIS A L'EDIFICI DE L'ANTIGA CAMBRA AGRÀRIA (SANT CELONI)		CARRER PONENT, 9	
		PLÀNOL:	DATA:	ESCALA:	Nº PLÀNOL:
		SISTEMA ESTRUCTURAL FORJAT DE COBERTA 1	ABRIL 2022	E: 1/100	2.06.1

FORJAT DE COBERTA 1. FULLA 2 DE 2

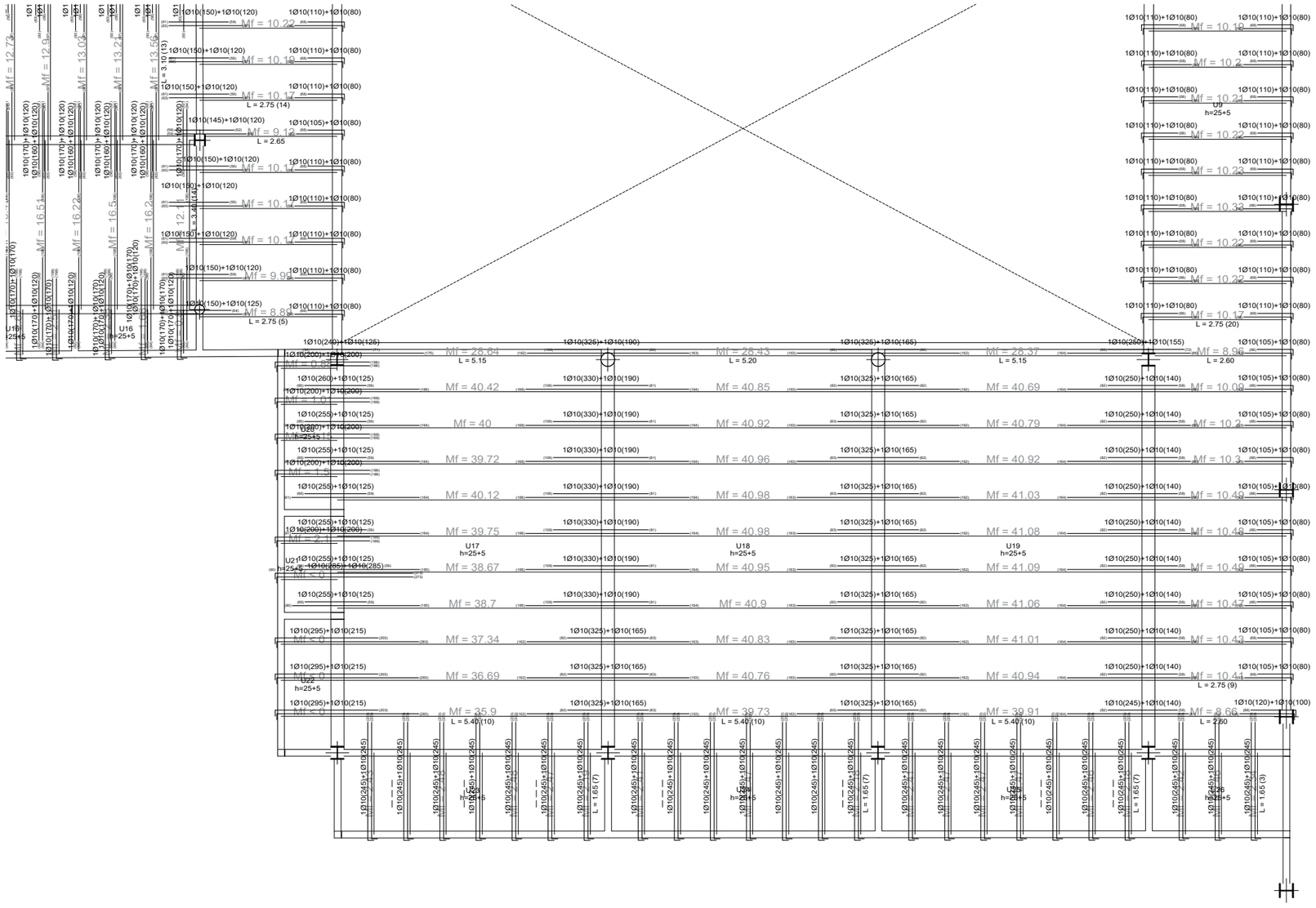

Tabla de característiques de forjat de viguetes (Grupo 2)
FORJAT DE VIGUETES PRETENSADES DE FORMIGÓ
Alçada de bovedilla: 25 cm
Espesor capa compresió: 5 cm
Intereix: 72 cm
Bovedilla: De Formigó
Amplaria nervi: 12 cm
Volumen de formigó: 0.106 m3/m2
Pes propi: 3.64 kN/m2 (Simple), 4.17 kN/m2 (Doble)

CUADRE DE MATERIALS

Cuadre de característiques del Material			
Tipus	S-355JR	Poisson	0,30
Grau	JR	Coeficiente de dilatació térmica	1,2*10^(-5)
Modulo de elasticitat	210 GPa	Coeficient de seguretat	1,15
Limiti elástic	355 MPa	Pes específic	7800 kN/m3

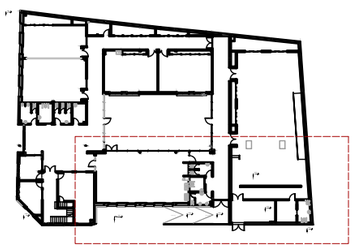

PROMOTOR:	AUTOR:	PROJECTE:	SITUACIÓ:	
Ajuntament de Sant Celoni Àrea de Territori	Eva Fernández Simó Arquitecta Colegiado nº 05393	PROJECTE BÀSIC I D'EXECUCIÓ DEL NOU CASAL D'AVIS A L'EDIFICI DE L'ANTIGA CAMBRA AGRÀRIA (SANT CELONI)	CARRER PONENT, 9	
		PLÀNOL:	DATA:	ESCALA: / Nº PLÀNOL:
		SISTEMA ESTRUCTURAL FORJAT DE COBERTA 1	ABRIL 2022	E: 1/100 / 2.06.2

Tabla de característiques de forjat de viguetes (Grupo 2)
FORJAT DE VIGUETES PRETENSADES DE FORMIGÓ
Alçada de bovedilla: 25 cm
Espesor capa compresió: 5 cm
Intereix: 72 cm
Bovedilla: De Formigó
Ampliaria nervi: 12 cm
Volumen de formigó: 0.106 m3/m2
Pes propi: 3.64 kN/m2 (Simple), 4.17 kN/m2 (Doble)

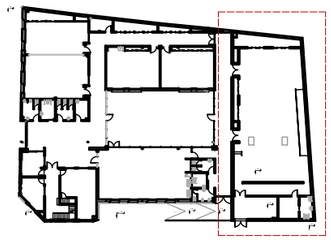

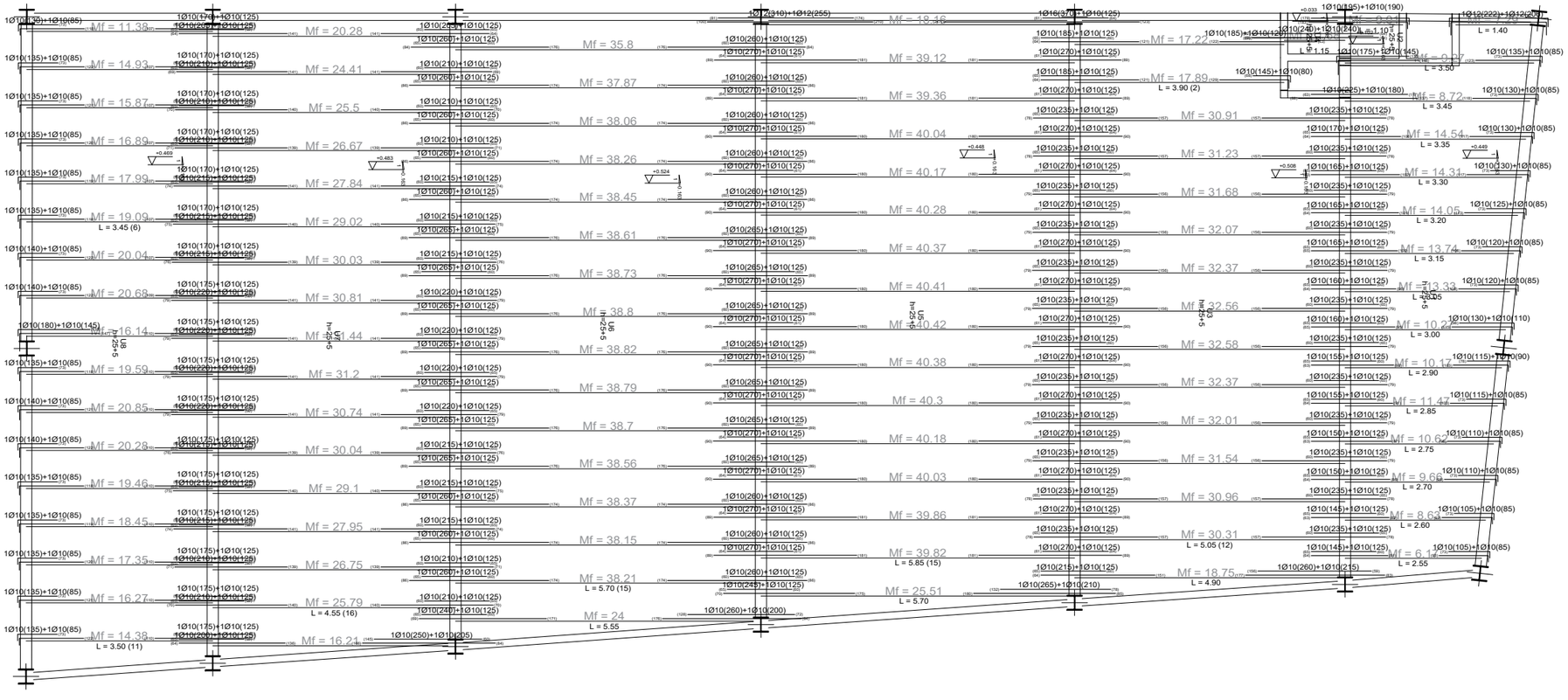

Suport entre obertures amb forjat embegut en biga metàlica despenjada. Forjat unidireccional. Viguetes pretensades

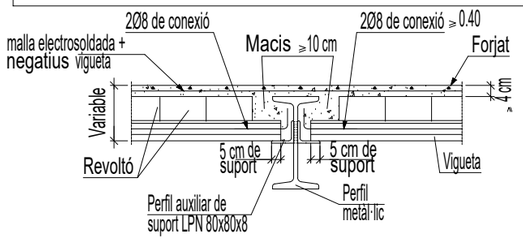

Suport en extrem de obertures amb forjat embegut en viga metàl·lica d'alçada inferiorc Forjat unidireccional Vigúetes pretensades.

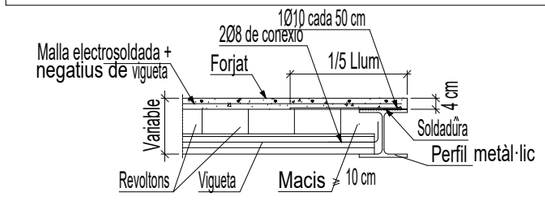

Enllaç semirrigid en extren de obertura de viga amb pilar HEB de última planta

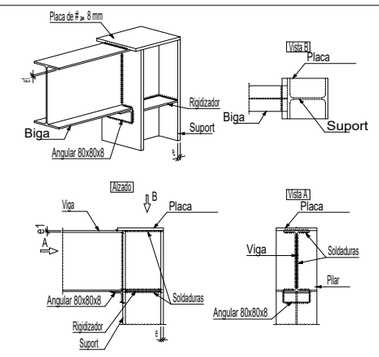

Enllaç articulat en extrem de obertura de viga amb suport HEB d'ultima planta

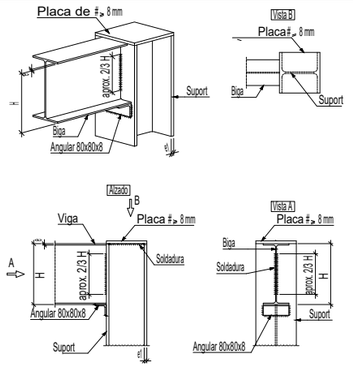

Enlace semirrígido en línea de pilares de viga con pilar (HEB) de última planta.

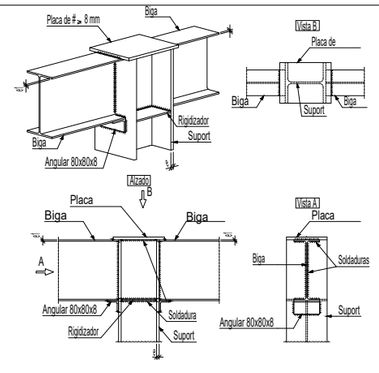

Enllaç articulat en línea de pilars de viga amb pilar (HEB) de última planta.

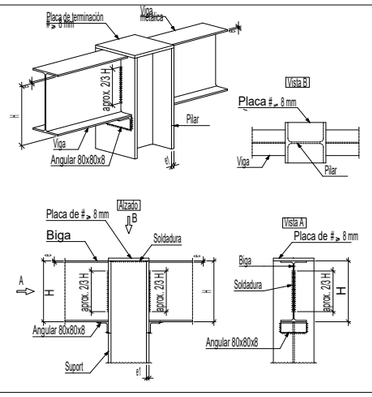

CUADRE DE MATERIALS

Cuadre de característiques del Material			
Tipus	S-355JR	Poisson	0,30
Grau	JR	Coeficiente de dilatació térmica	1,2*10^(-5)
Modulo de elasticitat	210 GPa	Coeficient de seguretat	1,15
Limiti elàstic	355 MPa	Pes especific	7800 kN/m3

PROMOTOR:	AUTOR:	PROJECTE:		SITUACIÓ:	
Ajuntament de Sant Celoni Àrea de Territori	X-ai XÚQUER arquitectura i enginyeria Eva Fernández Simó Arquitecta Colegiado nº 05393	PROJECTE BÀSIC I D'EXECUCIÓ DEL NOU CASAL D'AVIS A L'EDIFICI DE L'ANTIGA CAMBRA AGRÀRIA (SANT CELONI)		CARRER PONENT, 9	
		PLÀNOL:	DATA:	ESCALA:	Nº PLÀNOL:
		SISTEMA ESTRUCTURAL FORJAT DE COBERTA 2 I DETALLS	ABRIL 2022	E: 1/75	2.06.3

Tram 1		
Geometria	Àmbit	1.000 m
	Gruix	0.15 m
	Petjada	0.300 m
	Contrapetja	0.168 m
	Desnivell que salva	3.73 m
	Nº de graons	21
	Planta final	Forjada 1
	Planta inicial	Fonamentació
Càrregues	Pes propi	3.68 kN/m2
	Peldañeado (Realitzat amb maó)	1.15 kN/m2
	Solat	1.00 kN/m2
	Baranes	3.00 kN/m
	Sobrecàrrega d'ús	3.00 kN/m2
Materials	Formigó	HA-25, Yc=1.5
	Acer	B 500 S, Ys=1.15
	Rec. geomàtric	3.0 cm

Secció C-C

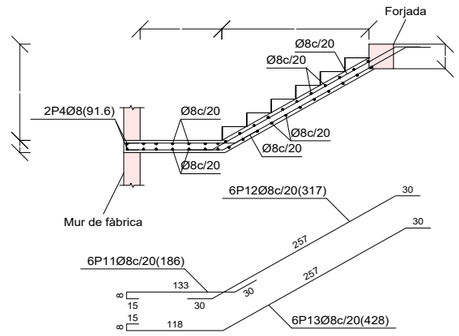

Secció D-D

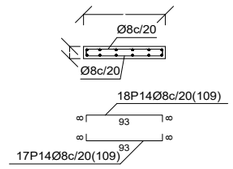

Secció E-E

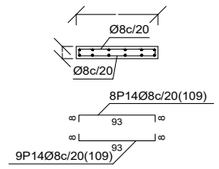

Secció F-F

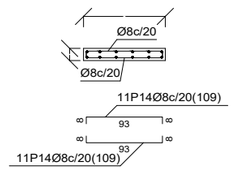

Secció A-A

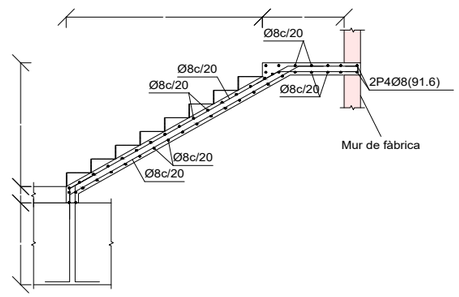

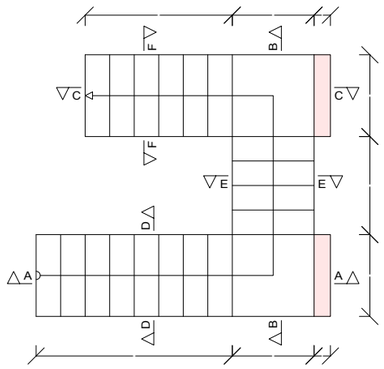

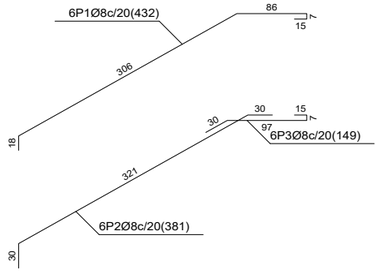

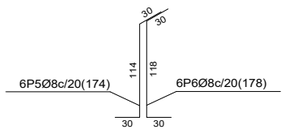

Secció B-B

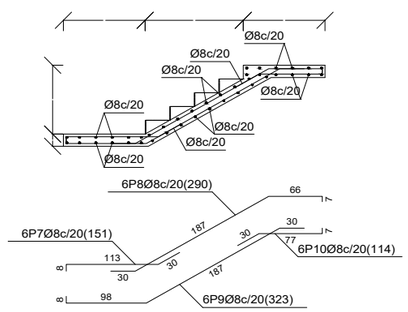

Escala 1:50

Elemento	Pos.	Diám.	No.	Pat. (cm)	Recta (cm)	Pat. (cm)	Long. (cm)	Total (cm)	B 500 S, Ys=1.15 (kg)
Escala 2-Tram 1	1	Ø8	6		432		432	2592	10.2
	2	Ø8	6		381		381	2286	9.0
	3	Ø8	6		149		149	894	3.5
	4	Ø8	4		92		92	368	1.5
	5	Ø8	6		174		174	1044	4.1
	6	Ø8	6		178		178	1068	4.2
	7	Ø8	6		151		151	906	3.6
	8	Ø8	6		290		290	1740	6.9
	9	Ø8	6		323		323	1938	7.6
	10	Ø8	6		114		114	684	2.7
	11	Ø8	6		186		186	1116	4.4
	12	Ø8	6		317		317	1902	7.5
	13	Ø8	6		428		428	2568	10.1
	14	Ø8	74		109		109	8066	31.8
							Total+10%:		117.8
								Ø8:	117.8
								Total:	117.8

Arrencada recrescuda en forjat sobre muret de formigó

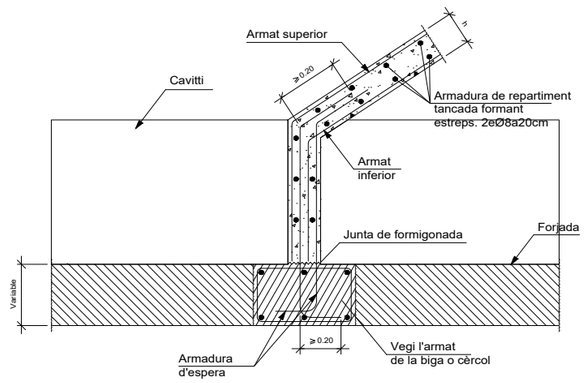

Lliurament de zanca en biga embeguda en forjat amb esglaó

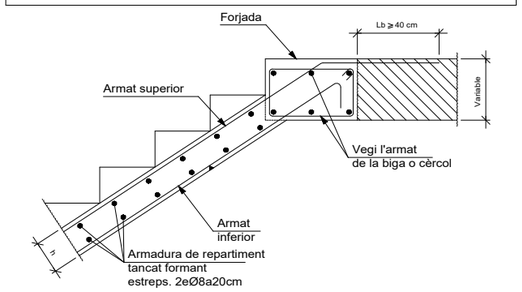

Resum Acer Escala 2		Long. total (m)	Pes+10% (kg)
B 500 S, Ys=1.15	Ø8	271.7	118

PROMOTOR:	AUTOR:	PROJECTE:	SITUACIÓ:	
Ajuntament de Sant Celoni Àrea de Territori	X-ai XÚQUER arquitectura i enginyeria Eva Fernández Simó Arquitecta Colegiado nº 05393	**PROJECTE BÀSIC I D'EXECUCIÓ DEL NOU CASAL D'AVIS A L'EDIFICI DE L'ANTIGA CAMBRA AGRÀRIA (SANT CELONI)**	**CARRER PONENT, 9**	
		PLÀNOL:	**DATA:**	**ESCALA:** / **Nº PLÀNOL:**
		SISTEMA ESTRUCTURAL DETALL ESTRUCTURAL D'ESCALA	**ABRIL 2022**	E: 1/150 / 2.07

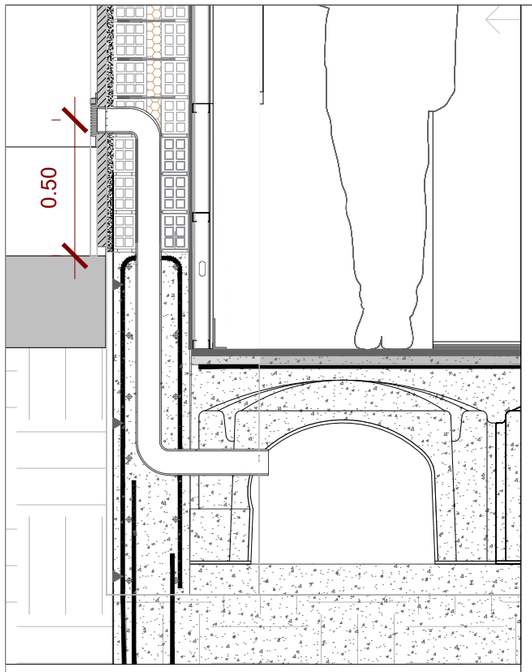

MUR DE MITGERA COMPOST PER UNA CAPA D'AÏLLAMENT TÈRMIC DE POLIESTIRÈ EXTRUÏT I UNA FULLA PRINCIPAL DE FÀBRICA DE MAÓ PERFORAT DE ½ PEU RECOLZAT SOBRE SABATA CORREGUDA

MUR DE FORMIGÓ ARMAT HA-25 AMB SUPORT SOBRE SABATA CORREGUDA

RV (nº): REIXETA DE VENTILACIÓ EN MUR

RV (nº): REIXETA DE VENTILACIÓ EN SÒL

SENTIT DE VENTILACIÓ

VENTILACIÓ MUR DE FORMIGÓ CAS 1

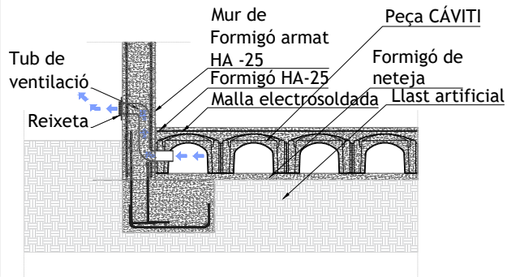

VENTILACIÓ MUR DE FORMIGÓ CAS 2

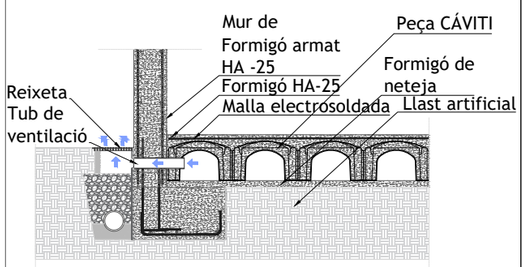

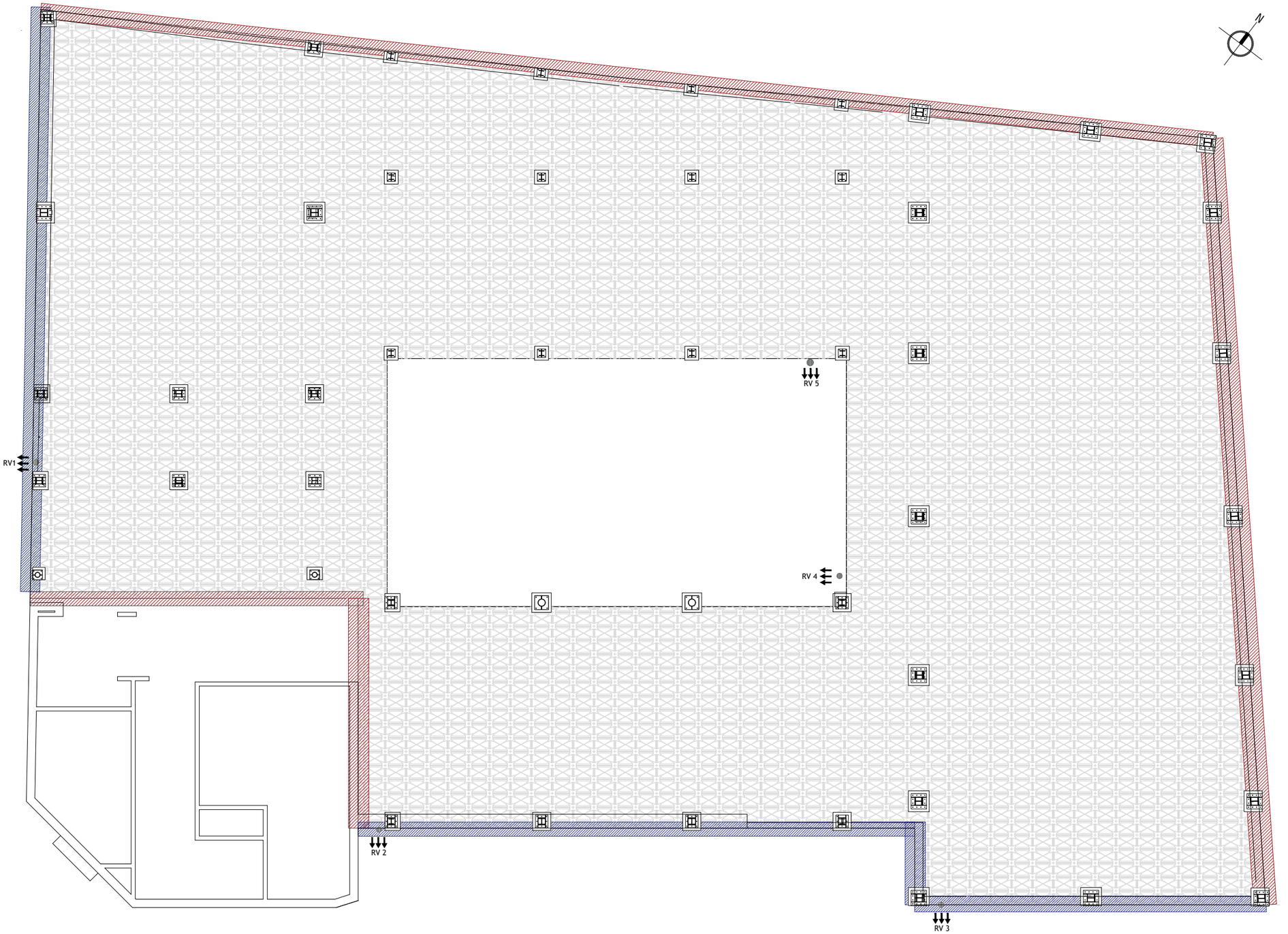

PROMOTOR:	AUTOR:	PROJECTE:		SITUACIÓ:	
Ajuntament de Sant Celoni Àrea de Territori	X-ai XÚQUER arquitectura i enginyeria Eva Fernández Simó Arquitecta Colegiado nº 05393	PROJECTE BÀSIC I D'EXECUCIÓ DEL NOU CASAL D'AVIS A L'EDIFICI DE L'ANTIGA CAMBRA AGRÀRIA (SANT CELONI)		CARRER PONENT, 9	
		PLÀNOL:	DATA:	ESCALA:	Nº PLÀNOL:
		3.SISTEMA D'ENVOLVENT I D'ACABATS EXTERIORS TERRES I MURS EN CONTACTE AMB EL TERRENY	ABRIL 2022	E:1/150	3.01

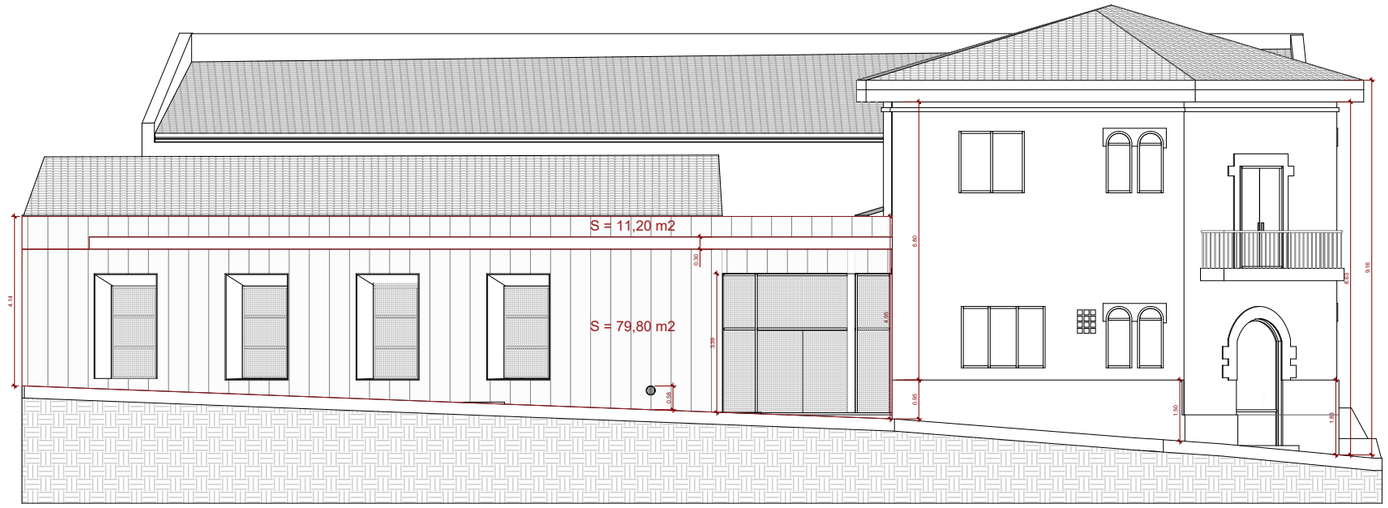

FAÇANA CARRER DEL DOCTOR FLEMING

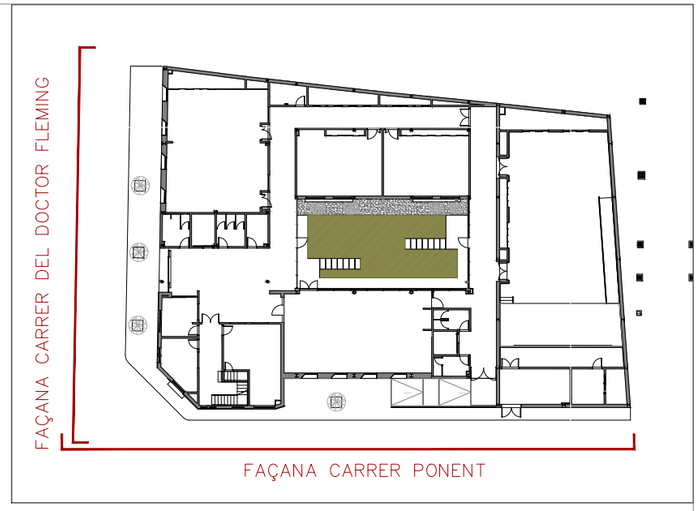

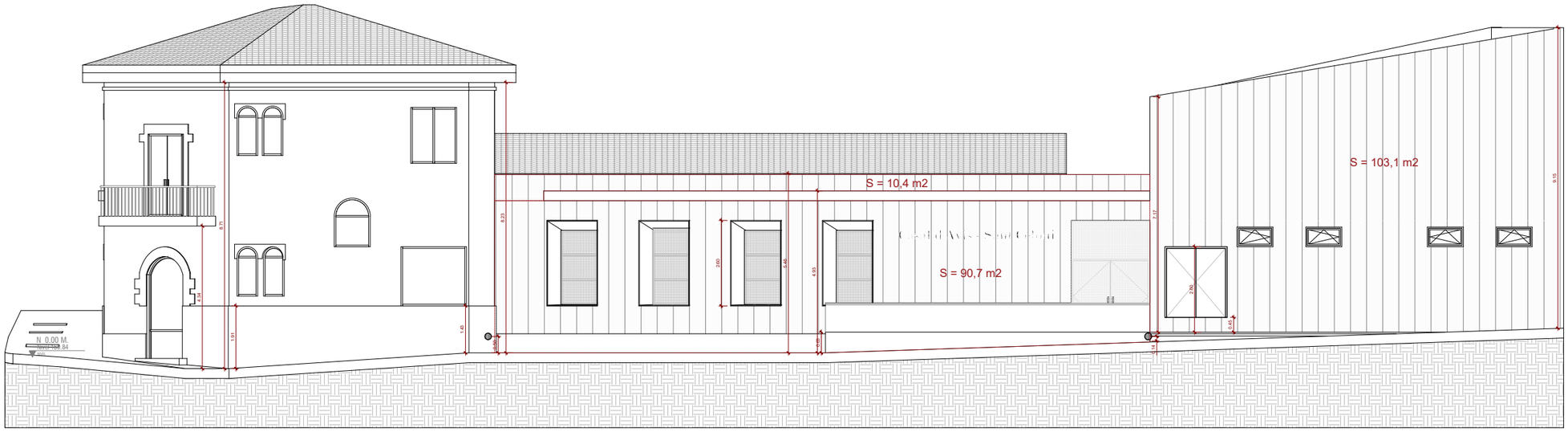

FAÇANA CARRER PONENT

PROMOTOR:	AUTOR:	PROJECTE:		SITUACIÓ:	
Ajuntament de Sant Celoni Àrea de Territori	X-ai XÒQUER arquitectura e ingeniería Eva Fernández Simó Arquitecta Colegiado nº 05393	PROJECTE BÀSIC I D'EXECUCIÓ DEL NOU CASAL D'AVIS A L'EDIFICI DE L'ANTIGA CAMBRA AGRÀRIA (SANT CELONI)		CARRER PONENT, 9	
		PLÀNOL:	DATA:	ESCALA:	Nº PLÀNOL:
		3.SISTEMES D'ENVOLVENT I D'ACABATS EXTERIORS FAÇANES Y MITJANERES	ABRIL 2022	E:1/150	3.02

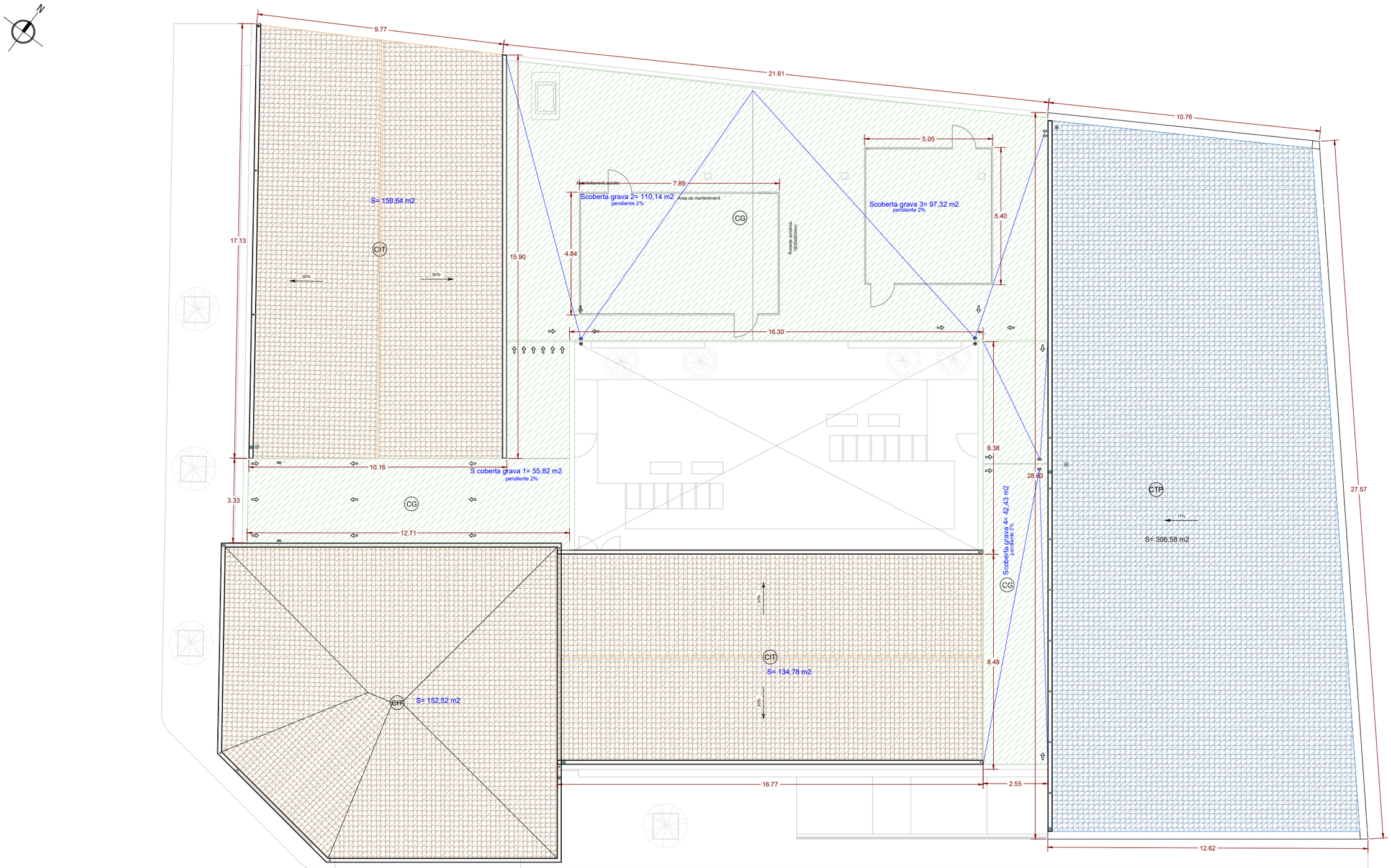

LLEGENDA DE COBERTES		
CG	COBERTA PLANA NO TRANSITABLE, INVERTIDA AMB PROTECCIÓ DE GRAVA	
CTP	COBERTA INCLINADA NO VENTILADA AMB ACABAT DE TEULES CERÀMIQUES PLANES	
CIT	COBERTA INCLINADA AMB ACABAT DE TEULES CERÀMIQUES CORBES EN COLOR VERMELL	

PROMOTOR:	AUTOR:	PROJECTE:		SITUACIÓ:	
Ajuntament de Sant Celoni Àrea de Territori	X-ai XÚQUER arquitectura enginyeria Eva Fernández Simó Arquitecta Colegiado nº 05393	PROJECTE BÀSIC I D'EXECUCIÓ DEL NOU CASAL D'AVIS A L'EDIFICI DE L'ANTIGA CAMBRA AGRÀRIA (SANT CELONI)		CARRER PONENT, 9	
		PLÀNOL:	DATA:	ESCALA:	Nº PLÀNOL:
		3.SISTEMES D'ENVOLVENT I D'ACABATS EXTERIORS COBERTES	ABRIL 2022	E:1/150	3.03

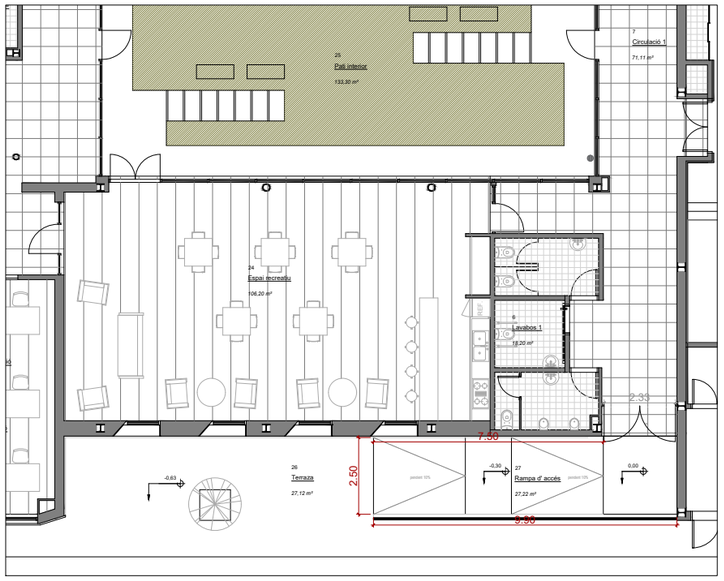

COTES I SUPERFÍCIES

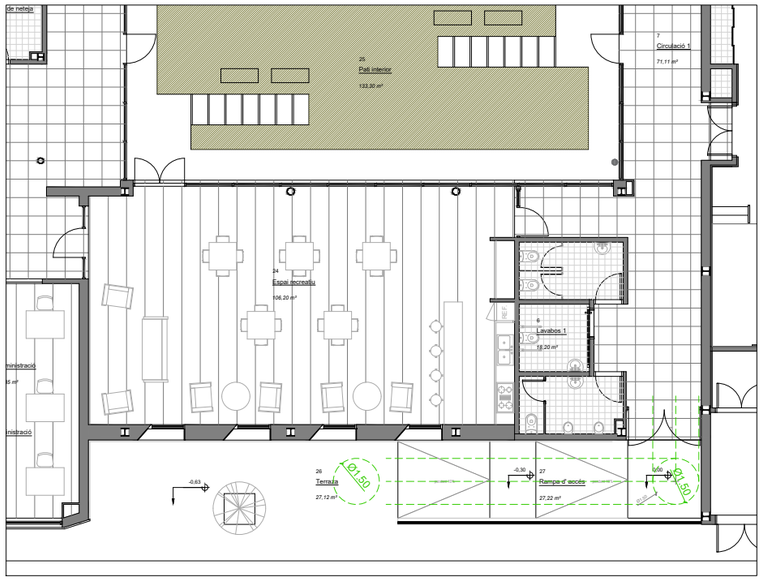

JUSTIFICACIÓ DB SUA

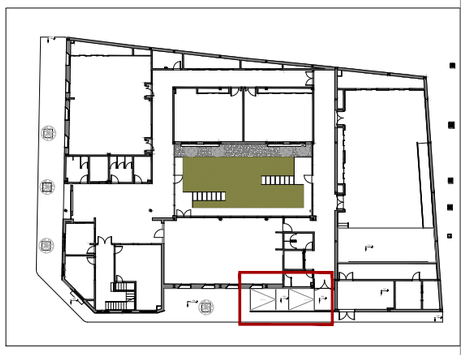

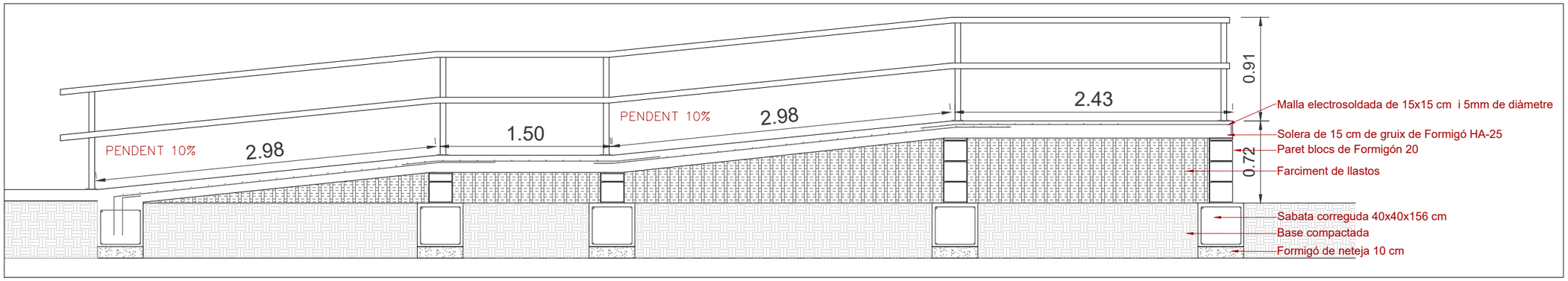

DETALL CONSTRUCTIU RAMPA

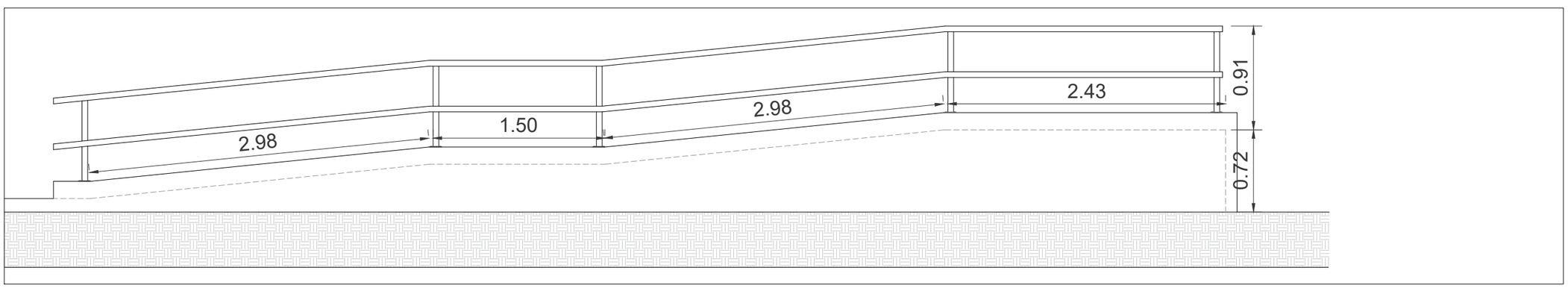

ELEMENTS DE PROTECCIÓ EXTERIORS

PROMOTOR:	AUTOR:	PROJECTE:		SITUACIÓ:	
Ajuntament de Sant Celoni Àrea de Territori	X-ai XÚQUER arquitectura e ingeniería Eva Fernández Simó Arquitecta Colegiado nº 05393	PROJECTE BÀSIC I D'EXECUCIÓ DEL NOU CASAL D'AVIS A L'EDIFICI DE L'ANTIGA CAMBRA AGRÀRIA (SANT CELONI)		CARRER PONENT, 9	
		PLÀNOL:	DATA:	ESCALA:	Nº PLÀNOL:
		3.SISTEMES D'ENVOLVENT I D'ACABATS EXTERIORS RAMPES I ELEMENTS DE PROTECCIÓ EXTERIORS	ABRIL 2022	E:1/200 1/40	3.04

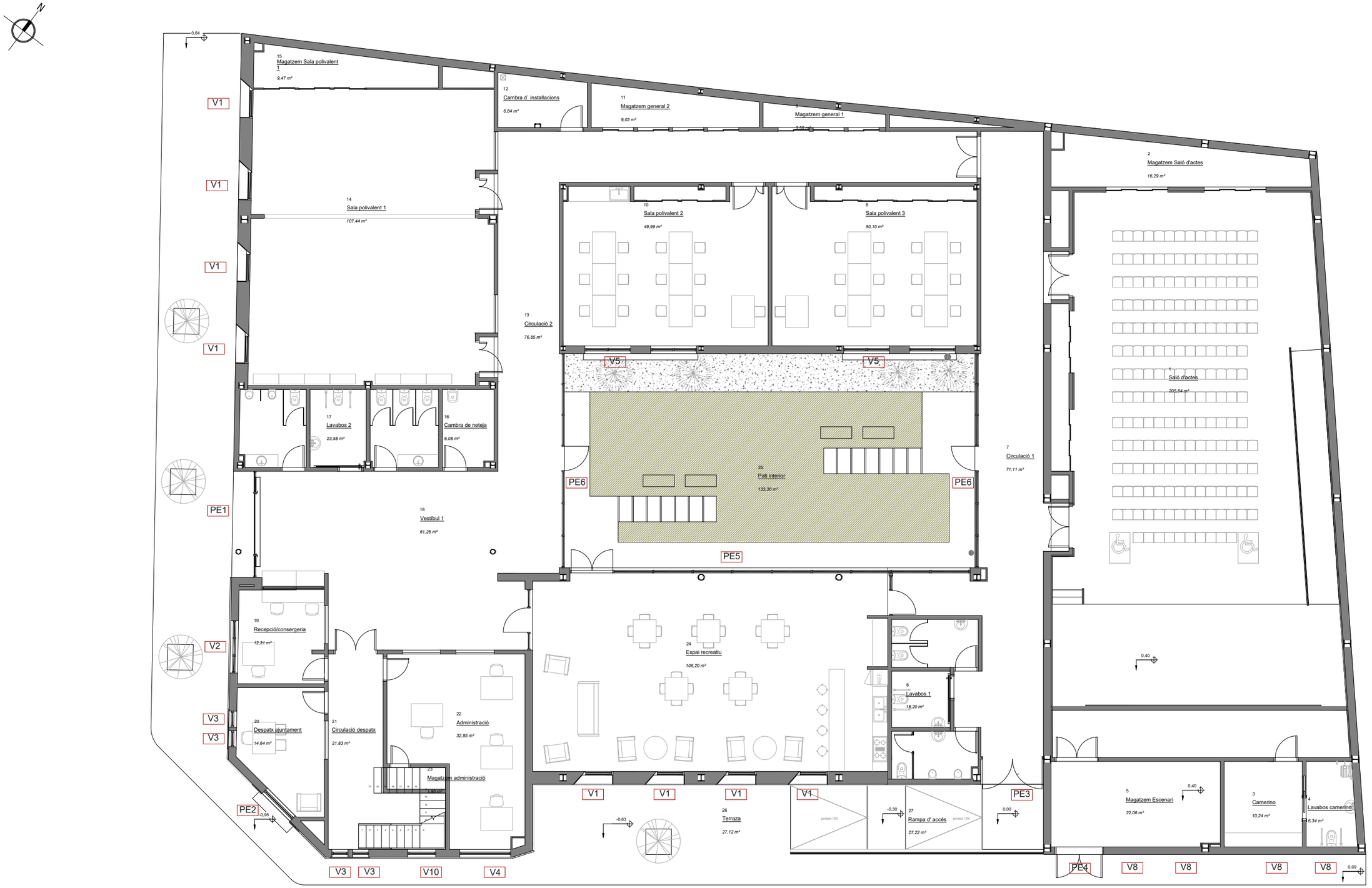

PROMOTOR:	AUTOR:	PROJECTE:		SITUACIÓ:	
Ajuntament de Sant Celoni Àrea de Territori	X-ai XÚQUER arquitectura i ingeniería Eva Fernández Simó Arquitecta Colegiado nº 05393	PROJECTE BÀSIC I D'EXECUCIÓ DEL NOU CASAL D'AVIS A L'EDIFICI DE L'ANTIGA CAMBRA AGRÀRIA (SANT CELONI)		CARRER PONENT, 9	
		PLÀNOL:	DATA:	ESCALA:	Nº PLÀNOL:
		3.SISTEMES D'ENVOLVENT I D'ACABATS EXTERIORS FUSTERIES EXTERIORS PLANTA BAIXA	ABRIL 2022	E:1/150	3.05.1

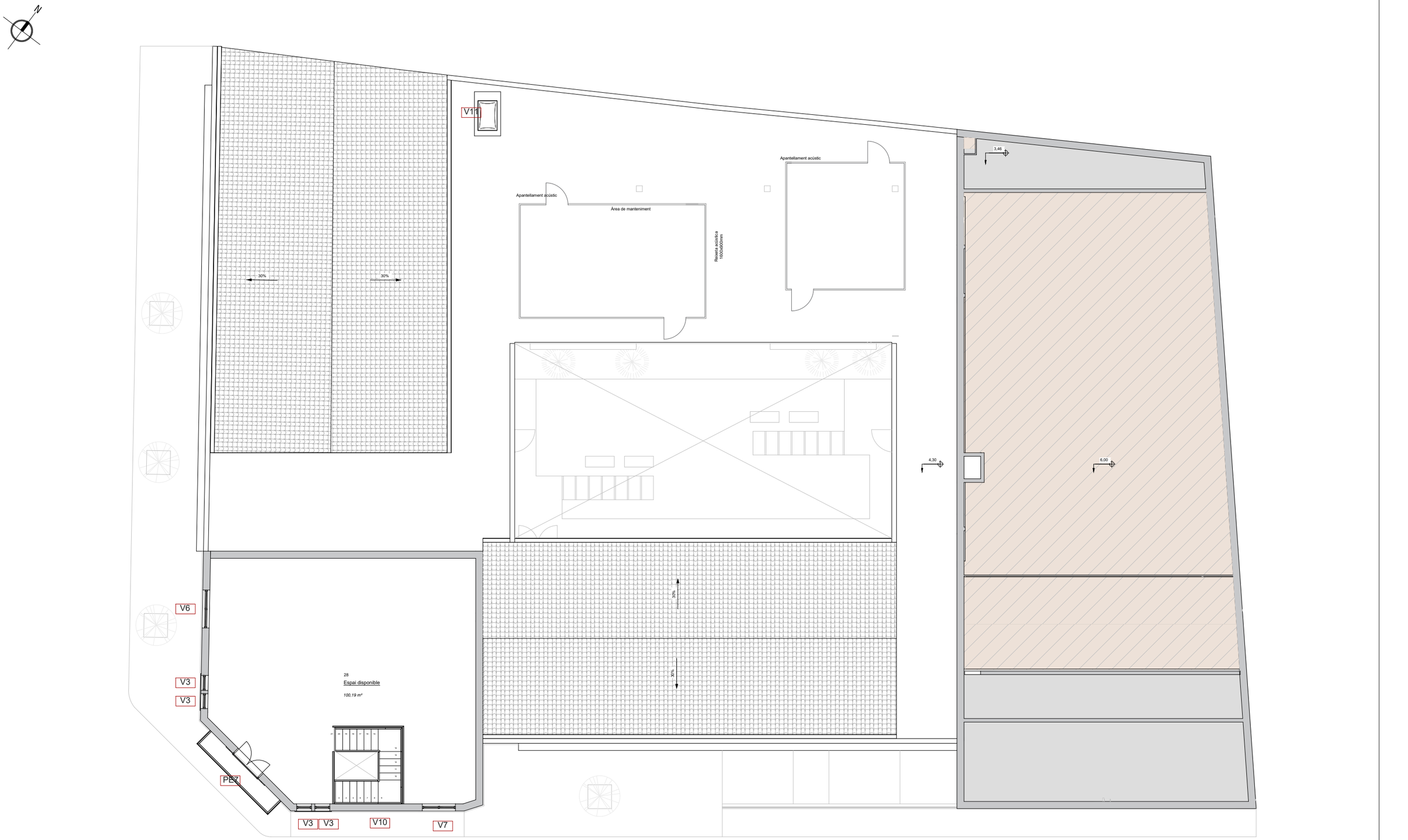

PROMOTOR:	AUTOR:	PROJECTE:		SITUACIÓ:	
Ajuntament de Sant Celoni Àrea de Territori	X-ai XÚQUER arquitectura e ingeniería Eva Fernández Simó Arquitecta Colegiado nº 05393	PROJECTE BÀSIC I D'EXECUCIÓ DEL NOU CASAL D'AVIS A L'EDIFICI DE L'ANTIGA CAMBRA AGRÀRIA (SANT CELONI)		CARRER PONENT, 9	
		PLÀNOL:	DATA:	ESCALA:	Nº PLÀNOL:
		3.SISTEMES D'ENVOLVENT I D'ACABATS EXTERIORS FUSTERIES EXTERIORS PLANTA PRIMERA	ABRIL 2022	E:1/150	3.05.2

PORTES EXTERIORS

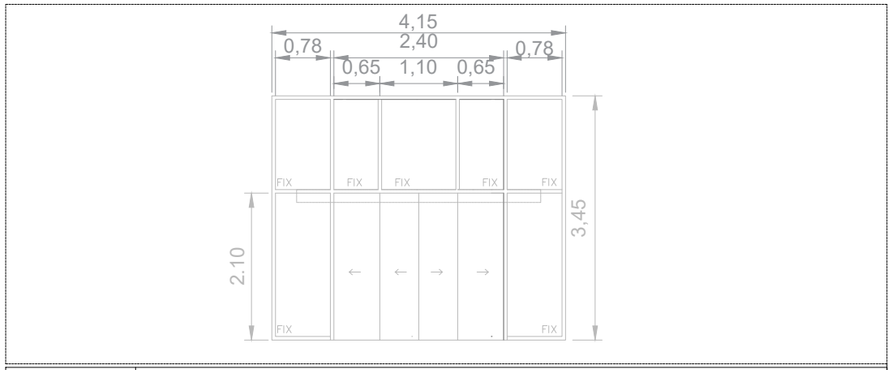

	PE1
Descripció	Porta corredissa automàtica, d'alumini i vidre, per a accés de vianants, amb sistema d'obertura central, de cuatre fulles lliscants de 240x210 cm i dues fulles fixes de 78x210 cm, composta per: calaix superior amb mecanismes, equip de motorización i bateria d'emergència per a obertura i tancament automàtic en cas de tall del subministrament elèctric, d'alumini lacat, color blanc, dos detectors de presència per radiofreqüència, cèl.lula fotoelèctrica de seguretat i panell de control amb quatre modes de funcionament seleccionables; quatre fulles de vidre laminat de seguretat 5+5, incolor, amb perfils d'alumini lacat, color blanc, fixades sobre els perfils amb perfil continu de neoprè.
Àrea	14,31 m²
Quantitat	1 Ut. en Planta Baixa (Accés edifici) TOTAL: 1 Ut.

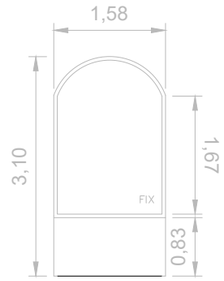

	PE2
Descripció	Porta fixa, realitzada amb perfils amb trencament de pont tèrmic d'alumini lacat de 60 micres, imitació fusta, a més en la part inferior estarà composta per fix metàl·lic lacat imitació fusta. L'envidrament serà doble de baixa emissivitat tèrmica i seguretat (laminar), 4-6-4+4, conjunt format per vidre exterior laminar 4+4 mm compost per dues llunes de vidre de 4 mm, unides mitjançant una làmina incolora de butiral de polivinil cambra d'aire deshidratada amb perfil separador d'alumini i doble segellat perimetral, de 8 mm, i vidre interior de baixa emissivitat tèrmica 6 mm.
Àrea	4,66 m²
Quantitat	1 Ut. en Planta Baixa (Accés edifici) TOTAL: 1 Ut.

PROMOTOR:	AUTOR:	PROJECTE:		SITUACIÓ:	
Ajuntament de Sant Celoni Àrea de Territori	X-ai XÒQUER arquitectura e ingeniería Eva Fernández Simó Arquitecta Colegiado nº 05393	PROJECTE BÀSIC I D'EXECUCIÓ DEL NOU CASAL D'AVIS A L'EDIFICI DE L'ANTIGA CAMBRA AGRÀRIA (SANT CELONI)		CARRER PONENT, 9	
		PLÀNOL:	DATA:	ESCALA:	Nº PLÀNOL:
		3.SISTEMES D'ENVOLVENT I D'ACABATS EXTERIORS DETALLS FUSTERIES EXTERIORS	ABRIL 2022	S/E	3.05.3.1

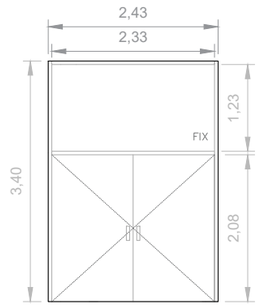

	PE3
Descripció	Porta abatible de dues fulles i un fix, realitzada amb perfils amb trencament de pont tèrmic d'alumini lacat de 60 micres, imitació fusta amb doble vidre de baixa emissivitat tèrmica i seguretat (laminar), 4-6-4+4, conjunt format per vidre exterior laminar 4+4 mm compost per dues llunes de vidre de 4 mm, unides mitjançant una làmina incolora de butiral de polivinil cambra d'aire deshidratada amb perfil separador d'alumini i doble segellat perimetral, de 8 mm, i vidre interior de baixa emissivitat tèrmica 6 mm. Disposa de barra antipànic per la banda de l'interior de l'edifici.
Àrea	8,26 m²
Quantitat	1 Uts. en Planta Baixa (Accés a edifici) TOTAL: 1 Ud.

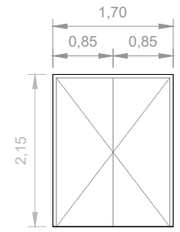

	PE4
Descripció	Porta de pas de dues fulles abatibles de 170x215 cm, formada per planxes d'acer galvanitzat assemblades entre si i farcit d'espuma de poliuretà
Àrea	3,65 m²
Quantitat	1 Ut. en Planta Baixa (Accés a edifici) TOTAL: 1 Ut.

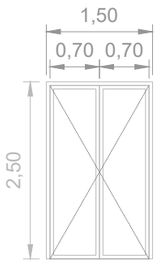

	PE7
Descripció	Porta abatible de dues fulles, realitzada amb perfils amb trencament de pont tèrmic d'alumini lacat de 60 micres, imitació fusta amb doble vidre de baixa emissivitat tèrmica i seguretat (laminar), 4-6-4+4, conjunt format per vidre exterior laminar 4+4 mm compost per dues llunes de vidre de 4 mm, unides mitjançant una làmina incolora de butiral de polivinil cambra d'aire deshidratada amb perfil separador d'alumini i doble segellat perimetral, de 8 mm, i vidre interior de baixa emissivitat tèrmica 6 mm.
Àrea	3,75 m²
Quantitat	1 Uts. en Planta Baixa (Espai disponible) TOTAL: 1 Ud.

PROMOTOR:	AUTOR:	PROJECTE:	SITUACIÓ:	
Ajuntament de Sant Celoni Àrea de Territori	X-ai XÚQUER arquitectura i enginyeria Eva Fernández Simó Arquitecta Colegiado nº 05393	PROJECTE BÀSIC I D'EXECUCIÓ DEL NOU CASAL D'AVIS A L'EDIFICI DE L'ANTIGA CAMBRA AGRÀRIA (SANT CELONI)	CARRER PONENT, 9	
		PLÀNOL:	DATA:	ESCALA: / Nº PLÀNOL:
		3.SISTEMES D'ENVOLVENT I D'ACABATS EXTERIORS DETALLS FUSTERIES EXTERIORS	ABRIL 2022	S/E / 3.05.3.2

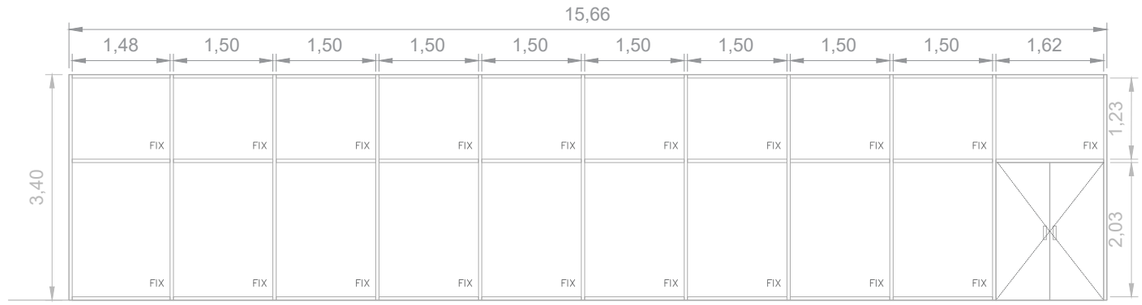

	PE5
Descripció	Muro cortina d'alumini realitzat mitjançant el sistema Façana Equity, de "CORTIZO" amb doble vidre temperat de control solar, conjunt format per vidre exterior temperat, de control solar, color blau de 6 mm, cambra d'aire deshidratada amb perfil separador d'alumini i doble segellat perimetral amb silicona, de 6 mm, i vidre interior Float incolor de 6 mm de gruix; 18 mm de gruix total. Muntants de secció 150x18 mm, lacat imitació fusta; travessers de 155,5x18 mm, lacat imitació fusta, perfil per l'ancoratge del vidre, lacat imitació fusta
Àrea	53,24 m²
Quantitat	1 Ut. en Planta Baixa (Pati) TOTAL: 1 Ud.

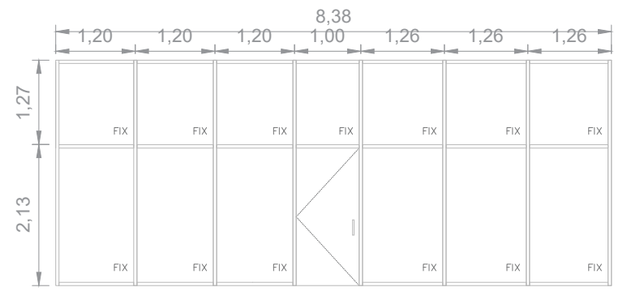

	PE6
Descripció	Muro cortina d'alumini realitzat mitjançant el sistema Façana Equity, de "CORTIZO" amb doble vidre temperat de control solar, conjunt format per vidre exterior temperat, de control solar, color blau de 6 mm, cambra d'aire deshidratada amb perfil separador d'alumini i doble segellat perimetral amb silicona, de 6 mm, i vidre interior Float incolor de 6 mm de gruix; 18 mm de gruix total. Muntants de secció 150x18 mm, lacat imitació fusta; travessers de 155,5x18 mm, lacat imitació fusta, perfil per l'ancoratge del vidre, lacat imitació fusta
Àrea	28,50 m²
Quantitat	2 Uts. en Planta Baixa (Pati) TOTAL: 2 Uds.

PROMOTOR:	AUTOR:	PROJECTE:		SITUACIÓ:	
Ajuntament de Sant Celoni Àrea de Territori	X-ai XÚQUER arquitectura i ingeniería Eva Fernández Simó Arquitecta Colegiado nº 05393	PROJECTE BÀSIC I D'EXECUCIÓ DEL NOU CASAL D'AVIS A L'EDIFICI DE L'ANTIGA CAMBRA AGRÀRIA (SANT CELONI)		CARRER PONENT, 9	
		PLÀNOL:	DATA:	ESCALA:	Nº PLÀNOL:
		3.SISTEMES D'ENVOLVENT I D'ACABATS EXTERIORS DETALLS FUSTERIES EXTERIORS	ABRIL 2022	S/E	3.05.3.3

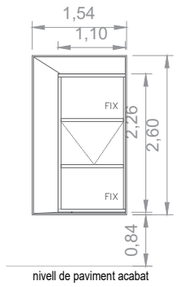

	V1
Descripció	Finestra composta per dos fixos i una part oscil·lobatent per a buit de 110x226 cm, realitzada amb perfils de trencament de pont tèrmic d'alumini lacat de 60 micres, imitació fusta. Doble vidre de baixa emissivitat tèrmica i seguretat (laminar), 4-6-4+4, conjunt format per vidre exterior laminar 4+4 mm compost per dues llunes de vidre de 4 mm, unides mitjançant una làmina incolora de butiral de polivinil cambra d'aire deshidratada amb perfil separador d'alumini i doble segellat perimetral, de 8 mm, i vidre interior de baixa emissivitat tèrmica 6 mm.
Àrea	2,48m²
Quantitat	8 Uts. en Planta Baixa TOTAL: 8 Uts.

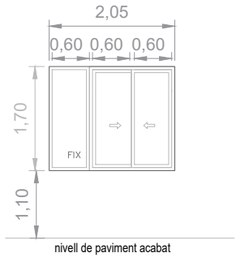

	V2
Descripció	Finestra composta per un fix i una finestra corredissa per a buit de 205x170 cm, realitzada amb perfils de trencament de pont tèrmic d'alumini lacat de 60 micres, imitació fusta. Doble vidre de baixa emissivitat tèrmica i seguretat (laminar), 4-6-4+4, conjunt format per vidre exterior laminar 4+4 mm compost per dues llunes de vidre de 4 mm, unides mitjançant una làmina incolora de butiral de polivinil cambra d'aire deshidratada amb perfil separador d'alumini i doble segellat perimetral, de 8 mm, i vidre interior de baixa emissivitat tèrmica 6 mm.
Àrea	3,49 m²
Quantitat	1 Uts. en Planta Baixa (Recepció/Consergeria) TOTAL: 1 Uts.

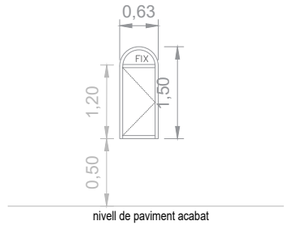

	V3
Descripció	Finestra composta per un fix i una finestra abatible cap a l'interior per a buit de 63x150 cm, realitzada amb perfils de trencament de pont tèrmic d'alumini lacat de 60 micres, imitació fusta. Doble vidre de baixa emissivitat tèrmica i seguretat (laminar), 4-6-4+4, conjunt format per vidre exterior laminar 4+4 mm compost per dues llunes de vidre de 4 mm, unides mitjançant una làmina incolora de butiral de polivinil cambra d'aire deshidratada amb perfil separador d'alumini i doble segellat perimetral, de 8 mm, i vidre interior de baixa emissivitat tèrmica 6 mm.
Àrea	0,90 m²
Quantitat	4Uts. en Planta Baixa i 4Uts. en Planta Primera TOTAL: 8 Ud.

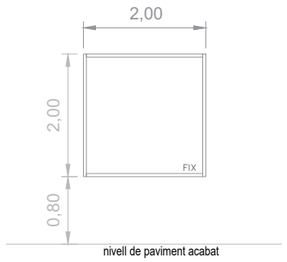

	V4
Descripció	Finestra fixa d'una fulla per a buit de 200 x 200 cm, realitzada amb perfils de trencament de pont tèrmic d'alumini lacat de 60 micres, imitació fusta. Doble vidre de baixa emissivitat tèrmica i seguretat (laminar), 4-6-4+4, conjunt format per vidre exterior laminar 4+4 mm compost per dues llunes de vidre de 4 mm, unides mitjançant una làmina incolora de butiral de polivinil cambra d'aire deshidratada amb perfil separador d'alumini i doble segellat perimetral, de 8 mm, i vidre interior de baixa emissivitat tèrmica 6 mm.
Àrea	4,00 m²
Quantitat	1 Ut. en Administració TOTAL: 1 Ut.

	V5
Descripció	Finestral compost per 2 finestres corredisses per a buit de 448 x 140 cm, realitzada amb perfils de trencament de pont tèrmic d'alumini lacat de 60 micres, imitació fusta. Doble vidre de baixa emissivitat tèrmica i seguretat (laminar), 4-6-4+4, conjunt format per vidre exterior laminar 4+4 mm compost per dues llunes de vidre de 4 mm, unides mitjançant una làmina incolora de butiral de polivinil cambra d'aire deshidratada amb perfil separador d'alumini i doble segellat perimetral, de 8 mm, i vidre interior de baixa emissivitat tèrmica 6 mm.
Àrea	6,265 m²
Quantitat	2 Uts. en Planta Baixa TOTAL: 2 Uts.

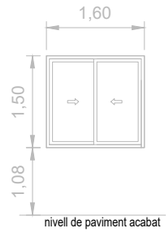

	V6
Descripció	Finestres corredissa per a buit de 160 x 150 cm, realitzada amb perfils de trencament de pont tèrmic d'alumini lacat de 60 micres, imitació fusta. Doble vidre de baixa emissivitat tèrmica i seguretat (laminar), 4-6-4+4, conjunt format per vidre exterior laminar 4+4 mm compost per dues llunes de vidre de 4 mm, unides mitjançant una làmina incolora de butiral de polivinil cambra d'aire deshidratada amb perfil separador d'alumini i doble segellat perimetral, de 8 mm, i vidre interior de baixa emissivitat tèrmica 6 mm.
Àrea	2,40 m²
Quantitat	1 Ut. TOTAL: 1 Ut.

PROMOTOR:	AUTOR:	PROJECTE:		SITUACIÓ:	
Ajuntament de Sant Celoni Àrea de Territori	X-ai XÚQUER arquitectura i enginyeria Eva Fernández Simó Arquitecta Colegiado nº 05393	PROJECTE BÀSIC I D'EXECUCIÓ DEL NOU CASAL D'AVIS A L'EDIFICI DE L'ANTIGA CAMBRA AGRÀRIA (SANT CELONI)		CARRER PONENT, 9	
		PLÀNOL:	DATA:	ESCALA:	Nº PLÀNOL:
		3.SISTEMES D'ENVOLVENT I D'ACABATS EXTERIORS DETALLS FUSTERIES EXTERIORS	ABRIL 2022	S/E	3.05.3.4

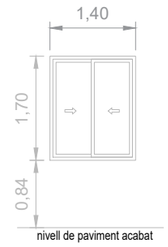

	V7
Descripció	Finestres corredissa per a buit de 140 x 170 cm, realitzada amb perfils de trencament de pont tèrmic d'alumini lacat de 60 micres, imitació fusta. Doble vidre de baixa emissivitat tèrmica i seguretat (laminar), 4-6-4+4, conjunt format per vidre exterior laminar 4+4 mm compost per dues llunes de vidre de 4 mm, unides mitjançant una làmina incolora de butiral de polivinil cambra d'aire deshidratada amb perfil separador d'alumini i doble segellat perimetral, de 8 mm, i vidre interior de baixa emissivitat tèrmica 6 mm.
Àrea	2,38 m²
Quantitat	1 Ut. TOTAL: 1 Ut.

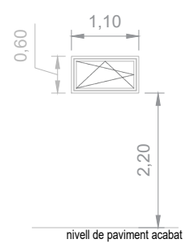

	V8
Descripció	Finestra oscil·lobatent d'una fulla 110x60 cm, realitzada amb perfils de trencament de pont tèrmic d'alumini lacat de 60 micres, imitació fusta. Doble vidre de baixa emissivitat tèrmica i seguretat (laminar), 4-6-4+4, conjunt format per vidre exterior laminar 4+4 mm compost per dues llunes de vidre de 4 mm, unides mitjançant una làmina incolora de butiral de polivinil cambra d'aire deshidratada amb perfil separador d'alumini i doble segellat perimetral, de 8 mm, i vidre interior de baixa emissivitat tèrmica 6 mm.
Àrea	0,66 m²
Quantitat	4 Uts. Lavabo auditori, camerino i magatzem TOTAL: 4 Uts.

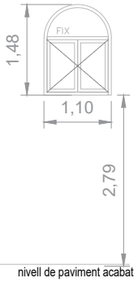

	V10
Descripció	Finestral compost una per una fulla fixa i una altra finestra batents cap a l'interior, per a buit de 200x60 cm, realitzada amb perfils de trencament de pont tèrmic d'alumini lacat de 60 micres, imitació fusta.Doble vidre de baixa emissivitat tèrmica i seguretat (laminar), 4-6-4+4, conjunt format per vidre exterior laminar 4+4 mm compost per dues llunes de vidre de 4 mm, unides mitjançant una làmina incolora de butiral de polivinil cambra d'aire deshidratada amb perfil separador d'alumini i doble segellat perimetral, de 8 mm, i vidre interior de baixa emissivitat tèrmica 6 mm.
Àrea	1,498 m²
Quantitat	1 Ut. en Planta Primera TOTAL: 1 Ut.

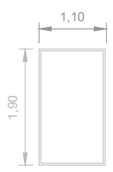

	V11
Descripció	Trapa tèrmica tipus panell sandvitx, amb un coeficient tèrmic Uw de 0,67; de diverses capes recoberta per l'exterior amb alumini en color RAL 7022 i equipada amb juntes de goma. Marc amb altura de 15 cm. i fulla fabricada amb perfils multicàmera de PVC, farciments d'un material termoaislante.
Àrea	2,05 m²
Quantitat	1 Ut. en terrassa d'instal·lacions TOTAL: 1 Ut.

PROMOTOR:	AUTOR:	PROJECTE:		SITUACIÓ:	
Ajuntament de Sant Celoni Àrea de Territori	X-ai XÚQUER arquitectura e ingeniería Eva Fernández Simó Arquitecta Colegiado nº 05393	PROJECTE BÀSIC I D'EXECUCIÓ DEL NOU CASAL D'AVIS A L'EDIFICI DE L'ANTIGA CAMBRA AGRÀRIA (SANT CELONI)		CARRER PONENT, 9	
		PLÀNOL:	DATA:	ESCALA:	Nº PLÀNOL:
		3.SISTEMES D'ENVOLVENT I D'ACABATS EXTERIORS DETALLS FUSTERIES EXTERIORS	ABRIL 2022	S/E	3.05.3.5

SERRALLERIA PROTECCIÓ

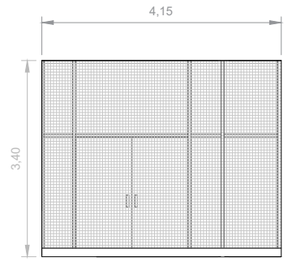

	Serralleria PE1
Descripció	Reixa de panell de metàl·lic expandit de color a definir de 4,15 x 3,40 amb un fix metàl·lic inferior.
Àrea	14,11 m²
Quantitat	1 Ut. en Planta Baixa (Accés edifici) TOTAL: 1 Ut.

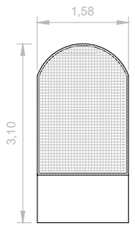

	Serralleria PE2
Descripció	Reixa de panell de metàl·lic expandit de color a definir de 158 x 340cm amb un fix metàl·lic inferior
Àrea	4,66 m²
Quantitat	1 Ut. en Planta Baixa (Accés edifici) TOTAL: 1 Ut.

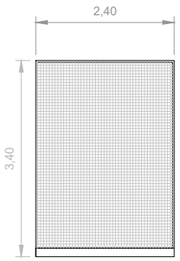

	Serralleria PE3
Descripció	Reixa de panell de metàl·lic expandit de color a definir de 240 x 340cm amb un fix metàl·lic inferior
Àrea	8,16 m²
Quantitat	1 Ut. en Planta Baixa (Accés a edifici) TOTAL: 1 Ut.

SERRALLERIA PROTECCIÓ

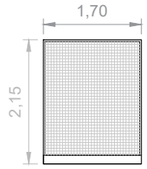

	Serralleria PE4
Descripció	Reixa de panell de metàl·lic expandit de color a definir de 170 x 215 cm amb un fix metàl·lic inferior.
Àrea	3,65 m²
Quantitat	1 Ut. en Planta Baixa (Accés a edifici) TOTAL: 1 Ut.

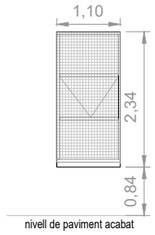

	Serralleria V1
Descripció	Reixa de panell de metàl·lic expandit de color a definir de 110 x 234 cm amb un fix metàl·lic inferior..
Àrea	2,48m²
Quantitat	8 Uts. en Planta Baixa TOTAL: 8 Uts.

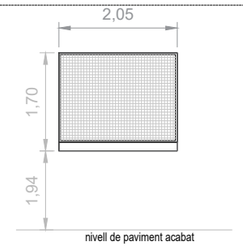

	Serralleria V2
Descripció	Reixa de panell de metàl·lic expandit de color a definir de 205 x 170 cm amb un fix metàl·lic inferior.
Àrea	3,49 m²
Quantitat	1 Uts. en Planta Baixa (Recepció/Consergeria) TOTAL: 1 Uts.

SERRALLERIA PROTECCIÓ

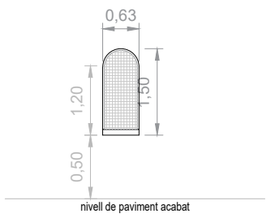

	Serralleria V3
Descripció	Reixa de panell de metàl·lic expandit de color a definir de 63 x 150 cm amb un fix metàl·lic inferior..
Àrea	0,90 m²
Quantitat	4Uts. en Planta Baixa i 4Uts. en Planta Primera TOTAL: 8 Ud.

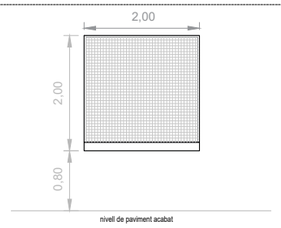

	V4
Descripció	Reixa de panell de metàl·lic expandit de color a definir de 200 x 200 cm amb un fix metàl·lic inferior.
Àrea	8,63 m²
Quantitat	1 Ut. en Planta Baixa (Administració) TOTAL: 1 Ut.

PROMOTOR:	AUTOR:	PROJECTE:		SITUACIÓ:	
Ajuntament de Sant Celoni Àrea de Territori	X-ai XÚQUER arquitectura i enginyeria Eva Fernández Simó Arquitecta Colegiado nº 05393	PROJECTE BÀSIC I D'EXECUCIÓ DEL NOU CASAL D'AVIS A L'EDIFICI DE L'ANTIGA CAMBRA AGRÀRIA (SANT CELONI)		CARRER PONENT, 9	
		PLÀNOL:	DATA:	ESCALA:	Nº PLÀNOL:
		3.SISTEMES D'ENVOLVENT I D'ACABATS EXTERIORS ELEMENTS DE PROTECCIÓ EXTERIORS (SERRALLERÍA)	ABRIL 2022	S/E	3.06.1

LLEGENDA

1- Teula ceràmica
2- Rastrel metàl·lic
3- Placa impermeabilitzant sota teula
4- Capa separadora
5- Aïllament tèrmic de llana mineral
6- Capa regularitzadora, compressió
7- Barrera de vapor
8- Tauler ceràmic
9- Mestra de morter
10- Formació de pendents, maó ceràmic buit
11- Angle d'acer laminat
12- Coronació realitzada amb albardilla de xapa d'alumini anoditzat rebut sobre morter
13- Esquerdejat de morter per a exteriors
14- Xapa galvanitzada de protecció
15- Rastrel perimetral de protecció
16- Canaló ocult
17- Cinta butil autoadhesiva impermeable
18- Maó buit doble
19- Llosa de formigó amb xapa colaborant de 15 cm sobre els perfils d'acer laminat estructural
20- Pintura hidròfuga incolora
21- Goteró
22- Façana ventilada de panell fenòlic
23- Subestructura composta per muntants tipus omega ancorades a la superfície amb mènsules d'alumini
24- Esquerdejat de morter per a exteriors
25- Fulla de maó de 1/2 peu de maons ceràmics perforats
26- Fàbrica interior de maó ceràmic buit de 9 cm
27- Carregador: Angles d'acer laminat en L
28- Element de contrafinestra realitzat amb panells de metall expandit
29- Perfil de degoteig weber. therm, perfil goteró o equivalent
30- Premarc d'acer o alumini per a ancoratge de la fusteria
31- Finestra
32- Escopidor de xapa d'alumini
33- Morter de pendent
34- Extradossat de plaques de guix sense aïllament
35- Esquerdejat per a interiors
36- Làmina impermeabilitzant
37- Aïllament tèrmic de llana de roca
38- Sòcol de pedra
39- Morter d'agarri
40- Mur de formigó armat HA-25 en contacte amb el terreny suportat sobre sabata correguda
41- Forjat sanitari, sistema CAVITI
42- Element de suspensió amb abraçadores
43- Fals sostre acústic enregistrable
44- Paviment de Linóleum
45- Sócol soldable de PVC

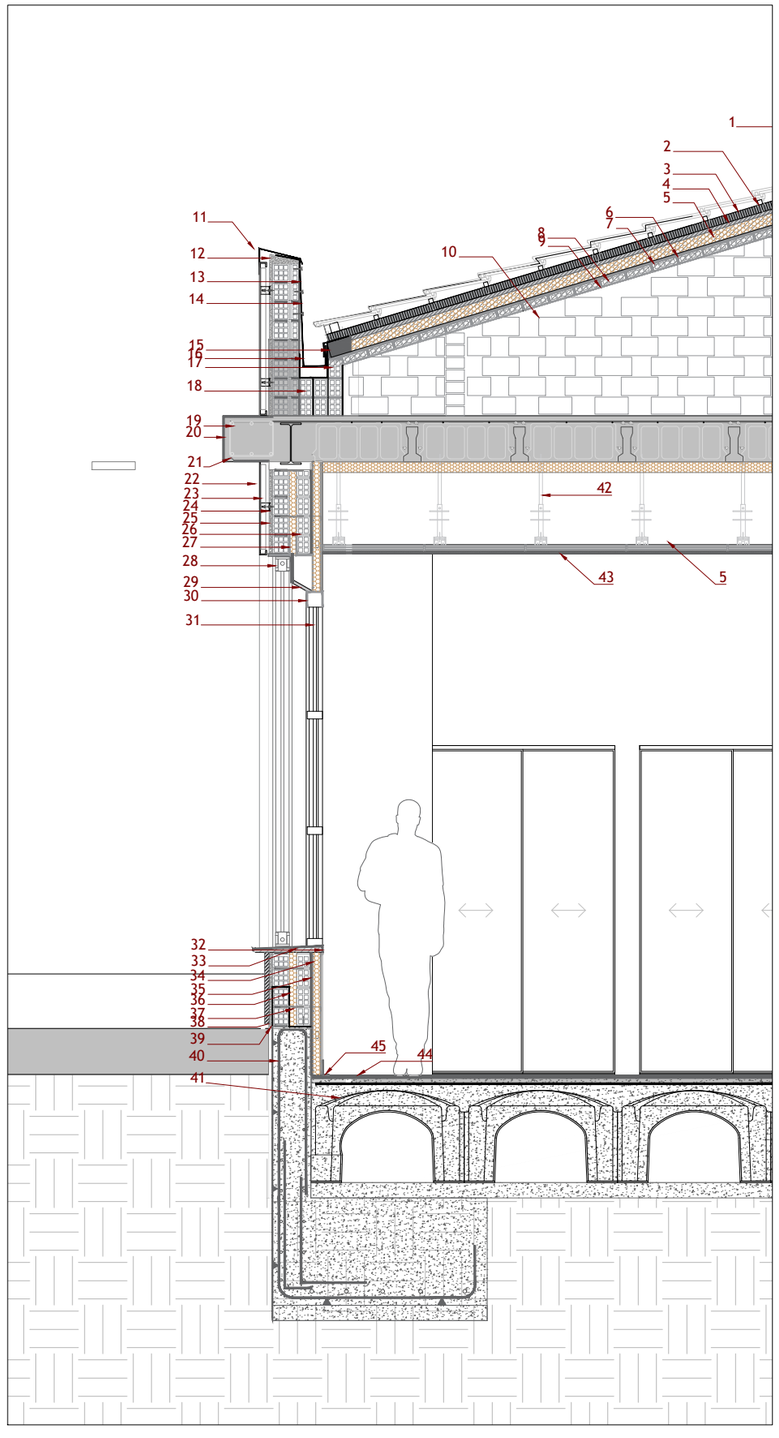

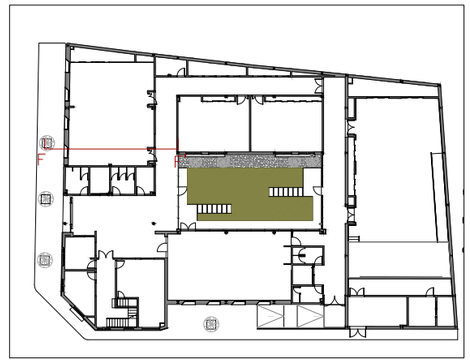

SECCIÓ - FF'

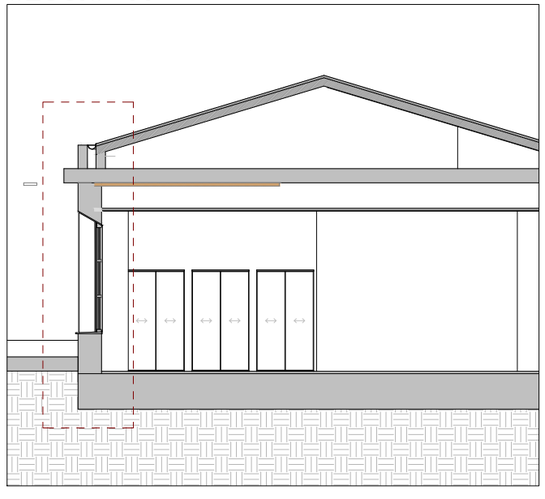

PROMOTOR:	AUTOR:	PROJECTE:		SITUACIÓ:	
Ajuntament de Sant Celoni Àrea de Territori	X-ai XÚQUER arquitectura e ingeniería Eva Fernández Simó Arquitecta Colegiado nº 05393	PROJECTE BÀSIC I D'EXECUCIÓ DEL NOU CASAL D'AVIS A L'EDIFICI DE L'ANTIGA CAMBRA AGRÀRIA (SANT CELONI)		CARRER PONENT, 9	
		PLÀNOL:	DATA:	ESCALA:	Nº PLÀNOL:
		3.SISTEMES D'ENVOLVENT I D'ACABATS EXTERIORS ALTRES ELEMENTS (DETALLS CONSTRUCTIUS)	ABRIL 2022	E:1/40	3.07.1.1

LLEGENDA

1- Teula ceràmica
2- Rastrel metàl·lic
3- Placa impermeabilitzant sota teula
4- Capa separadora
5- Aïllament tèrmic de llana mineral
6- Capa regularitzadora, compressió
7- Barrera de vapor
8- Tauler ceràmic
9- Mestra de morter
10- Formació de pendents, maó ceràmic buit
11- Angle d'acer laminat
12- Coronació realitzada amb albardilla de xapa d'alumini anoditzat rebut sobre morter
13- Esquerdejat de morter per a exteriors
14- Xapa galvanitzada de protecció
15- Rastrel perimetral de protecció
16- Canaló ocult
17- Cinta butil autoadhesiva impermeable
18- Maó buit doble
19- Llosa de formigó amb xapa colaborant de 15 cm sobre els perfils d'acer laminat estructural
20- Pintura hidròfuga incolora
21- Goteró
22- Façana ventilada de panell fenòlic
23- Subestructura composta per muntants tipus omega ancorades a la superfície amb mènsules d'alumini
24- Esquerdejat de morter per a exteriors
25- Fulla de maó de 1/2 peu de maons ceràmics perforats
26- Fàbrica interior de maó ceràmic buit de 9 cm
27- Carregador: Angles d'acer laminat en L
28- Element de contrafinestra realitzat amb panells de metall expandit
29- Perfil de degoteig weber. therm, perfil goteró o equivalent
30- Premarc d'acer o alumini per a ancoratge de la fusteria
31- Finestra
32- Escopidor de xapa d'alumini
33- Morter de pendent
34- Extradossat de plaques de guix sense aïllament
35- Esquerdejat per a interiors
36- Làmina impermeabilitzant
37- Aïllament tèrmic de llana de roca
38- Sòcol de pedra
39- Morter d'agarri
40- Mur de formigó armat HA-25 en contacte amb el terreny suportat sobre sabata correguda
41- Forjat sanitari, sistema CAVITI
42- Element de suspensió amb abraçadores
43- Fals sostre acústic enregistrable
44- Paviment de Linóleum
45- Sócol soldable de PVC

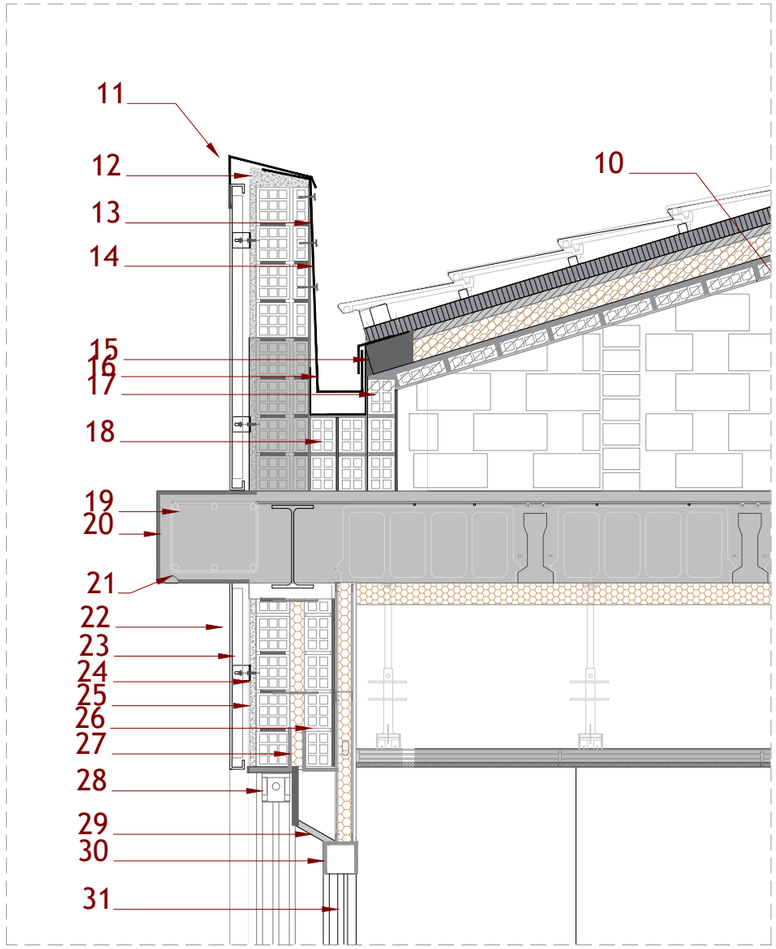

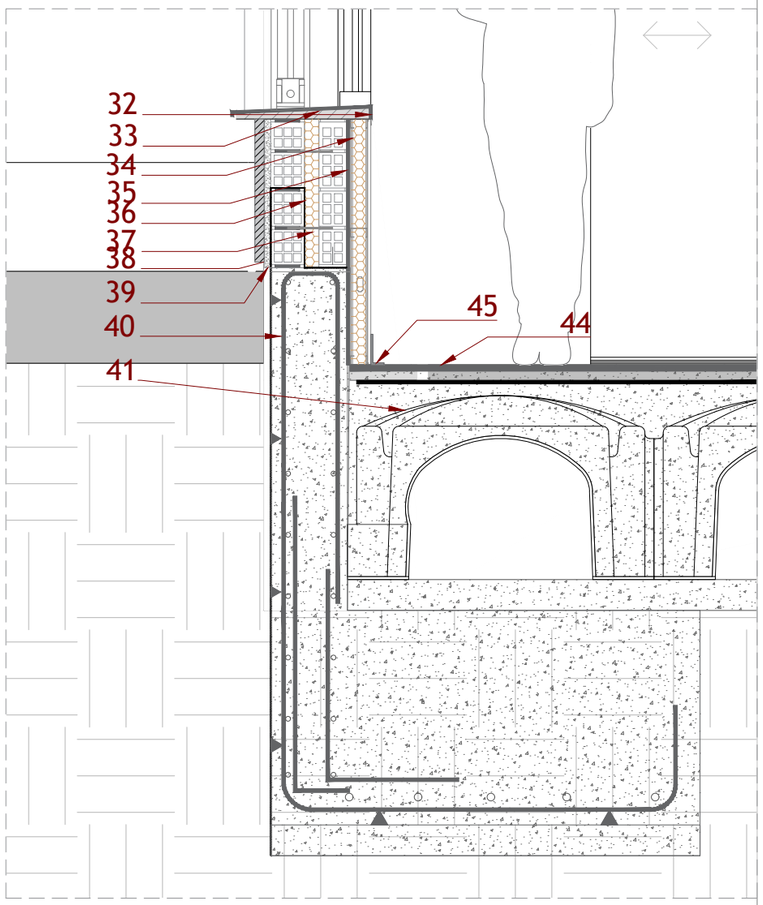

PROMOTOR:	AUTOR:	PROJECTE:		SITUACIÓ:	
Ajuntament de Sant Celoni Àrea de Territori	X-ai XÒQUER arquitectura e ingeniería Eva Fernández Simó Arquitecta Colegiado nº 05393	PROJECTE BÀSIC I D'EXECUCIÓ DEL NOU CASAL D'AVIS A L'EDIFICI DE L'ANTIGA CAMBRA AGRÀRIA (SANT CELONI)		CARRER PONENT, 9	
		PLÀNOL:	DATA:	ESCALA:	Nº PLÀNOL:
		3.SISTEMES D'ENVOLVENT I D'ACABATS EXTERIORS ALTRES ELEMENTS (DETALLS CONSTRUCTIUS)	ABRIL 2022	E:1/40	3.07.1.2

LLEGENDA

1- Angle d'acer laminat
2- Coronació realitzada amb albardilla de xapa d'alumini anoditzat rebut sobre morter
3- Esquerdejat de morter per a exteriors
4- Làmina impermeabilitzant
5- Protecció pesada - Grava de còdol
6- Làmina impermeabilitzant i capa separadora
7- Aïllant tèrmic - Poliestirè extruit
8- Formigó cel.lular de pendents 2%
9- Forjat unidireccional de formigó
10- Extradossat de plaques de guix sense aïllament
11- Esquerdejat per a interiors
12- Morter adhesiu
13- Aïllament tèrmic - Poliestirè extruit
14- Capa de reforç amb malla de fibra de vidre
15- Morter monocapa de tonalitats clares
16- Premarc d'acer o alumini per a ancoratge de la fusteria
17- Finestra
18- Escopidor de xapa d'alumini
19- Morter de pendent
20- Fàbrica de maó de 11 cm
21- Làmina impermeabilitzant
22- Mur de formigó armat HA-25 en contacte amb el terreny suportat sobre sabata correguda
23- Forjat sanitari, sistema CAVITI
24- Sòcol soldable de PVC
25- Paviment de Linóleum

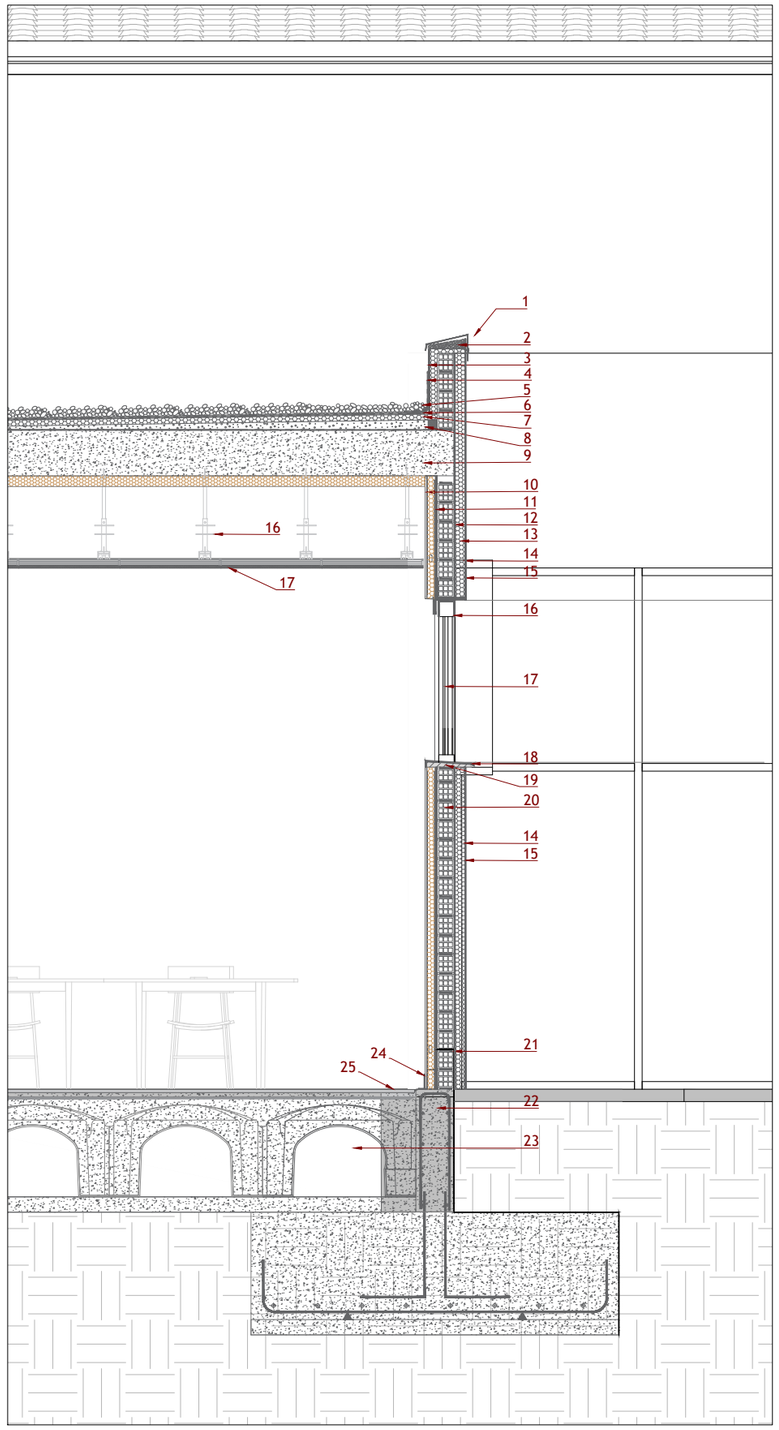

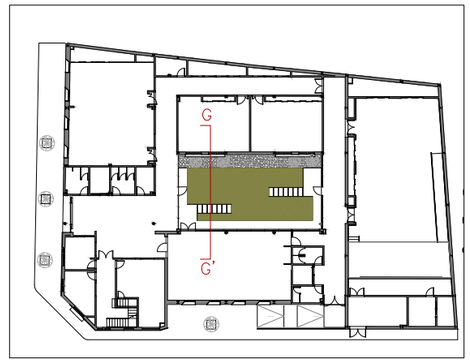

SECCIÓ - GG'

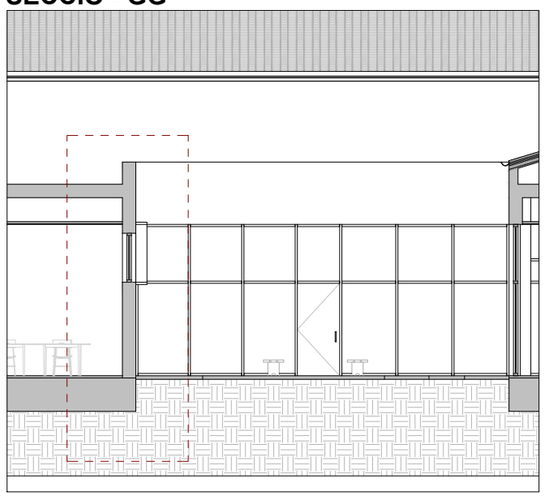

PROMOTOR:	AUTOR:	PROJECTE:		SITUACIÓ:	
Ajuntament de Sant Celoni Àrea de Territori	X-ai XÚQUER arquitectura e ingeniería Eva Fernández Simó Arquitecta Colegiado nº 05393	PROJECTE BÀSIC I D'EXECUCIÓ DEL NOU CASAL D'AVIS A L'EDIFICI DE L'ANTIGA CAMBRA AGRÀRIA (SANT CELONI)		CARRER PONENT, 9	
		PLÀNOL:	DATA:	ESCALA:	Nº PLÀNOL:
		3.SISTEMES D'ENVOLVENT I D'ACABATS EXTERIORS ALTRES ELEMENTS (DETALLS CONSTRUCTIUS)	ABRIL 2022	E:1/40	3.07.2.1

LLEGENDA

1- Angle d'acer laminat
2- Coronació realitzada amb albardilla de xapa d'alumini anoditzat rebut sobre morter
3- Esquerdejat de morter per a exteriors
4- Làmina impermeabilitzant
5- Protecció pesada - Grava de còdol
6- Làmina impermeabilitzant i capa separadora
7- Aïllant tèrmic - Poliestirè extruit
8- Formigó cel.lular de pendents 2%
9- Forjat unidireccional de formigó
10- Extradossat de plaques de guix sense aïllament
11- Esquerdejat per a interiors
12- Morter adhesiu
13- Aïllament tèrmic - Poliestirè extruit
14- Capa de reforç amb malla de fibra de vidre
15- Morter monocapa de tonalitats clares
16- Premarc d'acer o alumini per a ancoratge de la fusteria
17- Finestra
18- Escopidor de xapa d'alumini
19- Morter de pendent
20- Fàbrica de maó de 11 cm
21- Làmina impermeabilitzant
22- Mur de formigó armat HA-25 en contacte amb el terreny suportat sobre sabata correguda
23- Forjat sanitari, sistema CAVITI
24- Sòcol soldable de PVC
25- Paviment de Linóleum

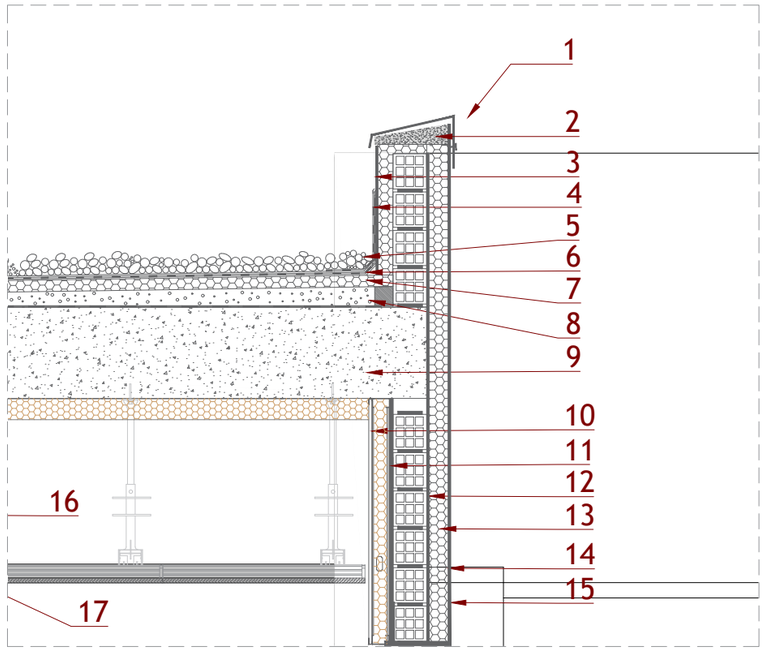

SECCIÓ - GG'

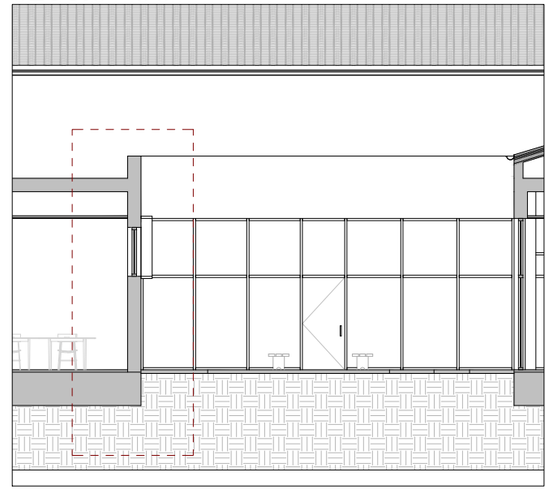

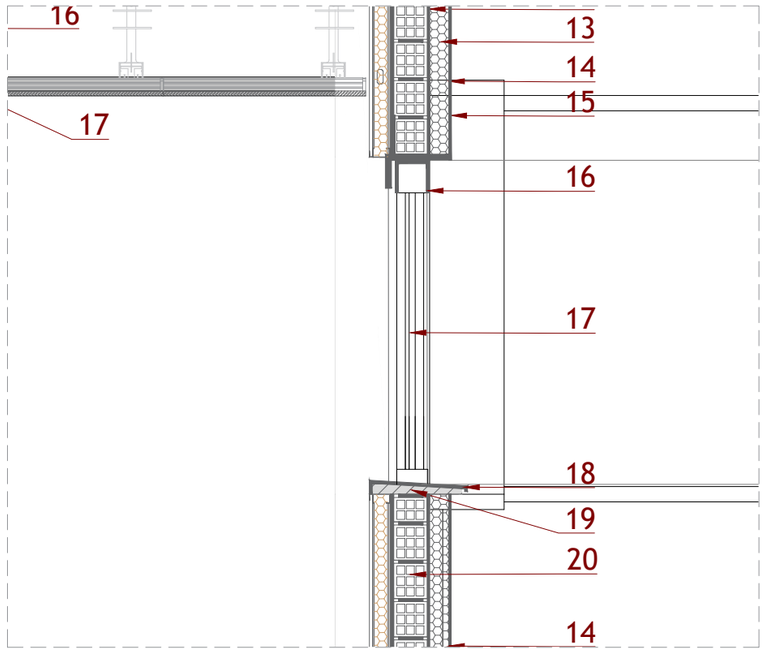

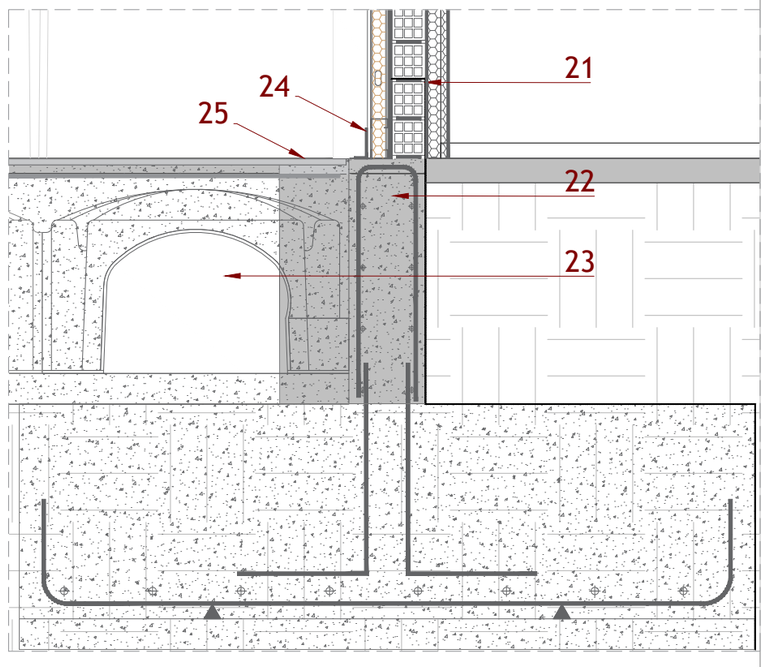

PROMOTOR:	AUTOR:	PROJECTE:		SITUACIÓ:	
Ajuntament de Sant Celoni Àrea de Territori	X-ai XÚQUER arquitectura e ingeniería Eva Fernández Simó Arquitecta Colegiado nº 05393	PROJECTE BÀSIC I D'EXECUCIÓ DEL NOU CASAL D'AVIS A L'EDIFICI DE L'ANTIGA CAMBRA AGRÀRIA (SANT CELONI)		CARRER PONENT, 9	
		PLÀNOL:	DATA:	ESCALA:	Nº PLÀNOL:
		3.SISTEMES D'ENVOLVENT I D'ACABATS EXTERIORS ALTRES ELEMENTS (DETALLS CONSTRUCTIUS)	ABRIL 2022	E:1/20	3.07.2.2

A	MATERIAL DE SOSTRE
B	ALTURA CEL RAS
C	DISTÀNCIA FORJAT - CEL RAS
D	MATERIAL PARAMENTS VERTICALS
E	NIVELL DE SÒL
F	MATERIAL DEL SÒL
G	RESLLICITAT DEL SÒL

PAVIMENTS

PT	PAVIMENT DE TERRATZO MICROGRA AMB PECES DE 60 x 60 EN TONS CLARS
PG	PAVIMENT DE GRES AMB PECES DE 30 x 30 ANTILLISCANT COLOR A DEFINIR PER LA D.F
PCE	PAVIMENT CERÀMIC D´EXTERIORS
PF	PAVIMENT AMB FORMIGÓ IMPRÉS
GN	GESPA NATURAL
PL	PAVIMENT DE LINÓLEUM
PML	PAVIMENT DE FUSTA LAMINADA
CD	COBRIMENT DECORATIU AMB ÀRIDS

FALS SOSTRE

FSA	FALS SOSTRE ENREGISTRABLE ACÚSTIC AMB PANELLS DE GUIX, DE 60 x 60 cm
FSC	FALS SOSTRE CONTINU AMB PANELL DE GUIX LAMINAT
FSH	FALS SOSTRE ENREGISTRABLE HIDRÒFUG AMB PANELLS DE GUIX, DE 60 x 60 cm.
FS	FALS SOSTRE ENREGISTRABLE AMB PANELLS DE GUIX, DE 60 x 60 cm
FS2	FALS SOSTRE AMB PANELLS D´ESCAIOLA, DE 120 x 60 cm.
GE	GUARNIT I ARREBOSSAT DE GUIX AMB PINTURA PLÀSTICA
FRM	FALS SOSTRE ENREGISTRABLE DE PANELLS ACÚSTICS DE FUSTA

ACABATS VERTICALS

REP	REVESTIMENT GUARNIT MESTREJAT I ARREBOSSAT I AMB UNA BASE DE PINTURA PLÀSTICA ACRÍLICA MAT
EN	ENRAJOLAT AMB TAULELL MONOCOLOR
PL	PLAQUES LAMINADES COMPACTES D´ALTA PRESSIÓ (HPL) DE 2000 X 600 X 6 mm, ACABAT MAT, COLOR A ESCOLLIR
RPM	REVESTIMIENTO CON PANELES ACÚSTICOS MICROPERFORADOS DE MADERA
SP	SÒCOL DE PEDRA
MC	REVESTIMENT DE PARAMENTS EXTERIORS AMB MORTER MONOCAPA EN TONALITATS CLARES

PROMOTOR:	AUTOR:	PROJECTE:	SITUACIÓ:	
Ajuntament de Sant Celoni Àrea de Territori	X-ai XÚQUER arquitectes i enginyeria Eva Fernández Simó Arquitecta Colegiado nº 05393	PROJECTE BÀSIC I D'EXECUCIÓ DEL NOU CASAL D'AVIS A L'EDIFICI DE L'ANTIGA CAMBRA AGRÀRIA (SANT CELONI)	CARRER PONENT, 9	
		PLÀNOL:	DATA:	ESCALA: / Nº PLÀNOL:
		4.SISTEMES DE COMPARTIMENTACIÓ INTERIOR I D'ACABATS INTERIORS PARETS, ENVANS I ELEMENTS DIVISORIS, ACABATS PLANTA BAIXA	ABRIL 2022	E:1/150 / 4.01.1

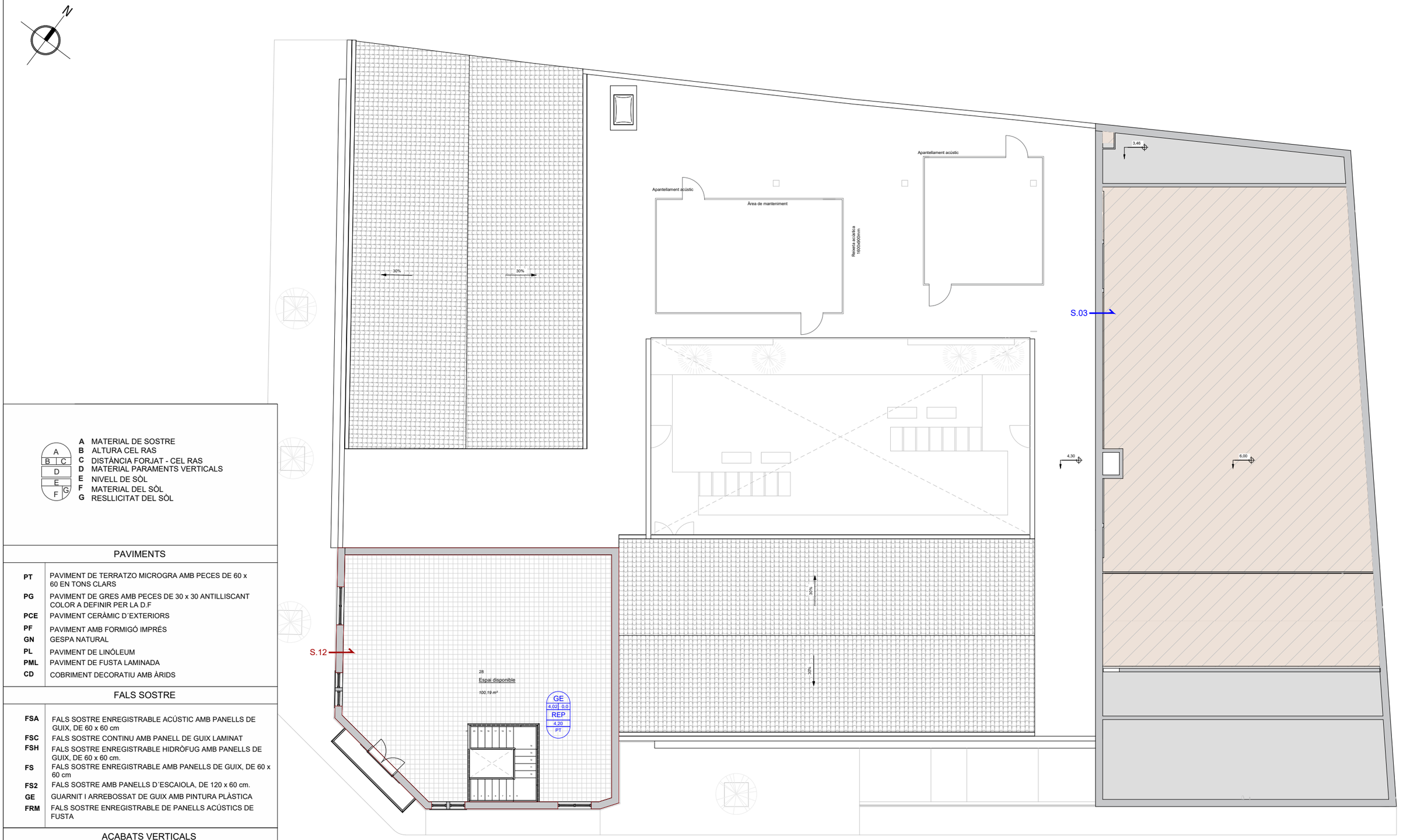

A	MATERIAL DE SOSTRE
B	ALTURA CEL RAS
C	DISTÀNCIA FORJAT - CEL RAS
D	MATERIAL PARAMENTS VERTICALS
E	NIVELL DE SÒL
F	MATERIAL DEL SÒL
G	RESLLICITAT DEL SÒL

PAVIMENTS

PT	PAVIMENT DE TERRATZO MICROGRA AMB PECES DE 60 x 60 EN TONS CLARS
PG	PAVIMENT DE GRES AMB PECES DE 30 x 30 ANTILLISCANT COLOR A DEFINIR PER LA D.F
PCE	PAVIMENT CERÀMIC D´EXTERIORS
PF	PAVIMENT AMB FORMIGÓ IMPRÉS
GN	GESPA NATURAL
PL	PAVIMENT DE LINÓLEUM
PML	PAVIMENT DE FUSTA LAMINADA
CD	COBRIMENT DECORATIU AMB ÀRIDS

FALS SOSTRE

FSA	FALS SOSTRE ENREGISTRABLE ACÚSTIC AMB PANELLS DE GUIX, DE 60 x 60 cm
FSC	FALS SOSTRE CONTINU AMB PANELL DE GUIX LAMINAT
FSH	FALS SOSTRE ENREGISTRABLE HIDRÒFUG AMB PANELLS DE GUIX, DE 60 x 60 cm.
FS	FALS SOSTRE ENREGISTRABLE AMB PANELLS DE GUIX, DE 60 x 60 cm
FS2	FALS SOSTRE AMB PANELLS D´ESCAIOLA, DE 120 x 60 cm.
GE	GUARNIT I ARREBOSSAT DE GUIX AMB PINTURA PLÀSTICA
FRM	FALS SOSTRE ENREGISTRABLE DE PANELLS ACÚSTICS DE FUSTA

ACABATS VERTICALS

REP	REVESTIMENT GUARNIT MESTREJAT I ARREBOSSAT I AMB UNA BASE DE PINTURA PLÀSTICA ACRÍLICA MAT
EN	ENRAJOLAT AMB TAULELL MONOCOLOR
PL	PLAQUES LAMINADES COMPACTES D´ALTA PRESSIÓ (HPL) DE 2000 X 600 X 6 mm, ACABAT MAT, COLOR A ESCOLLIR
RPM	REVESTIMIENTO CON PANELES ACÚSTICOS MICROPERFORADOS DE MADERA
SP	SÒCOL DE PEDRA
MC	REVESTIMENT DE PARAMENTS EXTERIORS AMB MORTER MONOCAPA EN TONALITATS CLARES

PROMOTOR:	AUTOR:	PROJECTE:		SITUACIÓ:	
Ajuntament de Sant Celoni Àrea de Territori	X-ai XÚQUER arquitectura i enginyeria Eva Fernández Simó Arquitecta Colegiado nº 05393	**PROJECTE BÀSIC I D'EXECUCIÓ DEL NOU CASAL D'AVIS A L'EDIFICI DE L'ANTIGA CAMBRA AGRÀRIA (SANT CELONI)**		CARRER PONENT, 9	
		PLÀNOL:	DATA:	ESCALA:	Nº PLÀNOL:
		4.SISTEMES DE COMPARTIMENTACIÓ INTERIOR I D'ACABATS INTERIORS PARETS, ENVANS I ELEMENTS DIVISORIS, ACABATS PLANTA PRIMERA	ABRIL 2022	E:1/150	4.01.2

S.01

Fulla exterior o interior de façana de dues fulles, de fàbrica de maó ceràmic cm, amb juntes horitzontals i verticals de , rebuda amb morter de ciment industrial + ancorat de panell de fusta de faig a l'interior + pintura al silicat per l'exterior

S.02

Fulla exterior de façana de dues fulles, de fàbrica de maó ceràmic cm, amb juntes horitzontals i verticals, rebuda amb morter de ciment + extradossat de guix laminat 48+15*2 amb placa doble amb pintura plàstica acrílica per l'interior i esquerdejat + pintura al silicat per l'exterior

S.03

Fulla exterior de façana de dues fulles,, de fàbrica de maó ceràmic cm, amb juntes horitzontals i verticals, rebuda amb morter de ciment + extradossat de guix laminat 48+15*2 amb placa doble amb pintura plàstica acrílica per l'interior i esquerdejat + pintura al silicat per l'exterior

S.04

Fulla de partició interior, de 9 cm de gruix, de fàbrica de maó ceràmic , amb juntes horitzontals i verticals, revestida de gres per totes dues cares

S.05

Fulla de partició interior, de fàbrica de maó ceràmic , amb juntes horitzontals i verticals, revestida de gres per una cara + extradossat de guix laminat 48+15*2 amb placa doble amb pintura plàstica acrílica i esquerdejat en una altra cara

S.06

Fulla exterior de façana de dues fulles, de fàbrica de maó ceràmic cm, amb juntes horitzontals i verticals, rebuda amb morter de ciment industrial. + plaques laminades compactes d'alta pressió (HPL) de 2000 X 600 X 6 mm, acabat mat, color a triar + extradossat de guix laminat 48+15*2 amb placa doble amb pintura plàstica acrílica per l'interior i esquerdejat

S.08

Envà de guix laminat 152+48+15*2 amb placa doble per totes dues cares pintades amb pintura plàstica acrílica.

S.09

Envà de guix laminat 152+48+152 amb placa doble per una cara pintada i per l'altra revestit amb panells de fusta de faig

S.10

Fulla principal de fabrica de 11 cm de gruix, realitzada amb maons ceràmics buits, aïllament tèrmic hidràfil per l'exterior a base de poliestirè extruït de 70 mm de gruix, capa de reforç amb malla de fibra de vidre i revestiment exterior s'apliqués morter mocoapa de

S.10

Mur de maó existent + extradossat de guix laminat 48+152 amb placa doble amb aïllament + pintura plàstica acrílica per l'interior i esquerdejat + pintura al silicat per l'exterior

S.11

Mur de maó existent + extradossat de guix laminat 48+152 amb placa doble amb aïllament +pintura plàstica acrílica i esquerdejat en totes dues cares

S.12

Mur de maó existent + pintura plàstica acrílica per l'interior i esquerdejat + pintura al silicat per l'exterior

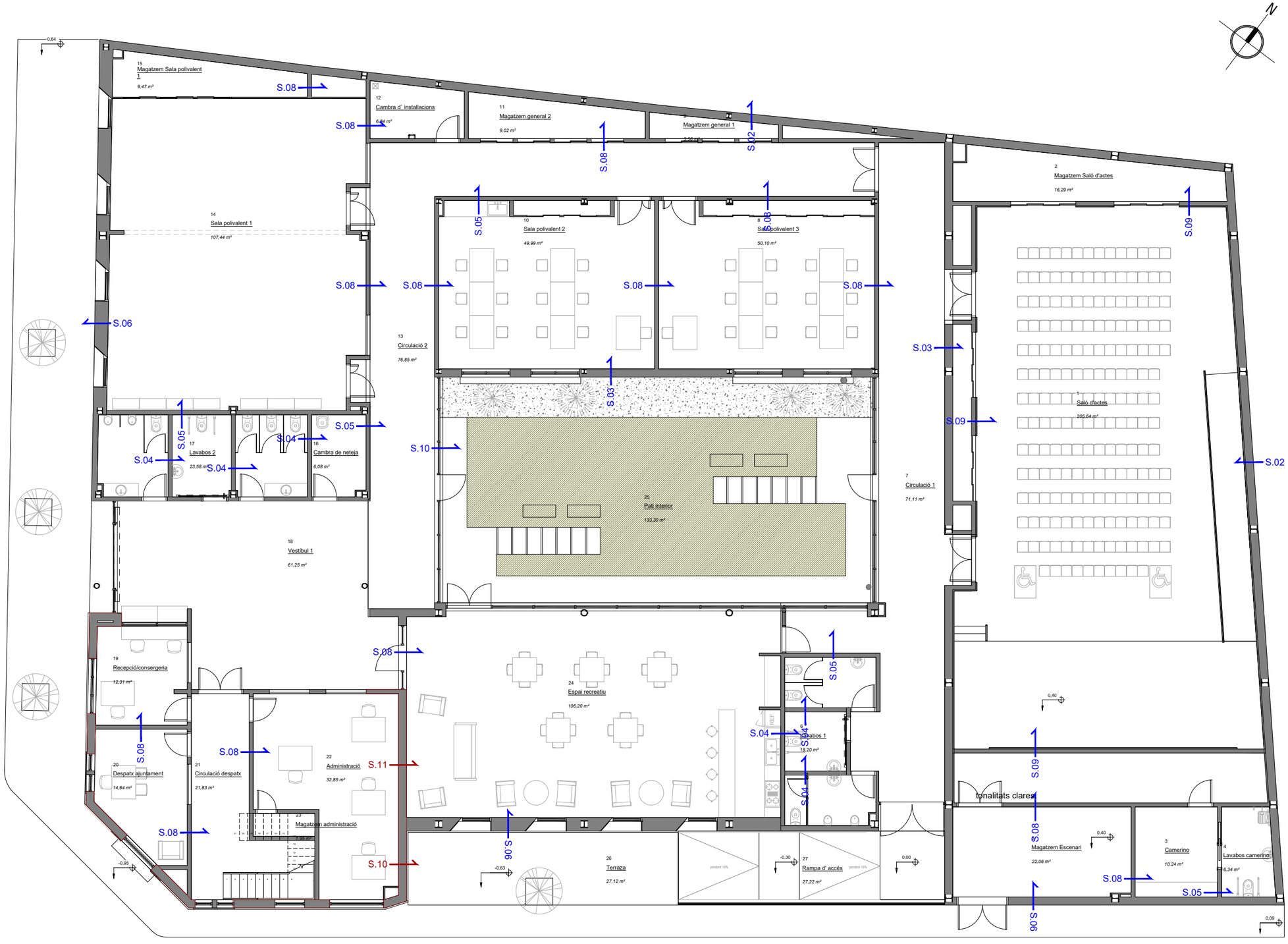

PROMOTOR:	AUTOR:	PROJECTE:		SITUACIÓ:	
Ajuntament de Sant Celoni Àrea de Territori	Eva Fernández Simó Arquitecta Colegiado nº 05393	PROJECTE BÀSIC I D'EXECUCIÓ DEL NOU CASAL D'AVIS A L'EDIFICI DE L'ANTIGA CAMBRA AGRÀRIA (SANT CELONI)		CARRER PONENT, 9	
		PLÀNOL:	DATA:	ESCALA:	Nº PLÀNOL:
		4.SISTEMES DE COMPARTIMENTACIÓ INTERIOR I D'ACABATS INTERIORS PARETS, ENVANS I ELEMENTS DIVISORIS, PARTICIONS PLANTA BAIXA	ABRIL 2022	E:1/150	4.02.1

S.01

Fulla exterior o interior de façana de dues fulles, de fàbrica de maó ceràmic cm, amb juntes horitzontals i verticals de , rebuda amb morter de ciment industrial + ancorat de panell de fusta de faig a l'interior + pintura al silicat per l'exterior

S.02

Fulla exterior de façana de dues fulles, de fàbrica de maó ceràmic cm, amb juntes horitzontals i verticals, rebuda amb morter de ciment + extradossat de guix laminat 48+15*2 amb placa doble amb pintura plàstica acrílica per l'interior i esquerdejat + pintura al silicat per l'exterior

S.03

Fulla exterior de façana de dues fulles,, de fàbrica de maó ceràmic cm, amb juntes horitzontals i verticals, rebuda amb morter de ciment + extradossat de guix laminat 48+15*2 amb placa doble amb pintura plàstica acrílica per l'interior i esquerdejat + pintura al silicat per l'exterior

S.04

Fulla de partició interior, de 9 cm de gruix, de fàbrica de maó ceràmic , amb juntes horitzontals i verticals, revestida de gres per totes dues cares

S.05

Fulla de partició interior, de fàbrica de maó ceràmic , amb juntes horitzontals i verticals, revestida de gres per una cara + extradossat de guix laminat 48+15*2 amb placa doble amb pintura plàstica acrílica i esquerdejat en una altra cara

S.06

Fulla exterior de façana de dues fulles, de fàbrica de maó ceràmic cm, amb juntes horitzontals i verticals, rebuda amb morter de ciment industrial. + plaques laminades compactes d'alta pressió (HPL) de 2000 X 600 X 6 mm, acabat mat, color a triar + extradossat de guix laminat 48+15*2 amb placa doble amb pintura plàstica acrílica per l'interior i esquerdejat

S.08

Envà de guix laminat 152+48+15*2 amb placa doble per totes dues cares pintades amb pintura plàstica acrílica.

S.09

Envà de guix laminat 152+48+152 amb placa doble per una cara pintada i per l'altra revestit amb panells de fusta de faig

S.10

Mur de maó existent + extradossat de guix laminat 48+152 amb placa doble amb aïllament + pintura plàstica acrílica per l'interior i esquerdejat + pintura al silicat per l'exterior

S.11

Mur de maó existent + extradossat de guix laminat 48+152 amb placa doble amb aïllament +pintura plàstica acrílica i esquerdejat en totes dues cares

S.12

Mur de maó existent + pintura plàstica acrílica per l'interior i esquerdejat + pintura al silicat per l'exterior

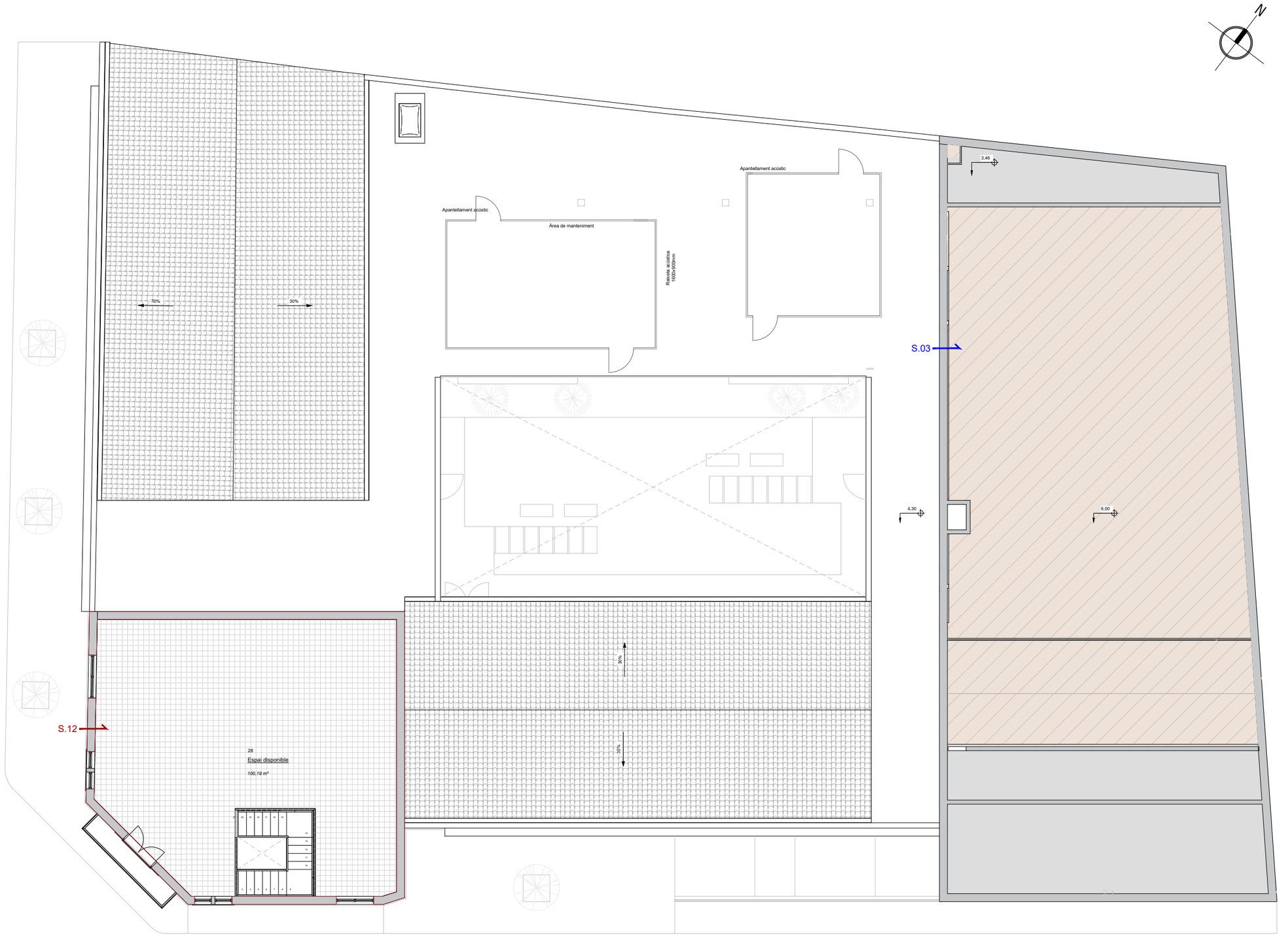

PROMOTOR:	AUTOR:	PROJECTE:	SITUACIÓ:	
Ajuntament de Sant Celoni Àrea de Territori	Eva Fernández Simó Arquitecta Colegiado nº 05393	PROJECTE BÀSIC I D'EXECUCIÓ DEL NOU CASAL D'AVIS A L'EDIFICI DE L'ANTIGA CAMBRA AGRÀRIA (SANT CELONI)	CARRER PONENT, 9	
		PLÀNOL:	DATA:	ESCALA: / Nº PLÀNOL:
		ACABATS PARTICIONS VERTICALS PLANTA PRIMERA	ABRIL 2022	E:1/150 / DG 4.02.2

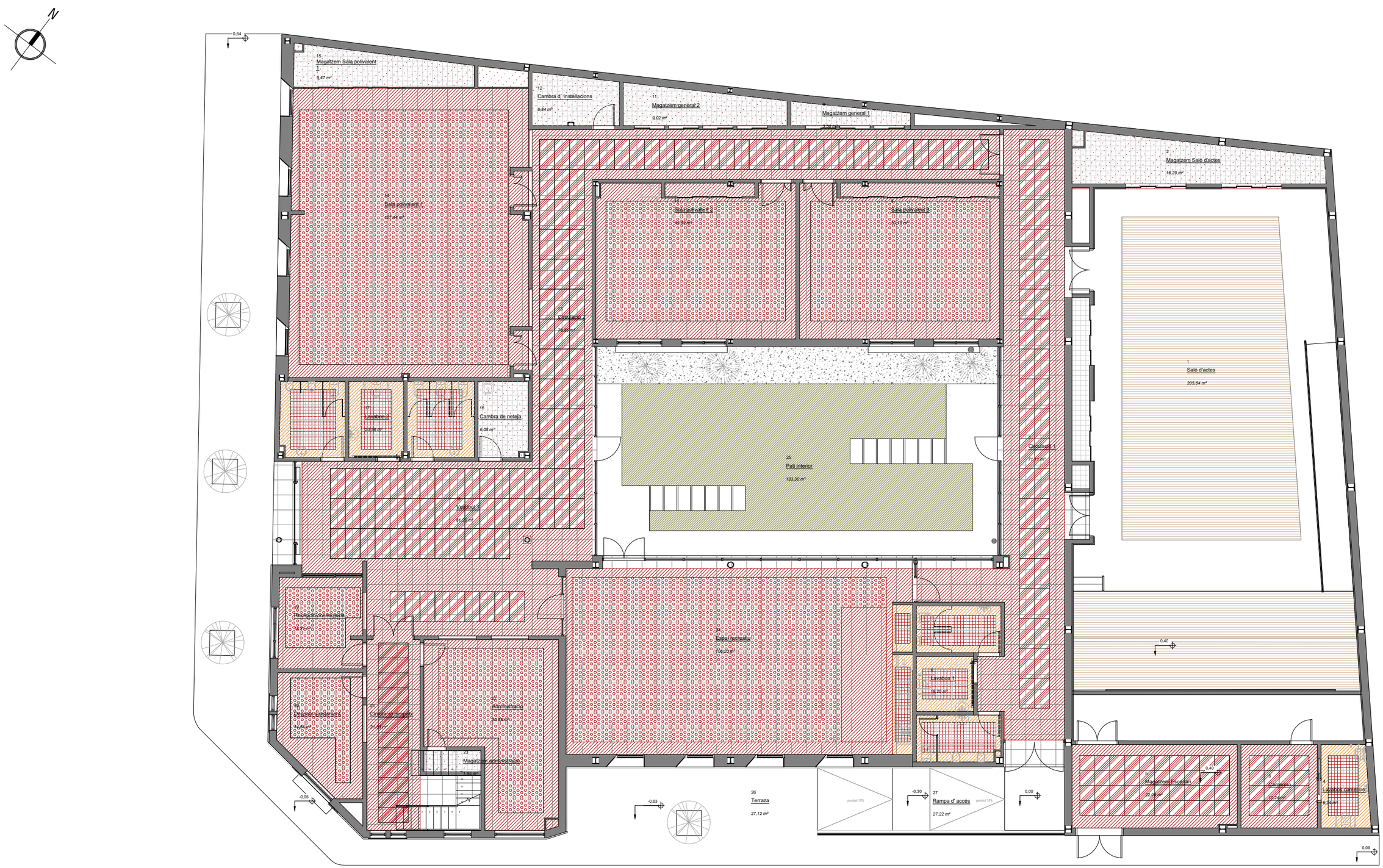

LLEGENDA SOSTRES

- Fals sostre enregistrable realitzat amb panells de guix laminat 120x60 / 60x60 cm
- Fals sostre enregistrable acústic realitzat amb panells de guix laminat 60x60 cm
- Fals sostre enregistrable realitzat amb panells de guix laminat hidròfug de 60x60 cm
- Fals sostre enregistrable de panells acústics de fusta
- Fals sostre exterior hidròfug continu amb panells de guix laminat
- Fals sostre continu amb panells de guix laminat
- Guarnit i arrebossat de guix sobre parament horitzontal

PROMOTOR:	AUTOR:	PROJECTE:	SITUACIÓ:	
Ajuntament de Sant Celoni Àrea de Territori	X-ai XÒQUER arquitectura i enginyeria Eva Fernández Simó Arquitecta Colegiado nº 05393	PROJECTE BÀSIC I D'EXECUCIÓ DEL NOU CASAL D'AVIS A L'EDIFICI DE L'ANTIGA CAMBRA AGRÀRIA (SANT CELONI)	CARRER PONENT, 9	
		PLÀNOL:	DATA:	ESCALA: / Nº PLÀNOL:
		4.SISTEMES DE COMPARTIMENTACIÓ INTERIOR I D'ACABATS INTERIORS SOSTRES PLANTA BAIXA	ABRIL 2022	E:1/150 / 4.03.1

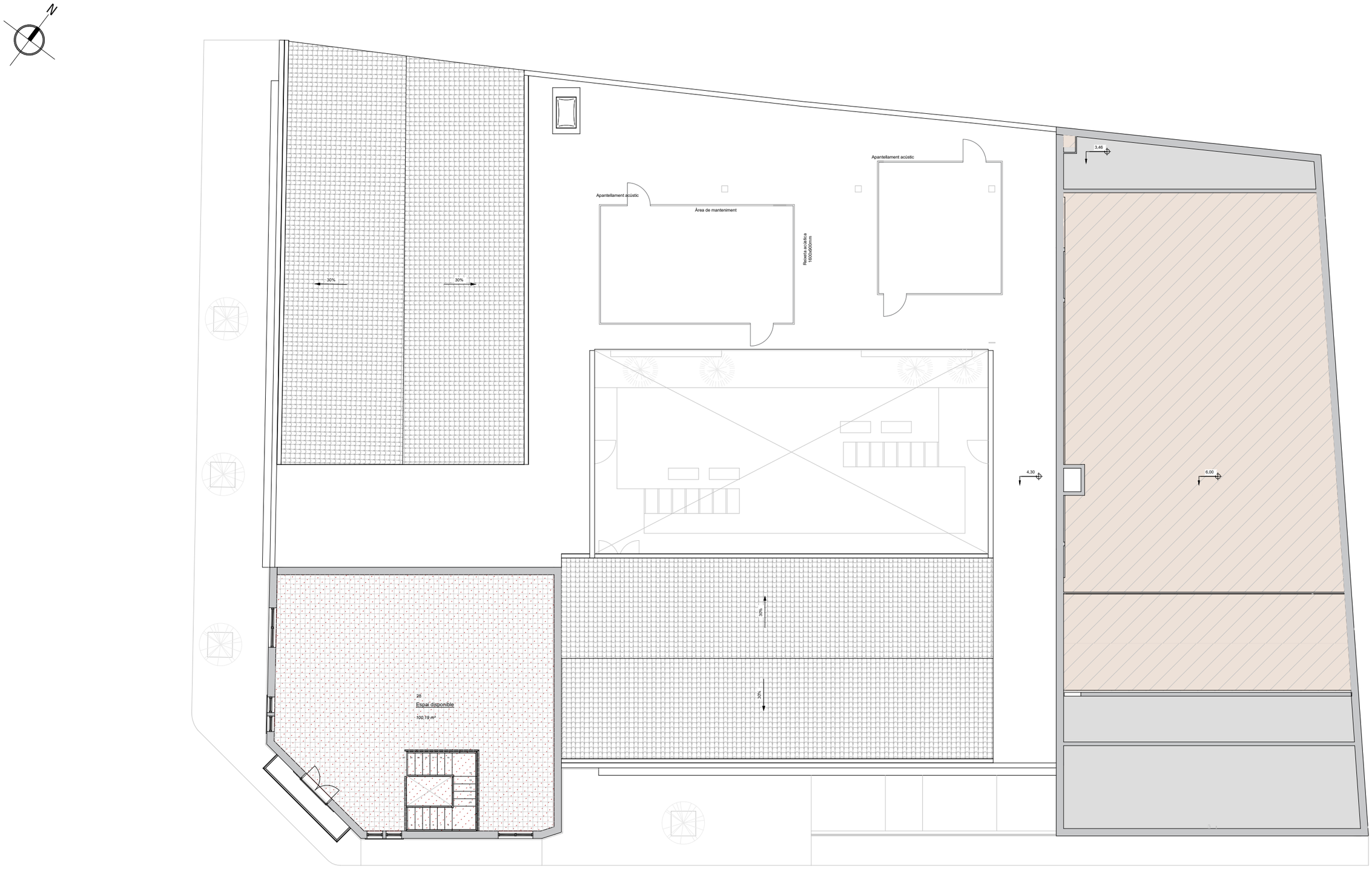

LLEGENDA SOSTRES

- Fals sostre enregistrable realitzat amb panells de guix laminat 120x60 / 60x60 cm
- Fals sostre enregistrable acústic realitzat amb panells de guix laminat 60x60 cm
- Fals sostre enregistrable realitzat amb panells de guix laminat hidròfug de 60x60 cm
- Fals sostre enregistrable de panells acústics de fusta
- Fals sostre exterior hidròfug continu amb panells de guix laminat
- Fals sostre continu amb panells de guix laminat
- Guarnit i arrebossat de guix sobre parament horitzontal

PROMOTOR:	AUTOR:	PROJECTE:		SITUACIÓ:	
Ajuntament de Sant Celoni Àrea de Territori	X-ai XÚQUER arquitectura e ingeniería Eva Fernández Simó Arquitecta Colegiado nº 05393	PROJECTE BÀSIC I D'EXECUCIÓ DEL NOU CASAL D'AVIS A L'EDIFICI DE L'ANTIGA CAMBRA AGRÀRIA (SANT CELONI)		CARRER PONENT, 9	
		PLÀNOL:	DATA:	ESCALA:	Nº PLÀNOL:
		4.SISTEMES DE COMPARTIMENTACIÓ INTERIOR I D'ACABATS INTERIORS SOSTRES PLANTA PRIMERA	ABRIL 2022	E:1/150	4.03.2

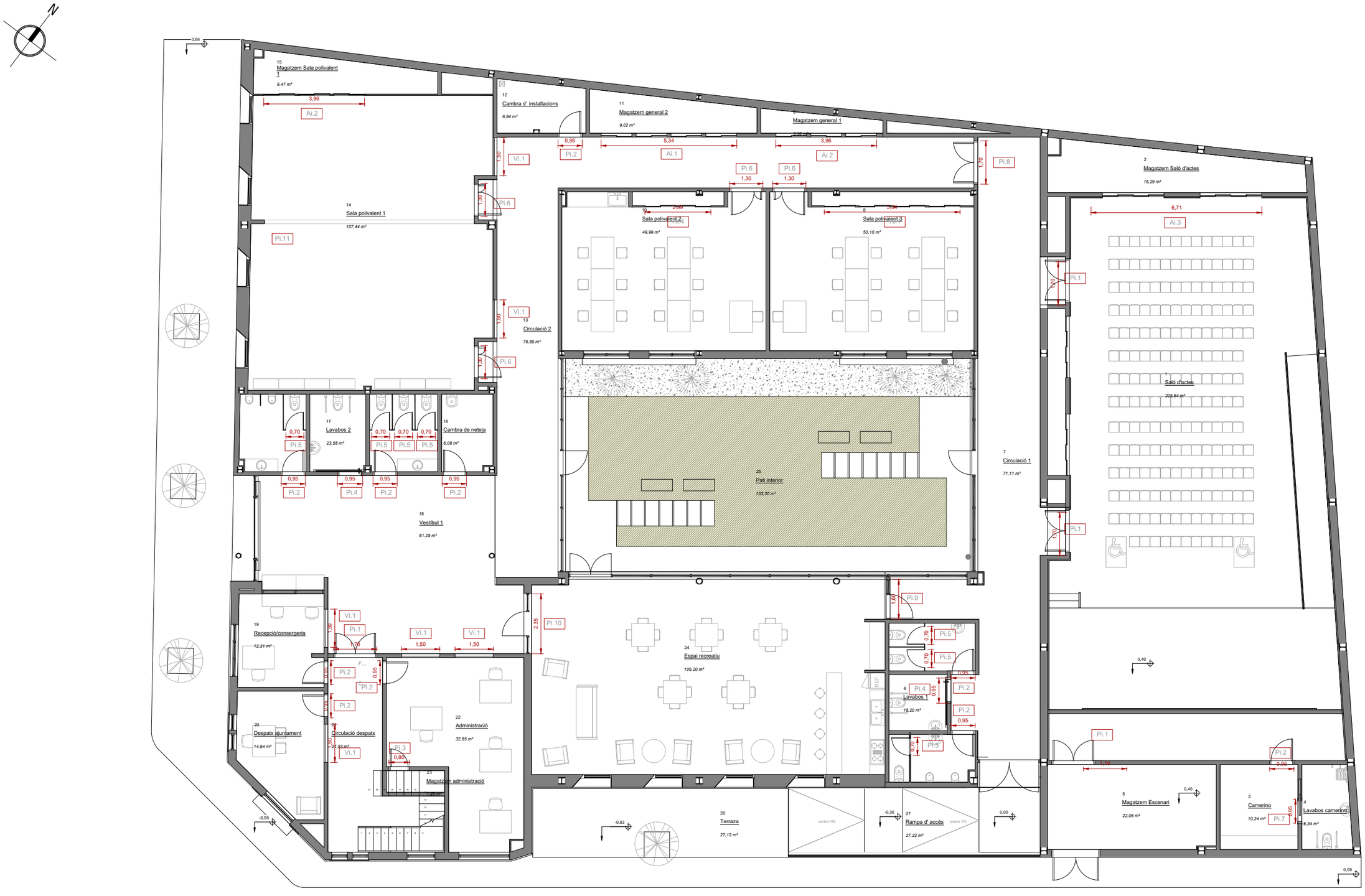

PROMOTOR:	AUTOR:	PROJECTE:		SITUACIÓ:	
Ajuntament de Sant Celoni Àrea de Territori	Eva Fernández Simó Arquitecta Colegiado nº 05393	PROJECTE BÀSIC I D'EXECUCIÓ DEL NOU CASAL D'AVIS A L'EDIFICI DE L'ANTIGA CAMBRA AGRÀRIA (SANT CELONI)		CARRER PONENT, 9	
		PLÀNOL:	DATA:	ESCALA:	Nº PLÀNOL:
		4.SISTEMES DE COMPARTIMENTACIÓ INTERIOR I D'ACABATS INTERIORS FUSTERIES INTERIORS PLANTA BAIXA	ABRIL 2022	E:1/150	4.04.1

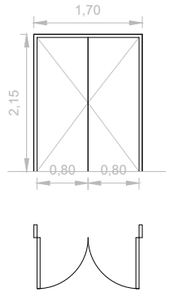

	Pi1
Descripció	Porta tallafocs homologada, de fusta, EI 60-C5 de dues fulles, llises, per a buit de 170x215 cm, composta per ànima de tauler aglomerat de partícules ignífug, recobert amb laminatge d'alta pressió (HPL), amb espiells circulars homologats i electroimants.
Àrea	3,65 m²
Quantitat	4 Uts. en Planta Baixa TOTAL: 4 Uts.

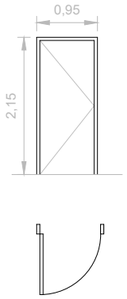

	Pi2
Descripció	Porta de pas de fusta d'una fulla abatible, llisa, de tauler massís de faig vernissat, de 95x215 cm, amb precèrcol de pi, amb tancament de seguretat.
Àrea	2,58 m²
Quantitat	10 Uts. en Planta Baixa TOTAL: 10 Uts.

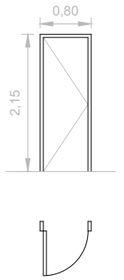

	Pi3
Descripció	Porta de pas de fusta d'una fulla abatible, llisa, de tauler massís de faig vernissat, de 80x215 cm, amb precèrcol de pi, amb tancament de seguretat.
Àrea	2,79 m²
Quantitat	1 Ut. en Planta Baixa (En magatzem) TOTAL: 1 Ut.

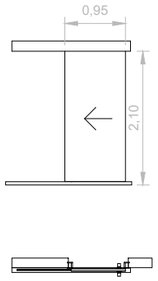

	Pi4
Descripció	Porta de pas corredissa, xapada en faig vernissat, d'una fulla cega llisa de 95x210, amb precèrcol de pi i sistema antiatrapament
Àrea	2,04 m²
Quantitat	2 Uts. en Planta Baixa TOTAL: 2 Uts.

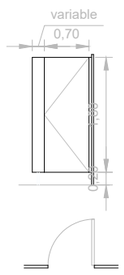

	Pi5
Descripció	Porta de cabina sanitària abatible, de panells fenòlics, amb tauler estratificat de fusta d'alta densitat, acabat superficial llis de fusta natural, reacció al foc classe B-s2,d0 i sistema antiatrapament
Àrea	1,43 m²
Quantitat	7 Uts. en Planta Baixa TOTAL: 7 Uts.

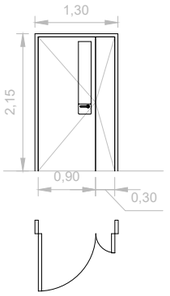

	Pi6
Descripció	Porta de pas de dues fulles abatibles, llises, per a buit de 130x215 cm, composta per dues planxes metàl·liques de seguretat i acabat en laminatge estratificat d'alta pressió, sobre precèrcol de pi, amb espiell rectangular.
Àrea	1,91 m²
Quantitat	4 Uts. en Planta Baixa TOTAL: 4 Uts.

PROMOTOR:	AUTOR:	PROJECTE:		SITUACIÓ:	
Ajuntament de Sant Celoni Àrea de Territori	X-ai XÚQUER arquitectura e ingeniería Eva Fernández Simó Arquitecta Colegiado nº 05393	PROJECTE BÀSIC I D'EXECUCIÓ DEL NOU CASAL D'AVIS A L'EDIFICI DE L'ANTIGA CAMBRA AGRÀRIA (SANT CELONI)		CARRER PONENT, 9	
		PLÀNOL:	DATA:	ESCALA:	Nº PLÀNOL:
		FUSTERIES INTERIORS	ABRIL 2022	S/E	4.04.2

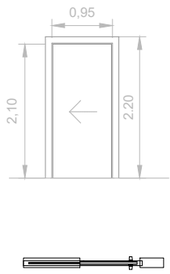

	Pi7
Descripció	Porta de pas corredissa de fusta, d'1 fulla cegues llisa de 222x105 cm, amb precèrcol de pi.
Àrea	1,73 m²
Quantitat	1 Ut. en Planta Baixa TOTAL: 1 Ut.

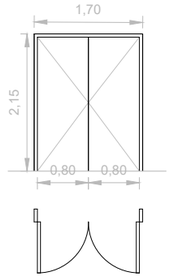

	Pi8
Descripció	Porta de pas de fusta de dues fulles, llises, per a buit de 170x215 cm, compost per ànima de tauler aglomerat de partícules recobert amb laminatge d'alta pressió (HPL), sobre precèrcol de pi.
Àrea	1,91 m²
Quantitat	1 Ut. en Circulació TOTAL: 1 Ut.

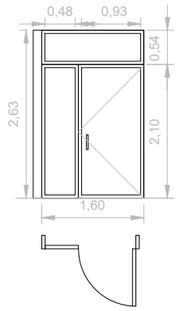

	Pi9
Descripció	Porta balconera abatible d'1 fulla, per a buit de 160x263 realitzada amb perfils amb trencament de pont tèrmic d'alumini lacat de 60 micres, amb doble vidre compost d'un vidre laminat format per dos vidres de 3 mm de gruix i làmina de butiral de polivinil, cambra intermèdia d'aire deshidratat de 12 mm amb perfil separador d'alumini segellada perimetralment, i vidre laminat format per dos vidres de 3 mm de gruix i una làmina de butiral de polivinil + 3 fixos de vidre.
Àrea	4,208 m²
Quantitat	1 Ut. en Espai recreatiu TOTAL: 1 Ut.

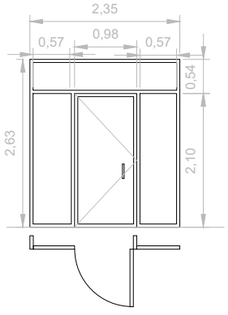

	Pi10
Descripció	Porta balconera abatible de 2 fulles, per a buit de 235x263 realitzada amb perfils amb trencament de pont tèrmic d'alumini lacat de 60 micres, amb doble vidre compost d'un vidre laminat format per dos vidres de 3 mm de gruix i làmina de butiral de polivinil, cambra intermèdia d'aire deshidratat de 12 mm amb perfil separador d'alumini segellada perimetralment, i vidre laminat format per dos vidres de 3 mm de gruix i una làmina de butiral de polivinil + 3 fixos de vidre.
Àrea	6,18 m²
Quantitat	1 Ut. en Espai recreatiu TOTAL: 1 Ut.

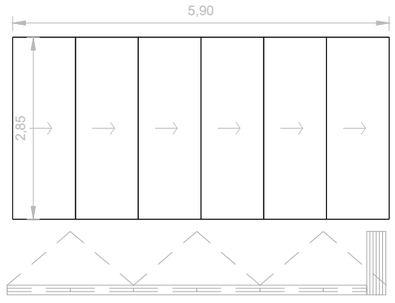

	Pi11
Descripció	Envà mòbil per a compartimentar estades d'ample aproximat 5-10 m, format per panells de fusta de faig o sapelly d'altura 2.85 m, amb perfilería oculta, panells amb una corriola superior aisagrados per parells, segellat inferior dels panells per mecanisme operable pel cant i superior per juntes de contacte. Gruix de panell de 114 mm. Atenuació acústica de 50 dB. S'inclou guia superior de desplaçament i elements de suspensió d'aquesta.
Àrea	16,81 m²
Quantitat	1 Ut. en Planta Baixa (Sala polivalent) TOTAL: 1 Ut.

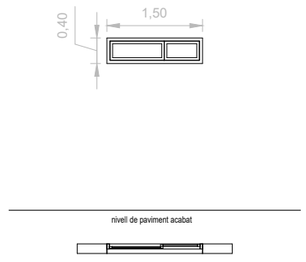

	Vi1
Descripció	Finestra de dues fulles abatibles d'eix vertical, per a buit d'obra de 150x40 cm, de fusta de pi silvestre, acabat sistema de vernissat translúcid amb mà d'impregnació per a la protecció preventiva contra fongs i atacs d'insectes xilèfags.
Àrea	0,60 m²
Quantitat	6 Uts. en Planta Baixa (Tarjas en espais de circulació) TOTAL: 6 Uts.

PROMOTOR:	AUTOR:	PROJECTE:		SITUACIÓ:	
Ajuntament de Sant Celoni Àrea de Territori	X-ai XÚQUER arquitectura i enginyeria Eva Fernández Simó Arquitecta Colegiado nº 05393	PROJECTE BÀSIC I D'EXECUCIÓ DEL NOU CASAL D'AVIS A L'EDIFICI DE L'ANTIGA CAMBRA AGRÀRIA (SANT CELONI)		CARRER PONENT, 9	
		PLÀNOL:	DATA:	ESCALA:	Nº PLÀNOL:
		FUSTERIES INTERIORS	ABRIL 2022	S/E	4.04.3

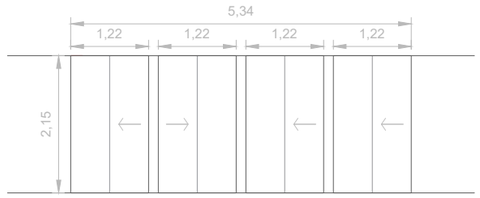

	Ai1
Descripció	Front d'armari formada per dues fulles lliscants de 2100mm d'altura, amplària 62mm i gruix 10mm amb 4 rodes muntades per fulla, acabat amb melamina, imitació fusta de pi; bastiment de base de pi país de 70x35 mm; tapets de MDF, amb acabat amb melamina imitació fusta de pi de 70x4 mm; tapajunts de MDF, amb acabat amb melamina imitació fusta de pi de 70x10 mm en la cara exterior. Fins i tot ferratges de penjar, tanca i tirador sobre escut llarg de llautó, color negre, brillant.
Àrea	11,47 m²
Quantitat	4 Uts. en Planta Baixa TOTAL: 4 Uts.

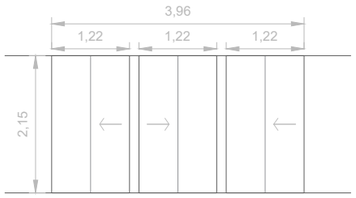

	Ai2
Descripció	Front d'armari formada per dues fulles lliscants de 2100mm d'altura, amplària 62mm i gruix 10mm amb 4 rodes muntades per fulla, acabat amb melamina, imitació fusta de pi; bastiment de base de pi país de 70x35 mm; tapets de MDF, amb acabat amb melamina imitació fusta de pi de 70x4 mm; tapajunts de MDF, amb acabat amb melamina imitació fusta de pi de 70x10 mm en la cara exterior. Fins i tot ferratges de penjar, tanca i tirador sobre escut llarg de llautó, color negre, brillant.
Àrea	8,50 m²
Quantitat	3 Uts. en Planta Baixa TOTAL: 3 Uts.

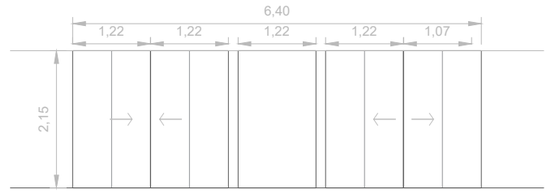

	Ai3
Descripció	Front d'armari formada per dues fulles lliscants de 2100mm d'altura, amplària 62mm i gruix 10mm amb 4 rodes muntades per fulla, acabat amb melamina, imitació fusta de pi; bastiment de base de pi país de 70x35 mm; tapets de MDF, amb acabat amb melamina imitació fusta de pi de 70x4 mm; tapajunts de MDF, amb acabat amb melamina imitació fusta de pi de 70x10 mm en la cara exterior. Fins i tot ferratges de penjar, tanca i tirador sobre escut llarg de llautó, color negre, brillant.
Àrea	12,90 m²
Quantitat	5 Uts. en Planta Baixa (Saló d'actes) TOTAL: 5 Uds.

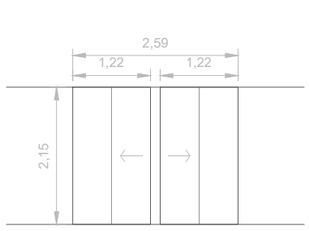

	Ai4
Descripció	Front d'armari formada per dues fulles lliscants de 2100mm d'altura, amplària 62mm i gruix 10mm amb 4 rodes muntades per fulla, acabat amb melamina, imitació fusta de pi; bastiment de base de pi país de 70x35 mm; tapets de MDF, amb acabat amb melamina imitació fusta de pi de 70x4 mm; tapajunts de MDF, amb acabat amb melamina imitació fusta de pi de 70x10 mm en la cara exterior. Fins i tot ferratges de penjar, tanca i tirador sobre escut llarg de llautó, color negre, brillant.
Àrea	5,57 m²
Quantitat	2 Uts. en Planta Baixa TOTAL: 2 Uts.

PROMOTOR:	AUTOR:	PROJECTE:		SITUACIÓ:	
Ajuntament de Sant Celoni Àrea de Territori	X-ai XÒQUER arquitectura e ingeniería Eva Fernández Simó Arquitecta Colegiado nº 05393	PROJECTE BÀSIC I D'EXECUCIÓ DEL NOU CASAL D'AVIS A L'EDIFICI DE L'ANTIGA CAMBRA AGRÀRIA (SANT CELONI)		CARRER PONENT, 9	
		PLÀNOL:	DATA:	ESCALA:	Nº PLÀNOL:
		FUSTERIES INTERIORS	ABRIL 2022	S/E	4.04.4

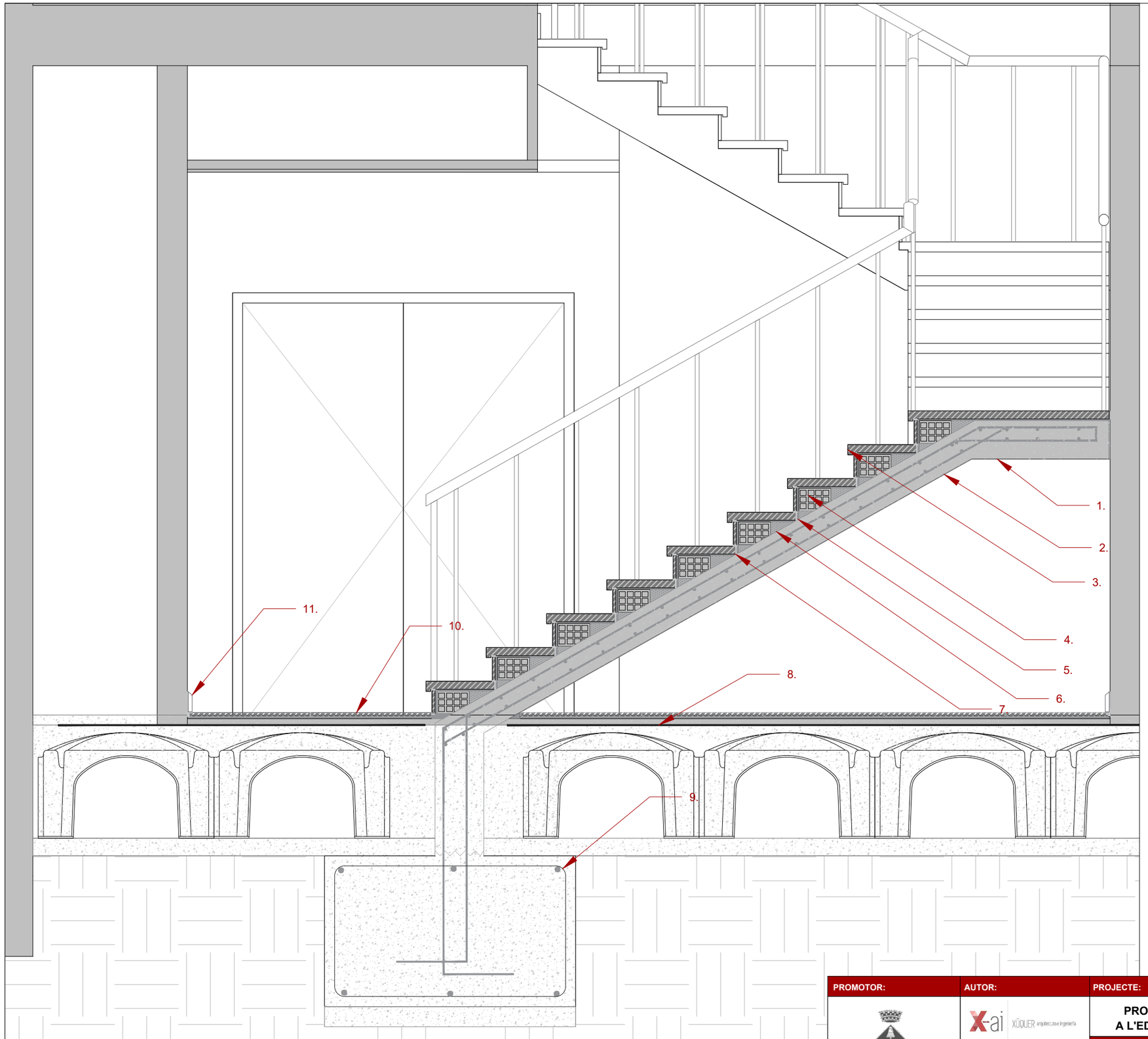

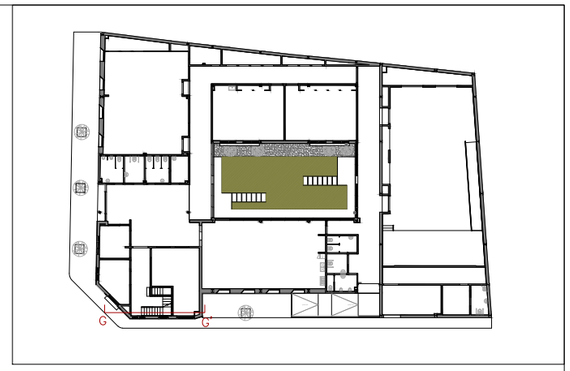

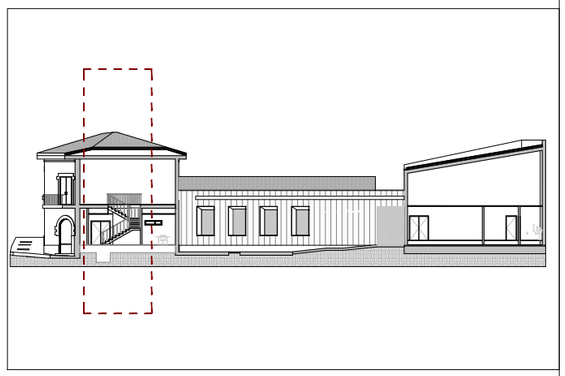

SECCIÓN G-G'

LLEGENDA

1. Llosa d'escala
2. Zanca
3. Petjada peça plaza de terratzo
4. Maó Buit Triple
5. Farcit junta hidràfuga
6. Farcit Formigó pobre
7. Morter aglomerant
8. Forjat sanitari - Sistema Caviti
9. Zapata
10. Paviment peces de terratzo 60x60
11. Rodapié - peça de gres

PROMOTOR:	AUTOR:	PROJECTE:		SITUACIÓ:	
Ajuntament de Sant Celoni Àrea de Territori	X-ai XÚQUER arquitectura e ingeniería Eva Fernández Simó Arquitecta Colegiado nº 05393	PROJECTE BÀSIC I D'EXECUCIÓ DEL NOU CASAL D'AVIS A L'EDIFICI DE L'ANTIGA CAMBRA AGRÀRIA (SANT CELONI)		CARRER PONENT, 9	
		PLÀNOL:	DATA:	ESCALA:	Nº PLÀNOL:
		4.SISTEMES DE COMPARTIMENTACIÓ INTERIOR I D'ACABATS INTERIORS ESCALA I RAMPES INTERIORS	ABRIL 2022	E:1/20	4.05

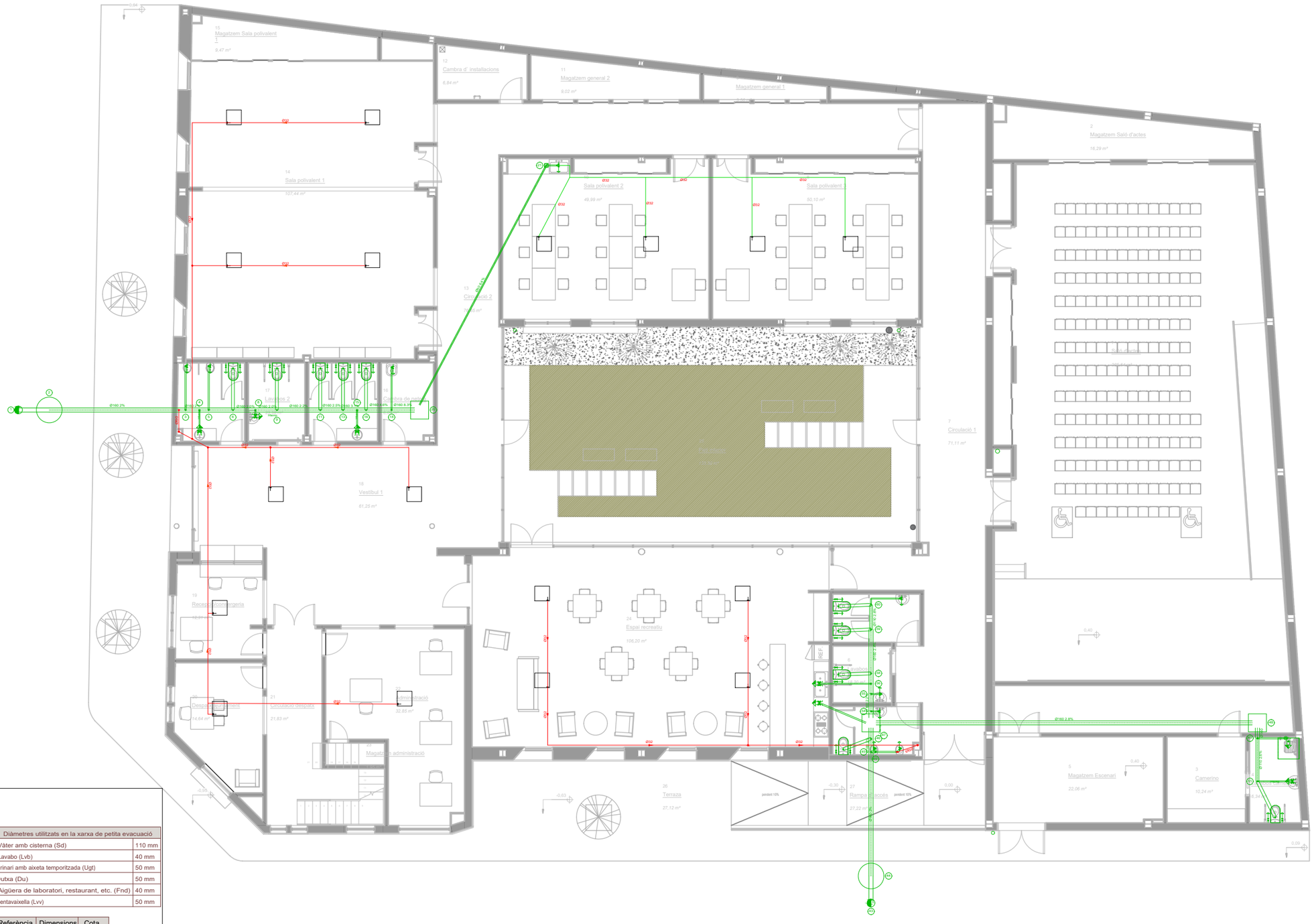

Simbologia	
	Connexió amb la xarxa general de sanejament
	Pou de registre
	Canonada de PVC evacuació condesados
	Colector maestro de aguas residuales
	Arqueta
	Caixa sifònica
	Consum amb hidromezclador
	Banyera / Dutxa
	Consum d'aigua freda
	Vàter amb cisterna

Diàmetres utilitzats en la xarxa de petita evacuació	
Vàter amb cisterna (Sd)	110 mm
Lavabo (Lvb)	40 mm
Urinari amb aixeta temporitzada (Ugt)	50 mm
Dutxa (Du)	50 mm
Aigüera de laboratori, restaurant, etc. (Fnd)	40 mm
Rentavaixella (Lvv)	50 mm

Referència	Dimensions	Cota
20	70x70x75 cm	0 cm
47	70x70x70 cm	-75 cm
48	70x70x50 cm	-55 cm

Materials utilitzats per a les canonades	
Escomesa general	Tub de PVC llis, sèrie SN-4, rigidesa anul·lar nominal 4 kN/m², segons UNE-EN 1401-1
Col·lector enterrat	Tub de PVC llis, sèrie SN-2, rigidesa anul·lar nominal 2 kN/m², segons UNE-EN 1401-1
Xarxa de petita evacuació	Tub de PVC, serii B, segons UNE-EN 1329-1

PROMOTOR:	AUTOR:	PROJECTE:	SITUACIÓ:	
Ajuntament de Sant Celoni Àrea de Territori	X-ai XÚQUER arquitectura e ingeniería Francisco Javier Molina Bellver Ingeniero Técnico Industrial Colegiado nº 12184	PROJECTE BÀSIC I D'EXECUCIÓ DEL NOU CASAL D'AVIS A L'EDIFICI DE L'ANTIGA CAMBRA AGRÀRIA (SANT CELONI)	CARRER PONENT, 9	
		PLÀNOL:	DATA:	ESCALA: / Nº PLÀNOL:
		INSTAL·LACIÓ DE SANEJAMENT PLANTA 1 - RESIDUALS	ABRIL 2022	1:160 / DG5.02.01

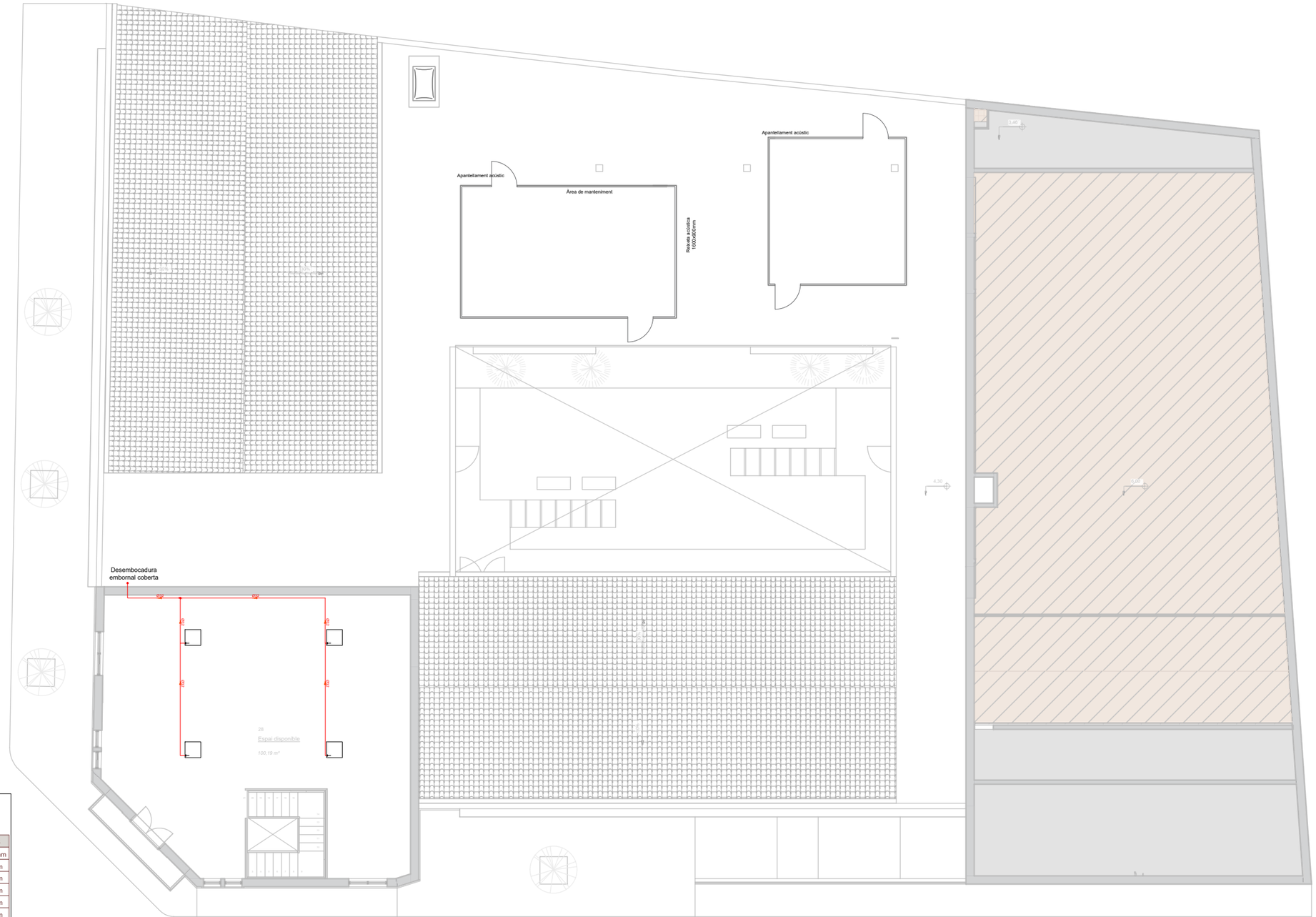

Simbologia	
	Connexió amb la xarxa general de sanejament
	Pou de registre
	Canonada de PVC evacuació condesados
	Colector maestro de aguas residuales
	Arqueta
	Caixa sifònica
	Consum amb hidromezclador
	Banyera / Dutxa
	Consum d'aigua freda
	Vàter amb cisterna

Diàmetres utilitzats en la xarxa de petita evacuació	
Vàter amb cisterna (Sd)	110 mm
Lavabo (Lvb)	40 mm
Urinari amb aixeta temporitzada (Ugt)	50 mm
Dutxa (Du)	50 mm
Aigüera de laboratori, restaurant, etc. (Fnd)	40 mm
Rentavaixella (Lvv)	50 mm

Referència	Dimensions	Cota
20	70x70x75 cm	0 cm
47	70x70x70 cm	-75 cm
48	70x70x50 cm	-55 cm

Materials utilitzats per a les canonades	
Escomesa general	Tub de PVC llis, sèrie SN-4, rigidesa anul·lar nominal 4 kN/m², segons UNE-EN 1401-1
Col·lector enterrat	Tub de PVC llis, sèrie SN-2, rigidesa anul·lar nominal 2 kN/m², segons UNE-EN 1401-1
Xarxa de petita evacuació	Tub de PVC, serií B, segons UNE-EN 1329-1

PROMOTOR:	AUTOR:	PROJECTE:	SITUACIÓ:	
Ajuntament de Sant Celoni Àrea de Territori	X-ai XÚQUER arquitectura i enginyeria Francisco Javier Molina Bellver Ingeniero Técnico Industrial Colegiado nº 12184	PROJECTE BÀSIC I D'EXECUCIÓ DEL NOU CASAL D'AVIS A L'EDIFICI DE L'ANTIGA CAMBRA AGRÀRIA (SANT CELONI)	CARRER PONENT, 9	
		PLÀNOL:	DATA:	ESCALA: / Nº PLÀNOL:
		INSTAL·LACIÓ DE SANEJAMENT PLANTA 1 - RESIDUALS	ABRIL 2022	1:160 / DG5.02.02

Materials utilitzats per a les canonades	
Escomesa general	Tub de PVC llis, sèrie SN-4, rigidesa anul·lar nominal 4 kN/m², segons UNE-EN 1401-1
Col·lector enterrat	Tub de PVC llis, sèrie SN-2, rigidesa anul·lar nominal 2 kN/m², segons UNE-EN 1401-1
Baixant de pluvials	Tub de PVC, serïï B, segons UNE-EN 1329-1
Baixant associada al canaló	Baixant circular de PVC amb òxid de titani, segons UNE-EN 12200-1
Xarxa de petita evacuació	Tub de PVC, serïï B, segons UNE-EN 1329-1

Diàmetres utilitzats en la xarxa de petita evacuació	
Embornal sifónico (Ssif)	50 mm

Simbologia	
	Connexió amb la xarxa general de sanejament
	Pou de registre
	Col·lector mestre d'aigües pluvials
	Arqueta
	Embornal

Referència	Dimensions	Cota
28	70x70x50 cm	0 cm
39	70x70x50 cm	0 cm
72	70x70x50 cm	0 cm
84	70x70x50 cm	0 cm
94	70x70x85 cm	-40 cm
95	70x70x80 cm	-20 cm
96	70x70x65 cm	-20 cm
98	70x70x50 cm	-20 cm
101	70x70x50 cm	0 cm
105	70x70x50 cm	0 cm

PROMOTOR:

Ajuntament de Sant Celoni
Àrea de Territori

AUTOR:

X-ai XÚQUER arquitectura e ingeniería

Francisco Javier Molina Bellver
Ingeniero Técnico Industrial
Colegiado nº 12184

PROJECTE:

PROJECTE BÀSIC I D'EXECUCIÓ DEL NOU CASAL D'AVIS A L'EDIFICI DE L'ANTIGA CAMBRA AGRÀRIA (SANT CELONI)

SITUACIÓ: CARRER PONENT, 9

PLÀNOL: INSTAL·LACIÓ DE SANEJAMENT PLANTA 1 - PLUVIALS

DATA: ABRIL 2022

ESCALA: 1:160

Nº PLÀNOL: DG5.02.03

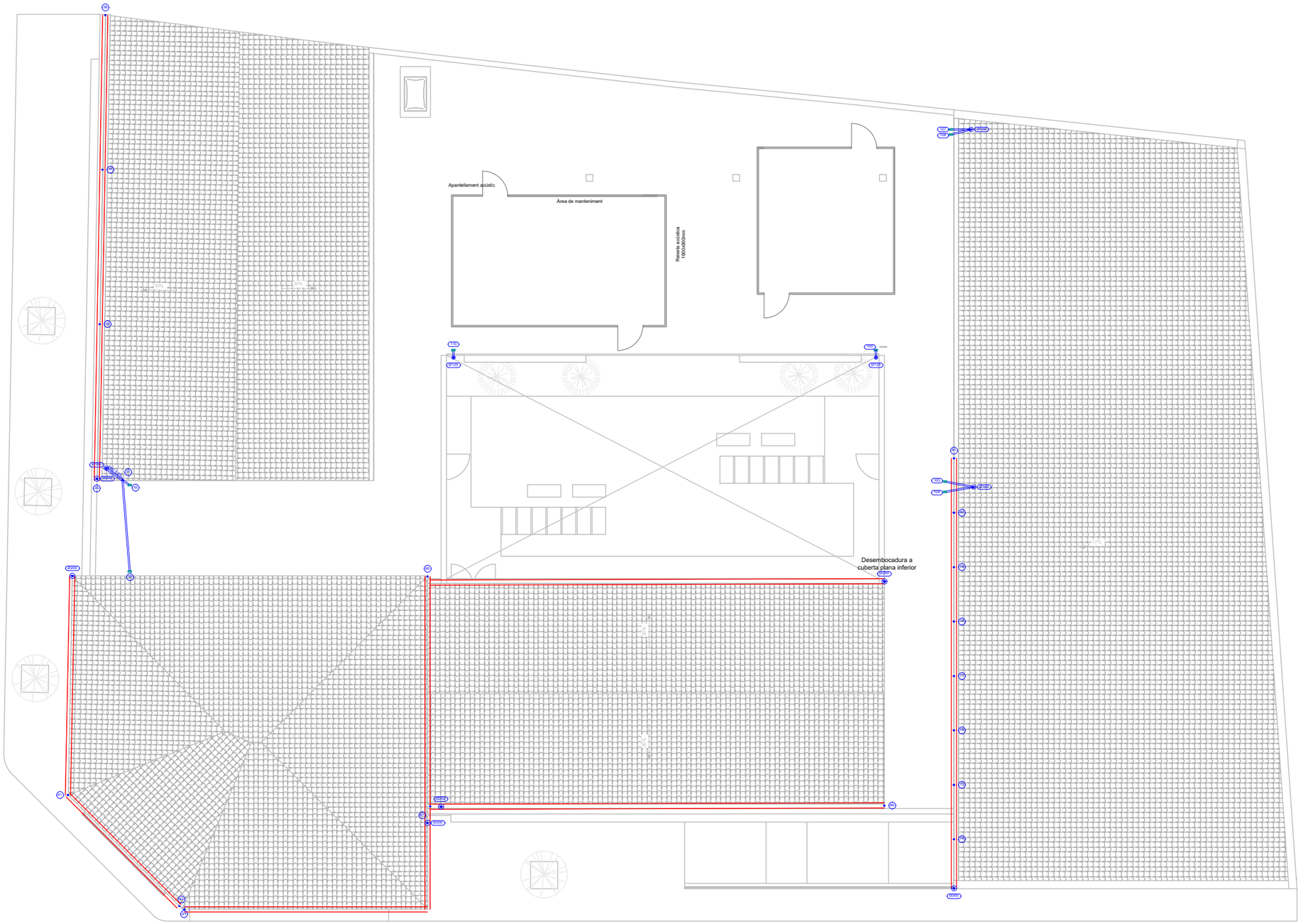

Materials utilitzats per a les canonades	
Escomesa general	Tub de PVC llis, sèrie SN-4, rigidesa anul·lar nominal 4 kN/m², segons UNE-EN 1401-1
Col·lector enterrat	Tub de PVC llis, sèrie SN-2, rigidesa anul·lar nominal 2 kN/m², segons UNE-EN 1401-1
Baixant de pluvials	Tub de PVC, serií B, segons UNE-EN 1329-1
Baixant associada al canaló	Baixant circular de PVC amb òxid de titani, segons UNE-EN 12200-1
Xarxa de petita evacuació	Tub de PVC, serií B, segons UNE-EN 1329-1

Diàmetres utilitzats en la xarxa de petita evacuació	
Embornal sifònico (Ssif)	50 mm

Simbologia	
	Connexió amb la xarxa general de sanejament
	Pou de registre
	Col·lector mestre d'aigües pluvials
	Arqueta
	Embornal

Referència	Dimensions	Cota
28	70x70x50 cm	0 cm
39	70x70x50 cm	0 cm
72	70x70x50 cm	0 cm
84	70x70x50 cm	0 cm
94	70x70x85 cm	-40 cm
95	70x70x80 cm	-20 cm
96	70x70x65 cm	-20 cm
98	70x70x50 cm	-20 cm
101	70x70x50 cm	0 cm
105	70x70x50 cm	0 cm

PROMOTOR:	AUTOR:	PROJECTE:	SITUACIÓ:	
Ajuntament de Sant Celoni Àrea de Territori	X-ai XÚQUER arquitectura i enginyeria Francisco Javier Molina Bellver Ingeniero Técnico Industrial Colegiado nº 12184	PROJECTE BÀSIC I D'EXECUCIÓ DEL NOU CASAL D'AVIS A L'EDIFICI DE L'ANTIGA CAMBRA AGRÀRIA (SANT CELONI)	CARRER PONENT, 9	
		PLÀNOL:	DATA:	ESCALA: / Nº PLÀNOL:
		INSTAL·LACIÓ DE SANEJAMENT PLANTA COBERTA - PLUVIALS	ABRIL 2022	1:160 / DG5.02.04

Arqueta d'obra de fàbrica

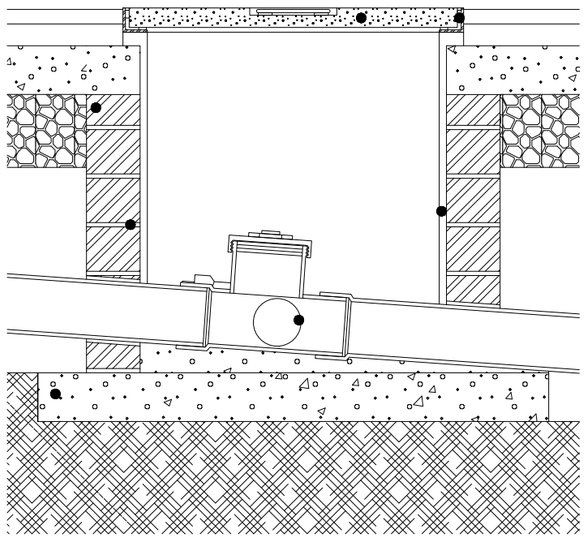

Arqueta d'obra de fàbrica

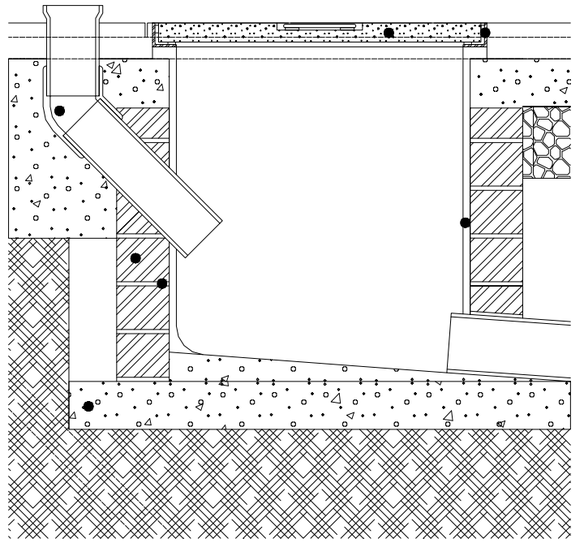

Pou de registre

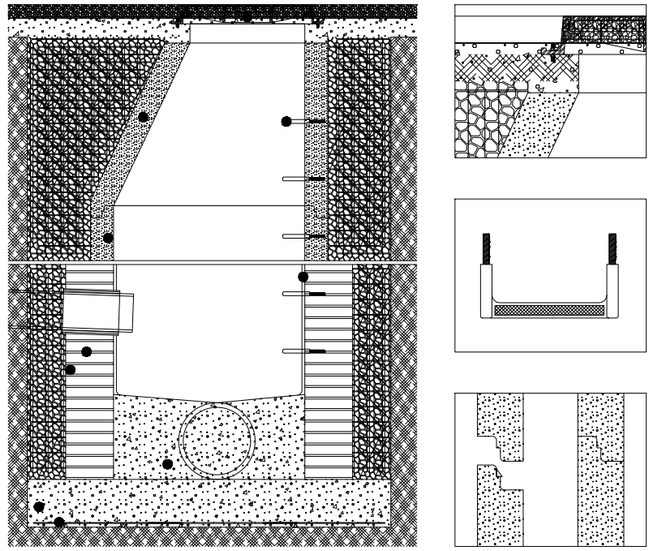

Escomesa general de sanejament

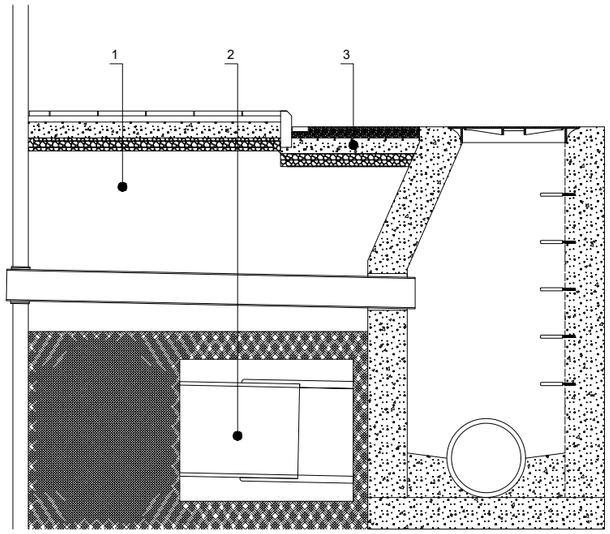

Col·lector enterrat

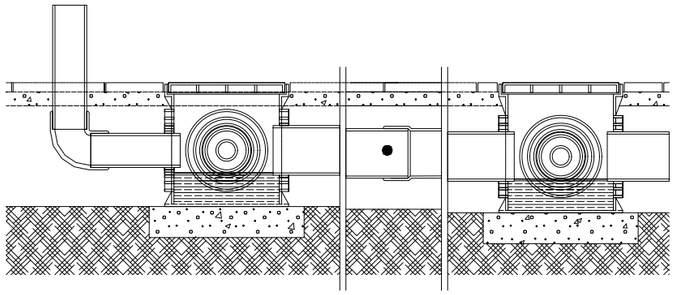

Col·lector en llosa de fonamentació

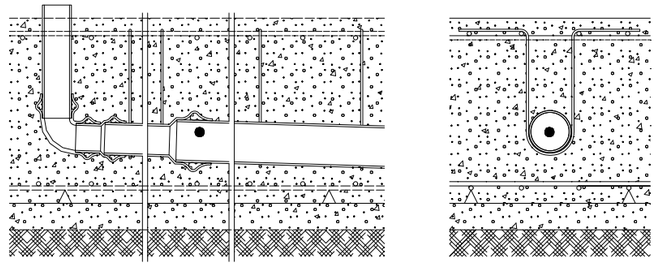

PROMOTOR:	AUTOR:	PROJECTE:		SITUACIÓ:	
Ajuntament de Sant Celoni Àrea de Territori	X-ai XÚQUER arquitectura e ingeniería Francisco Javier Molina Bellver Ingeniero Técnico Industrial Colegiado nº 12184	PROJECTE BÀSIC I D'EXECUCIÓ DEL NOU CASAL D'AVIS A L'EDIFICI DE L'ANTIGA CAMBRA AGRÀRIA (SANT CELONI)		CARRER PONENT, 9	
		PLÀNOL:	DATA:	ESCALA:	Nº PLÀNOL:
		INSTAL·LACIÓ DE SANEJAMENT DETALLS	ABRIL 2022	1:160	DG5.02.05

Planta baja

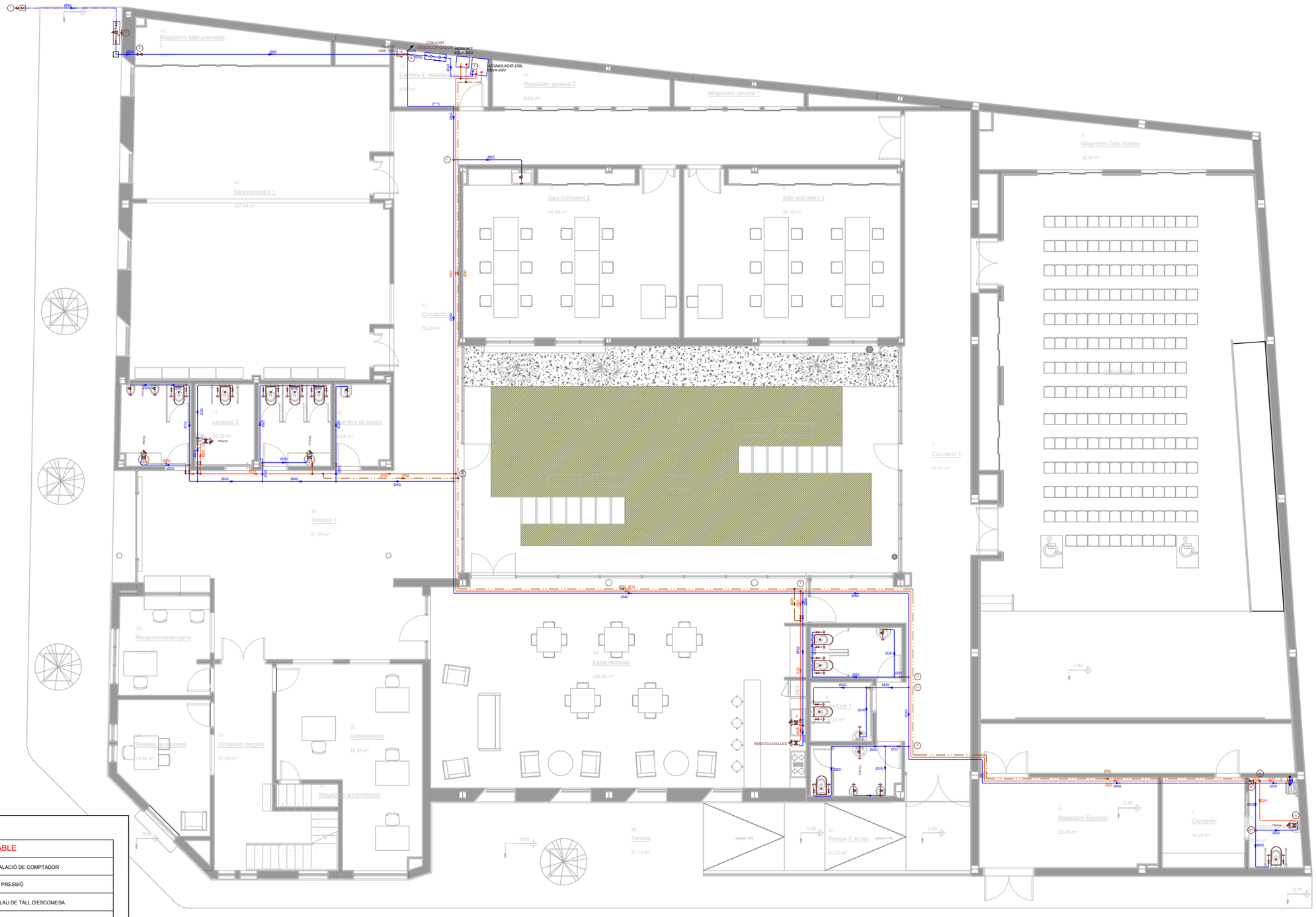

LLEGENDA INSTAL·LACIÓN D'AIGUA POTABLE

	ARQUETA AMB CLAU DE TALL ENTERRADA		PREINSTALACIÓ DE COMPTADOR
	CLAU DE TALL		GRUP DE PRESSIÓ
	CLAU D'ABONAT		TOMA I CLAU DE TALL D'ESCOMESA
	CLAU DE LOCAL HUMIT	Hamp	CONSUM AMB HIDROMESCLADOR TEMPORITZAT
	BOMBA DE CIRCULACIÓ		CONSUM AIGUA FREDA
	CANONADA D'AIGUA FREDA PRESSIÓ DE XARXA (PP-RCT)		VÁLVULA TERMOSTÁTICA MESCLADORA DE 3 VIES
	CANONADA D'AIGUA FREDA DESCALCIFICADA (PP-RCT)		CONVERSIÓ CANONADA ENTERRADA/CANONADA AÈRIA
	CANONADA D'AIGUA FREDA ENTERRADA (PE)		CANONADA D'AIGUA CALENT (PP-RCT)
	CANONADA ASCENDENT		CANONADA D'AIGUA CALENT RETORN (PP-RCT)

Nota: Els diàmetres indicats en els planols son diàmetres nominals.

L'aixeteria de les dutxes dels vestuaris serà del tipus temporitzada amb polsador electrònic i vàlvula mescladora de tres vies per a optimitzar el consum i permetre realitzar xocs tèrmics controlats contra la legionel·losi.

PROMOTOR:	AUTOR:	PROJECTE:	SITUACIÓ:	
Ajuntament de Sant Celoni Àrea de Territori	X-ai XÚQUER arquitectura e ingeniería Francisco Javier Molina Bellver Ingeniero Técnico Industrial Colegiado nº 12184	**PROJECTE BÀSIC I D'EXECUCIÓ DEL NOU CASAL D'AVIS A L'EDIFICI DE L'ANTIGA CAMBRA AGRÀRIA (SANT CELONI)**	**CARRER PONENT, 9**	
		PLÀNOL:	DATA:	ESCALA: / Nº PLÀNOL:
		INSTAL·LACIÓ DE FONTANERIA - PLANTA BAIXA	**ABRIL 2022**	**1:200** / **DG5.03.01**

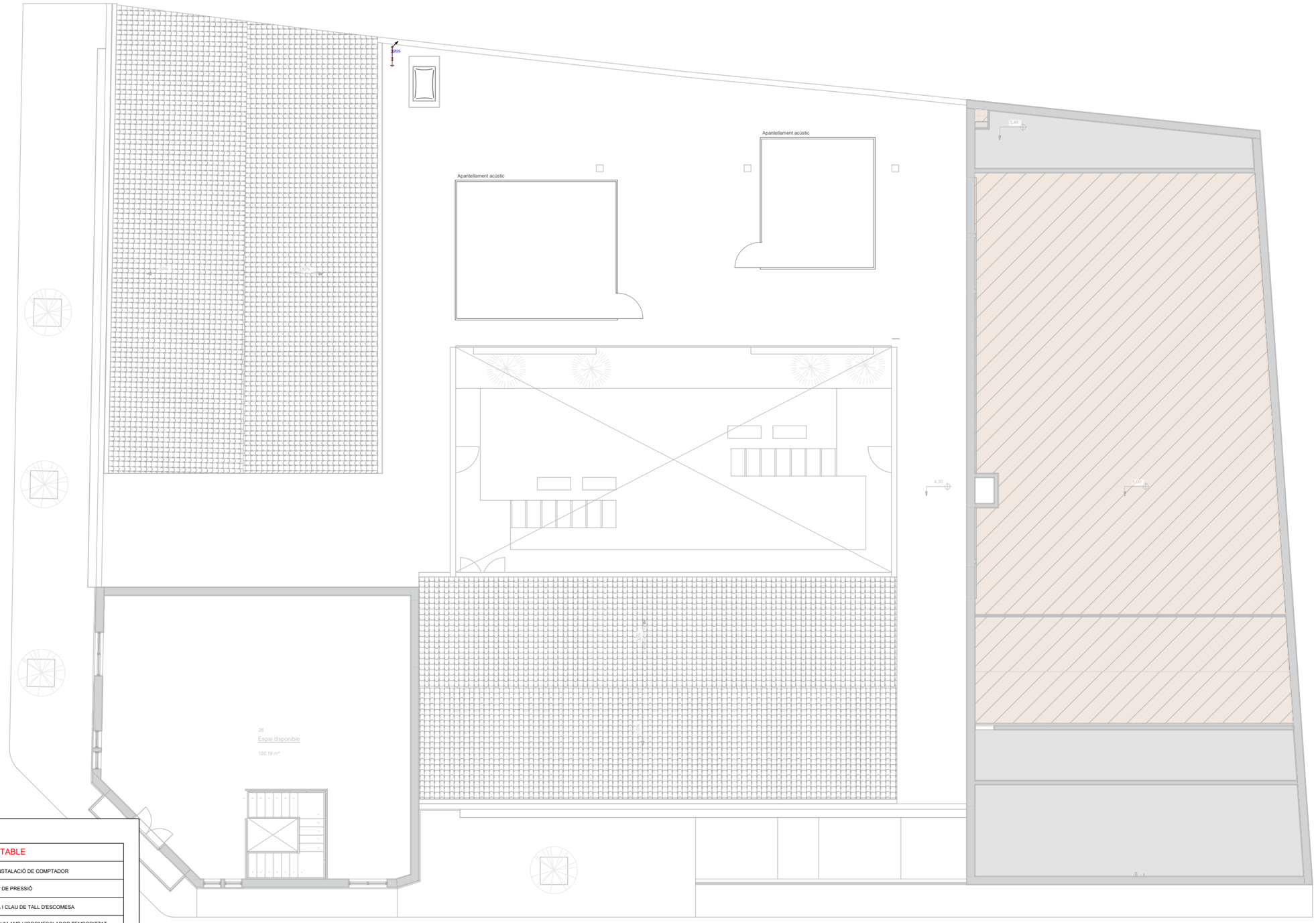

LLEGENDA INSTAL·LACIÓN D'AIGUA POTABLE

	ARQUETA AMB CLAU DE TALL ENTERRADA		PREINSTALACIÓ DE COMPTADOR
	CLAU DE TALL		GRUP DE PRESSIÓ
	CLAU D'ABONAT		TOMA I CLAU DE TALL D'ESCOMESA
	CLAU DE LOCAL HUMIT	Hbamp	CONSUM AMB HIDROMESCLADOR TEMPORITZAT
	BOMBA DE CIRCULACIÓ		CONSUM AIGUA FREDA
	CANONADA D'AIGUA FREDA PRESSIÓ DE XARXA (PP-RCT)		VÁLVULA TERMOSTÀTICA MESCLADORA DE 3 VIES
	CANONADA D'AIGUA FREDA DESCALCIFICADA (PP-RCT)		CONVERSIÓ CANONADA ENTERRADA/CANONADA AÈRIA
	CANONADA D'AIGUA FREDA ENTERRADA (PE)		CANONADA D'AIGUA CALENT (PP-RCT)
	CANONADA ASCENDENT		CANONADA D'AIGUA CALENT RETORN (PP-RCT)

Nota: Els diàmetres indicats en els planols son diàmetres nominals.

L'aixeteria de les dutxes dels vestuaris serà del tipus temporitzada amb polsador electrònic i vàlvula mescladora de tres vies per a optimitzar el consum i permetre realitzar xocs tèrmics controlats contra la legionel·losi.

PROMOTOR:	AUTOR:	PROJECTE:	SITUACIÓ:	
Ajuntament de Sant Celoni Àrea de Territori	X-ai XÚQUER arquitectura e ingeniería Francisco Javier Molina Bellver Ingeniero Técnico Industrial Colegiado nº 12184	PROJECTE BÀSIC I D'EXECUCIÓ DEL NOU CASAL D'AVIS A L'EDIFICI DE L'ANTIGA CAMBRA AGRÀRIA (SANT CELONI)	CARRER PONENT, 9	
		PLÀNOL:	DATA:	ESCALA: / Nº PLÀNOL:
		INSTAL·LACIÓ DE FONTANERIA - PLANTA PRIMERA	ABRIL 2022	1:200 / DG5.03.02

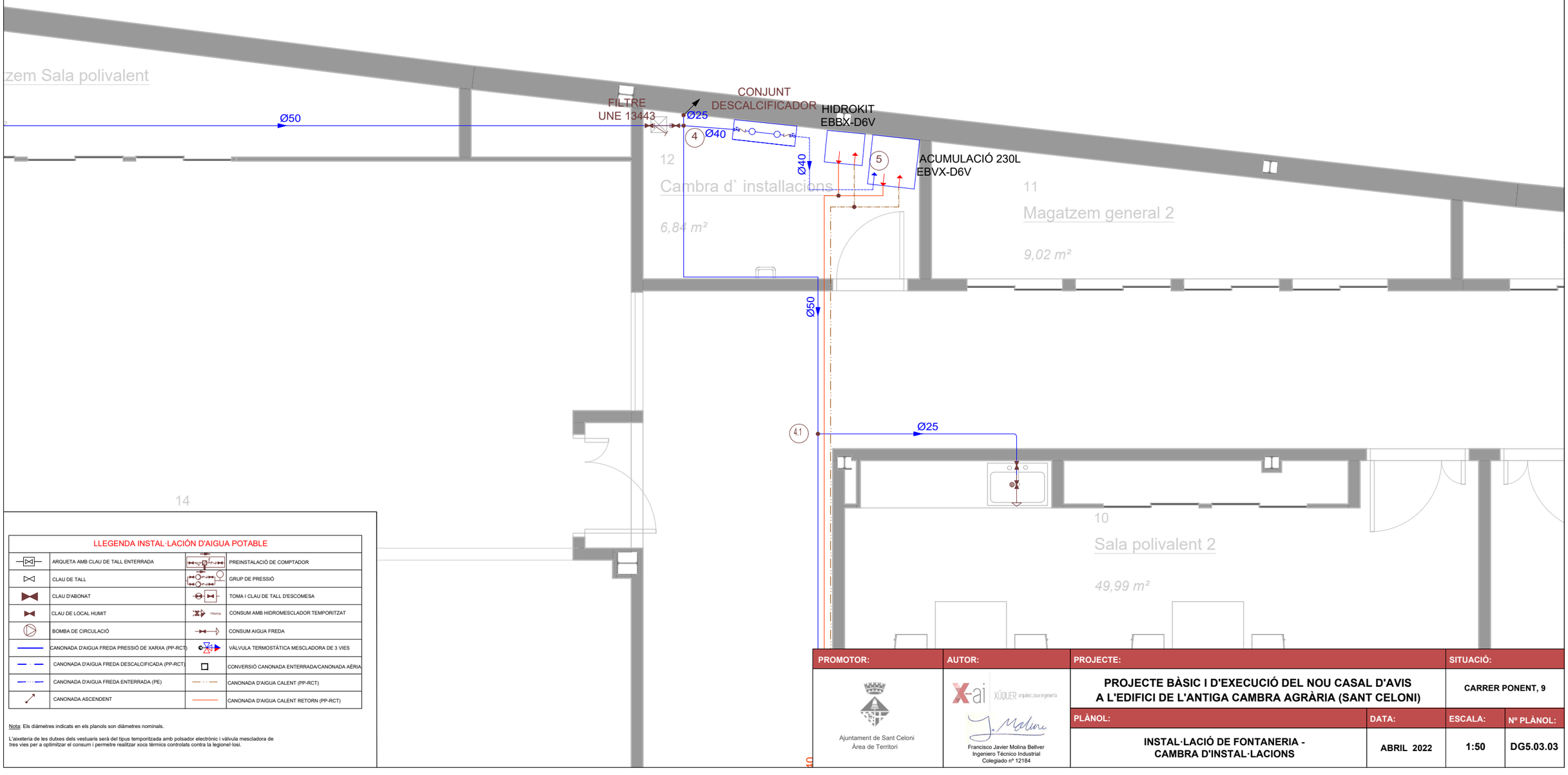

LLEGENDA INSTAL·LACIÓN D'AIGUA POTABLE

	ARQUETA AMB CLAU DE TALL ENTERRADA		PREINSTALACIÓ DE COMPTADOR
	CLAU DE TALL		GRUP DE PRESSIÓ
	CLAU D'ABONAT		TOMA I CLAU DE TALL D'ESCOMESA
	CLAU DE LOCAL HUMIT		CONSUM AMB HIDROMESCLADOR TEMPORITZAT
	BOMBA DE CIRCULACIÓ		CONSUM AIGUA FREDA
	CANONADA D'AIGUA FREDA PRESSIÓ DE XARXA (PP-RCT)		VÁLVULA TERMOSTÀTICA MESCLADORA DE 3 VIES
	CANONADA D'AIGUA FREDA DESCALCIFICADA (PP-RCT)		CONVERSIÓ CANONADA ENTERRADA/CANONADA AÈRIA
	CANONADA D'AIGUA FREDA ENTERRADA (PE)		CANONADA D'AIGUA CALENT (PP-RCT)
	CANONADA ASCENDENT		CANONADA D'AIGUA CALENT RETORN (PP-RCT)

Nota: Els diàmetres indicats en els planols son diàmetres nominals.

L'aixeteria de les dutxes dels vestuaris serà del tipus temporitzada amb polsador electrònic i vàlvula mescladora de tres vies per a optimitzar el consum i permetre realitzar xocs tèrmics controlats contra la legionel·losi.

PROMOTOR:	AUTOR:	PROJECTE:	SITUACIÓ:	
Ajuntament de Sant Celoni Àrea de Territori	Francisco Javier Molina Bellver Ingeniero Técnico Industrial Colegiado nº 12184	PROJECTE BÀSIC I D'EXECUCIÓ DEL NOU CASAL D'AVIS A L'EDIFICI DE L'ANTIGA CAMBRA AGRÀRIA (SANT CELONI)	CARRER PONENT, 9	
		PLÀNOL:	DATA:	ESCALA: / Nº PLÀNOL:
		INSTAL·LACIÓ DE FONTANERIA - CAMBRA D'INSTAL·LACIONS	ABRIL 2022	1:50 / DG5.03.03

LLEGENDA INSTAL·LACIÓN D'AIGUA POTABLE			
	ARQUETA AMB CLAU DE TALL ENTERRADA		PREINSTALACIÓ DE COMPTADOR
	CLAU DE TALL		GRUP DE PRESSIÓ
	CLAU D'ABONAT		TOMA I CLAU DE TALL D'ESCOMESA
	CLAU DE LOCAL HUMIT	Htemp	CONSUM AMB HIDROMESCLADOR TEMPORITZAT
	BOMBA DE CIRCULACIÓ		CONSUM AIGUA FREDA
	CANONADA D'AIGUA FREDA PRESSIÓ DE XARXA (PP-RCT)		VÀLVULA TERMOSTÀTICA MESCLADORA DE 3 VIES
	CANONADA D'AIGUA FREDA DESCALCIFICADA (PP-RCT)		CONVERSIÓ CANONADA ENTERRADA/CANONADA AÈRIA
	CANONADA D'AIGUA FREDA ENTERRADA (PE)		CANONADA D'AIGUA CALENT (PP-RCT)
	CANONADA ASCENDENT		CANONADA D'AIGUA CALENT RETORN (PP-RCT)

Nota: Els diàmetres indicats en els plànols son diàmetres nominals.

L'aixeteria de les dutxes dels vestuaris serà del tipus temporitzada amb polsador electrònic i vàlvula mescladora de tres vies per a optimitzar el consum i permetre realitzar xocs tèrmics controlats contra la legionel·losi.

PROMOTOR:	AUTOR:	PROJECTE:		SITUACIÓ:	
Ajuntament de Sant Celoni Àrea de Territori	X-ai XÚQUER arquitectura e ingeniería Francisco Javier Molina Bellver Ingeniero Técnico Industrial Colegiado nº 12184	PROJECTE BÀSIC I D'EXECUCIÓ DEL NOU CASAL D'AVIS A L'EDIFICI DE L'ANTIGA CAMBRA AGRÀRIA (SANT CELONI)		CARRER PONENT, 9	
		PLÀNOL:	DATA:	ESCALA:	Nº PLÀNOL:
		INSTAL·LACIÓ DE FONTANERIA - LAVABOS 1 I CAMBRA DE NETEJA	ABRIL 2022	1:50	DG5.03.04

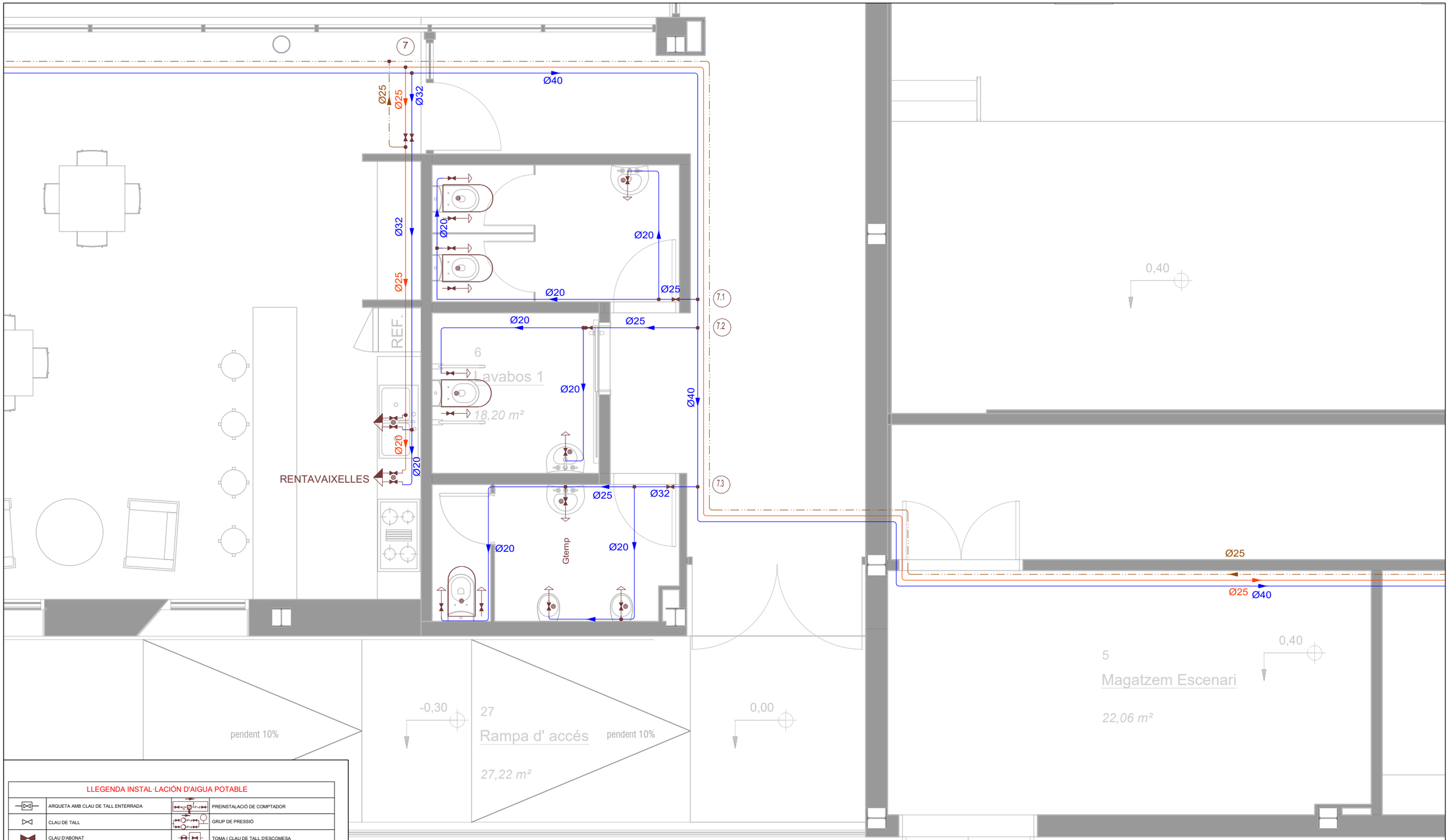

LLEGENDA INSTAL·LACIÓN D'AIGUA POTABLE

	ARQUETA AMB CLAU DE TALL ENTERRADA		PREINSTALACIÓ DE COMPTADOR
	CLAU DE TALL		GRUP DE PRESSIÓ
	CLAU D'ABONAT		TOMA I CLAU DE TALL D'ESCOMESA
	CLAU DE LOCAL HUMIT	Htemp	CONSUM AMB HIDROMESCLADOR TEMPORITZAT
	BOMBA DE CIRCULACIÓ		CONSUM AIGUA FREDA
	CANONADA D'AIGUA FREDA PRESSIÓ DE XARXA (PP-RCT)		VÁLVULA TERMOSTÀTICA MESCLADORA DE 3 VIES
	CANONADA D'AIGUA FREDA DESCALCIFICADA (PP-RCT)		CONVERSIÓ CANONADA ENTERRADA/CANONADA AÈRIA
	CANONADA D'AIGUA FREDA ENTERRADA (PE)		CANONADA D'AIGUA CALENT (PP-RCT)
	CANONADA ASCENDENT		CANONADA D'AIGUA CALENT RETORN (PP-RCT)

Nota: Els diàmetres indicats en els planols son diàmetres nominals.

L'aixeteria de les dutxes dels vestuaris serà del tipus temporitzada amb polsador electrònic i vàlvula mescladora de tres vies per a optimitzar el consum i permetre realitzar xocs tèrmics controlats contra la legionel·losi.

PROMOTOR:	AUTOR:	PROJECTE:	SITUACIÓ:	
Ajuntament de Sant Celoni Àrea de Territori	X-ai XÚQUER arquitectura e ingeniería Francisco Javier Molina Bellver Ingeniero Técnico Industrial Colegiado nº 12184	**PROJECTE BÀSIC I D'EXECUCIÓ DEL NOU CASAL D'AVIS A L'EDIFICI DE L'ANTIGA CAMBRA AGRÀRIA (SANT CELONI)**	**CARRER PONENT, 9**	
		PLÀNOL:	**DATA:**	**ESCALA:** / **Nº PLÀNOL:**
		INSTAL·LACIÓ DE FONTANERIA - LAVABO 2, LAVABO AUDITORI I ESPAI RECREATIU	**ABRIL 2022**	**1:50** / **DG5.03.05**

Tabla 4.2 Diámetros mínimos de derivaciones a los aparatos

Aparato o punto de consumo	*Diámetro nominal* del ramal de enlace	
	Tubo de acero	Tubo de cobre o plástico (mm)
Lavamanos	½	12
Lavabo, bidé	½	12
Ducha	½	12
Bañera <1,40 m	¾	20
Bañera >1,40 m	¾	20
Inodoro con cisterna	½	12
Inodoro con fluxor	1- 1 ½	25-40
Urinario con grifo temporizado	½	12
Urinario con cisterna	½	12
Fregadero doméstico	½	12
Fregadero industrial	¾	20
Lavavajillas doméstico	½ (rosca a ¾)	12
Lavavajillas industrial	¾	20
Lavadora doméstica	¾	20
Lavadora industrial	1	25
Vertedero	¾	20

Tabla 4.1 UDs correspondientes a los distintos aparatos sanitarios

Tipo de aparato sanitario		Unidades de desagüe UD		Diámetro mínimo sifón y derivación individual (mm)	
		Uso privado	Uso público	Uso privado	Uso público
Lavabo		1	2	32	40
Bidé		2	3	32	40
Ducha		2	3	40	50
Bañera (con o sin ducha)		3	4	40	50
Inodoro	Con cisterna	4	5	100	100
	Con fluxómetro	8	10	100	100
Urinario	Pedestal	-	4	-	50
	Suspendido	-	2	-	40
	En batería	-	3,5	-	-
Fregadero	De cocina	3	6	40	50
	De laboratorio, restaurante, etc.	-	2	-	40
Lavadero		3	-	40	-
Vertedero		-	8	-	100
Fuente para beber		-	0,5	-	25
Sumidero sifónico		1	3	40	50
Lavavajillas		3	6	40	50
Lavadora		3	6	40	50
Cuarto de baño (lavabo, inodoro, bañera y bidé)	Inodoro con cisterna	7	-	100	-
	Inodoro con fluxómetro	8	-	100	-
Cuarto de aseo (lavabo, inodoro y ducha)	Inodoro con cisterna	6	-	100	-
	Inodoro con fluxómetro	8	-	100	-

Tipo de aparato	Caudal instantáneo mínimo de agua fría [dm^3/s]	Caudal instantáneo mínimo de ACS [dm^3/s]
Lavamanos	0,05	0,03
Lavabo	0,10	0,065
Ducha	0,20	0,10
Bañera de 1,40 m o más	0,30	0,20
Bañera de menos de 1,40 m	0,20	0,15
Bidé	0,10	0,065
Inodoro con cisterna	0,10	-
Inodoro con fluxor	1,25	-
Urinarios con grifo temporizado	0,15	-
Urinarios con cisterna (c/u)	0,04	-
Fregadero doméstico	0,20	0,10
Fregadero no doméstico	0,30	0,20
Lavavajillas doméstico	0,15	0,10
Lavavajillas industrial (20 servicios)	0,25	0,20
Lavadero	0,20	0,10
Lavadora doméstica	0,20	0,15
Lavadora industrial (8 kg)	0,60	0,40
Grifo aislado	0,15	0,10
Grifo garaje	0,20	-
Vertedero	0,20	-

ARQUETA DE ACOMETIDA

cotas en cm

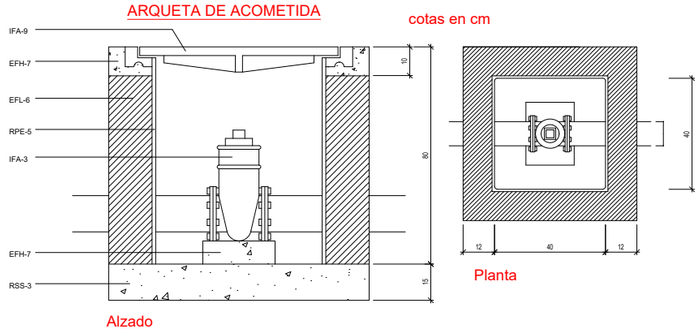

Alzado

Planta

IFA-24 Arqueta de acometida-Tipo.D
IFA-3 Llave de paso.
La llave de compuerta se conectará a la conducción, con la pieza de conexión correspondiente al tipo de tubería empleado.

IFA-9 Tapa para arqueta de acometida.
Quedará enrasada con el pavimento.
EFH-7 Hormigones.

Hormigón de resistencia característica 175 kg/cm² en coronación de muro y dado para soporte de la llave.

RSS-3 Solera para instalaciones.
De 15 cm de espesor, de hormigón de resistencia característica 100 kg/cm².

EFL-6 Muro aparejado de ladrillo.
De 12 cm de espesor, de ladrillo macizo R-100 kg/cm², con juntas de mortero M-40 de 10 mm de espesor.

RPE-5 Enfoscado sin maestrear de paredes.
Con mortero 1:3 de 15 mm de espesor y con acabado bruñido. Angulos redondeados.

LLAVE GENERAL COLOCADA

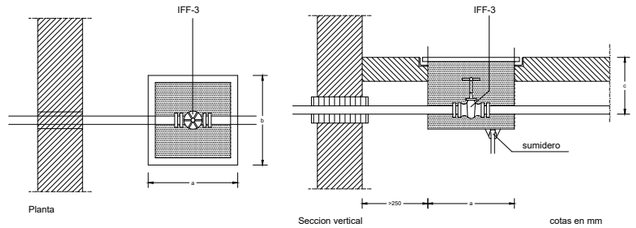

Planta

Seccion vertical

cotas en mm

DETALLE DE ZANJA PARA TUBERIA DE AGUA

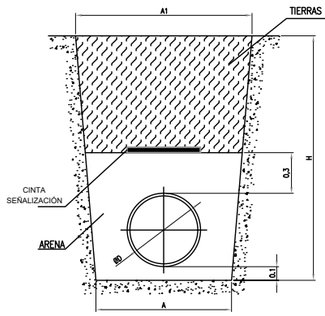

DIMENSIONES ZANJA			
ØD	A	A1	H
16	0.60	0.60	0.60
20	0.60	0.60	0.60
25	0.60	0.60	0.60
32	0.60	0.60	0.60
40	0.60	0.60	0.60
50	0.60	0.60	0.60
63	0.60	0.60	0.60
75	0.60	0.60	0.60
80	0.60	0.60	0.80
100	0.60	0.60	1.00
150	0.60	0.60	1.20
200	0.60	0.70	1.20
250	0.60	0.80	1.40
300	0.80	1.00	1.50
400	0.90	1.10	1.70
500	1.00	1.30	1.80
600	1.10	1.50	2.00
700	1.20	1.70	2.10
800	1.30	1.90	2.30
900	1.40	2.00	2.40

Materials utilitzats per a les canonades	
Escomesa general (1)	Tub de polietilè PE 100, PN=10 atm, segons UNE-EN 12201-2
Alimentació	Tub de polipropilè copolímer random (PP-R), sèrie 5, segons UNE-EN ISO 15874-2
Instal·lació interior	Tub de polipropilè copolímer random (PP-R), sèrie 5, segons UNE-EN ISO 15874-2
Aïllament tèrmic (A.C.S.)	Camisa aïllant d'escuma elastomèrica

Diámetros utilizados en la instalación interior	
Retorn d'aigua calenta	32 mm
Lavabo amb aixeta monocomandament (aigua freda) (Lvb_AF)	25 mm
Vàter amb cisterna (Sd)	25 mm
Urinari amb aixeta temporitzada	25 mm
Lavabo amb hidromesclador temporitzat (Htemp)	25 mm
Aigüera industriall (Fnd)	25 mm
Rentavaixella industrial (Lvi)	25 mm
Lavabo amb aixeta temporitzada (aigua freda) (Gtemp)	25 mm
Dutxa (Du)	25 mm

PROMOTOR:	AUTOR:	PROJECTE:	SITUACIÓ:	
Ajuntament de Sant Celoni Àrea de Territori	X-ai XÚQUER arquitectura e ingeniería Francisco Javier Molina Bellver Ingeniero Técnico Industrial Colegiado nº 12184	PROJECTE BÀSIC I D'EXECUCIÓ DEL NOU CASAL D'AVIS A L'EDIFICI DE L'ANTIGA CAMBRA AGRÀRIA (SANT CELONI)	CARRER PONENT, 9	
		PLÀNOL:	DATA:	ESCALA: / Nº PLÀNOL:
		DETALLS DE LA INSTAL·LACIÓ DE FONTANERIA	ABRIL 2022	S:E / DG5.03.06

Connexió de servei de proveïment d'aigua potable

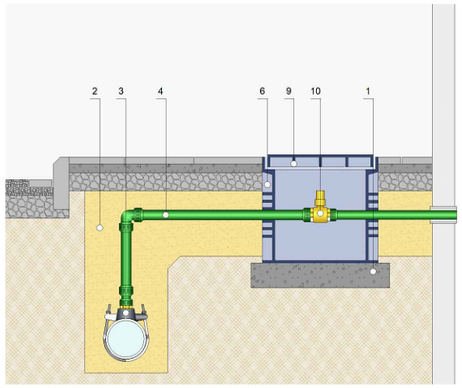

1	Formigó HM-20/P/20/X0.
2	Sorra de 0 a 5 mm de diàmetre.
3	Collarí de presa en càrrega de fonteria dúctil amb recobriment de resina epoxi, per a tubs de polietilè o de PVC de 110 mm de diàmetre exterior, amb presa per a connexió roscada de 1" de diàmetre, PN=16 atm, amb juntes elàstiques de EPDM.
4	Connexió de servei de polietilè PE 100, de 32 mm de diàmetre exterior, PN=10 atm i 2 mm de gruix, segons UNE-EN 12201-2.
6	Pericó de polipropilè, 30x30x30 cm.
9	Tapa de PVC, per a pericons de fontaneria de 30x30 cm, amb tancament hermètic al pas dels olors mefítics.
10	Vàlvula d'esfera de llautó niquelat per roscar, amb comandament de regle quadrat.

Preinstal·lació de comptador per proveïment d'aigua potable

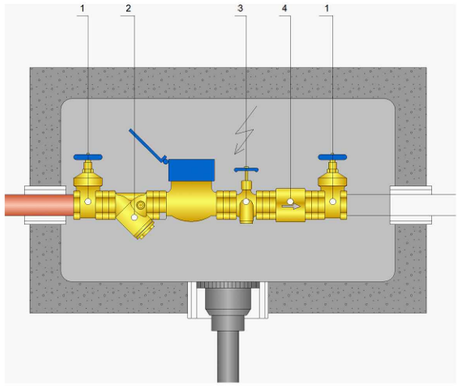

1	Vàlvula de comporta de llautó fosa, per roscar, de 1/2".
2	Filtre retenidor de residus de llautó, amb tamís d'acer inoxidable amb perforacions de 0,4 mm de diàmetre, amb rosca de 1/2", per a una pressió màxima de treball de 16 bar i una temperatura màxima de 110°C.
3	Aixeta de comprovació de llautó, per roscar, de 1/2".
4	Vàlvula de retenció de llautó per roscar de 1/2".

Muntant

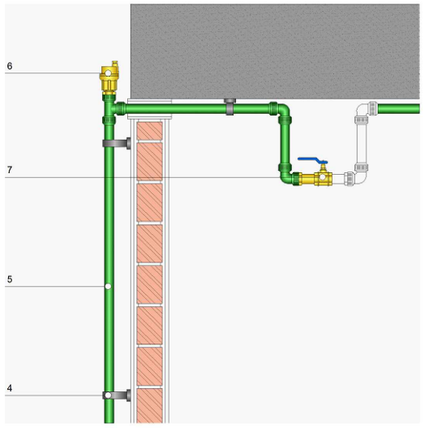

4	Material auxiliar per a muntatge i subjecció a l'obra de les canonades de polietilè reticulat (PE-Xa), sèrie 5, de 20 mm de diàmetre exterior.
5	Tub de polietilè reticulat (PE-Xa), sèrie 5, de 20 mm de diàmetre exterior, PN=6 atm i 1,9 mm de gruix, subministrat en rotllos, segons UNE-EN ISO 15875-2.
6	Purgador automàtic d'aire amb boia i rosca, cos i tapa de llautó, per a una pressió màxima de treball de 6 bar i una temperatura màxima de 110°C.
7	Vàlvula d'esfera de llautó niquelat per roscar de 1/2".

Descalcificador

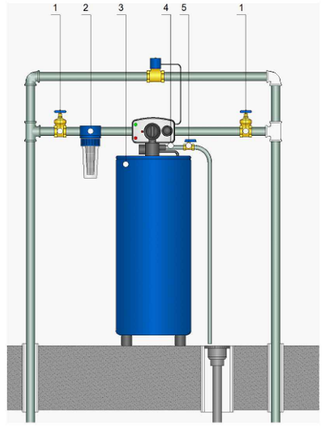

1	Vàlvula de comporta de llautó fosa, per roscar, de 3/4".
2	Filtre de cartutx format per cap, bas i cartutx contenidor de carbó actiu, rosca de 3/4", cabal de 0,4 m³/h.
3	Descalcificador compacte amb comandament per temps de tres cicles, rosca de 3/4", pressió de treball de 1,5 a 6 bar, cabal de 0,3 m³/h i de 200x400x650 mm, inclús electrovàlvula pel bypass.
4	Tub de PVC, sèrie B, de 32 mm de diàmetre i 3 mm de gruix, amb extrem atrompetat.
5	Vàlvula d'esfera de llautó niquelat per roscar de 1/2".

PROMOTOR:	AUTOR:	PROJECTE:		SITUACIÓ:	
Ajuntament de Sant Celoni Àrea de Territori	X-ai XÚQUER arquitectura e ingeniería Francisco Javier Molina Bellver Ingeniero Técnico Industrial Colegiado nº 12184	PROJECTE BÀSIC I D'EXECUCIÓ DEL NOU CASAL D'AVIS A L'EDIFICI DE L'ANTIGA CAMBRA AGRÀRIA (SANT CELONI)		CARRER PONENT, 9	
		PLÀNOL:	DATA:	ESCALA:	Nº PLÀNOL:
		DETALLS DE LA INSTAL·LACIÓ DE FONTANERIA	ABRIL 2022	S:E	DG5.03.07

Instalación interior (Llave de abonado) — Tipo I (x1)

Agua fría

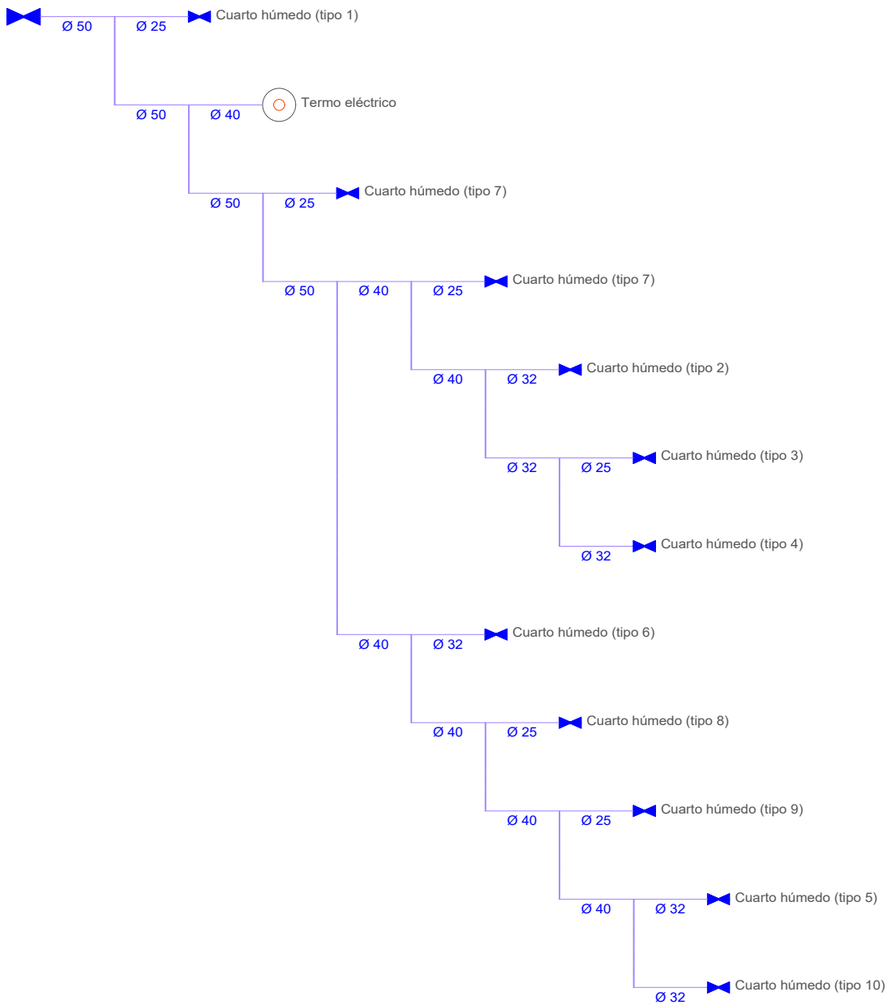

Agua caliente

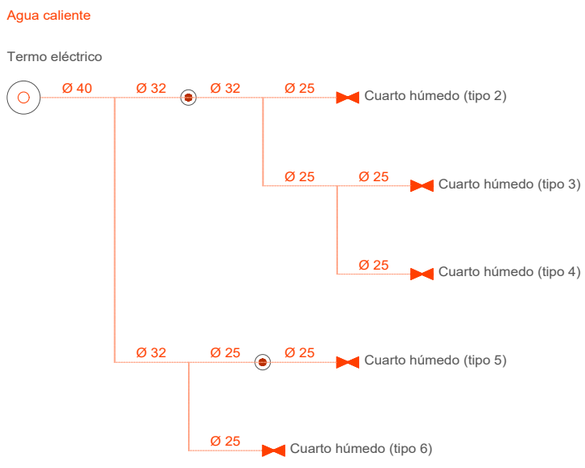

Cuarto húmedo — Tipo 1

Agua fría

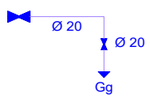

Cuarto húmedo — Tipo 2

Agua fría

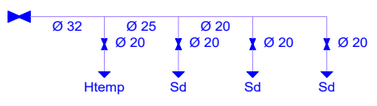

Agua caliente

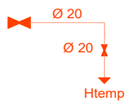

Cuarto húmedo — Tipo 3

Agua fría

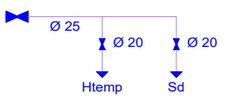

Agua caliente

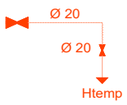

Cuarto húmedo — Tipo 4

Agua fría

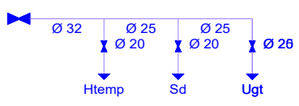

Agua caliente

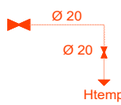

Cuarto húmedo — Tipo 5

Agua fría

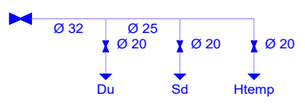

Agua caliente

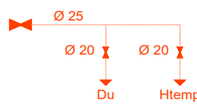

Cuarto húmedo — Tipo 6

Agua fría

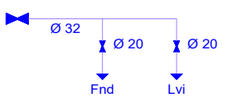

Agua caliente

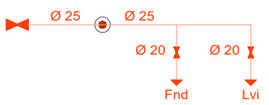

Cuarto húmedo — Tipo 7

Agua fría

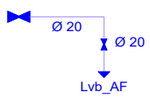

Cuarto húmedo — Tipo 8

Agua fría

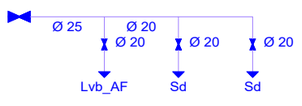

Cuarto húmedo — Tipo 9

Agua fría

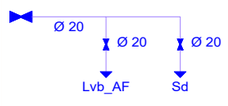

Cuarto húmedo — Tipo 10

Agua fría

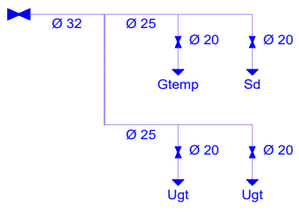

PROMOTOR:	AUTOR:	PROJECTE:		SITUACIÓ:	
Ajuntament de Sant Celoni Àrea de Territori	Francisco Javier Molina Bellver Ingeniero Técnico Industrial Colegiado nº 12184	PROJECTE BÀSIC I D'EXECUCIÓ DEL NOU CASAL D'AVIS A L'EDIFICI DE L'ANTIGA CAMBRA AGRÀRIA (SANT CELONI)		CARRER PONENT, 9	
		PLÀNOL:	DATA:	ESCALA:	Nº PLÀNOL:
		ESQUEMA DE FONTANERIA	ABRIL 2022	S:E	DG5.03.08

Tabla de tuberías y conductos verticales						
Planta	CM1, CM2	CM3	CM5	CM6	CM7	CM4
Planta 1						
Planta baja	500x800 Longitud: 0.50 m	1000x400 Desplazamiento: 0.51 m / 0° Longitud: 0.50 + 0.51 = 1.01 m	1000x400 Longitud: 0.50 m	600x400 Longitud: 0.24 m	600x400 Longitud: 0.50 m	3/4" - 1 5/8" Longitud: 5.10 m

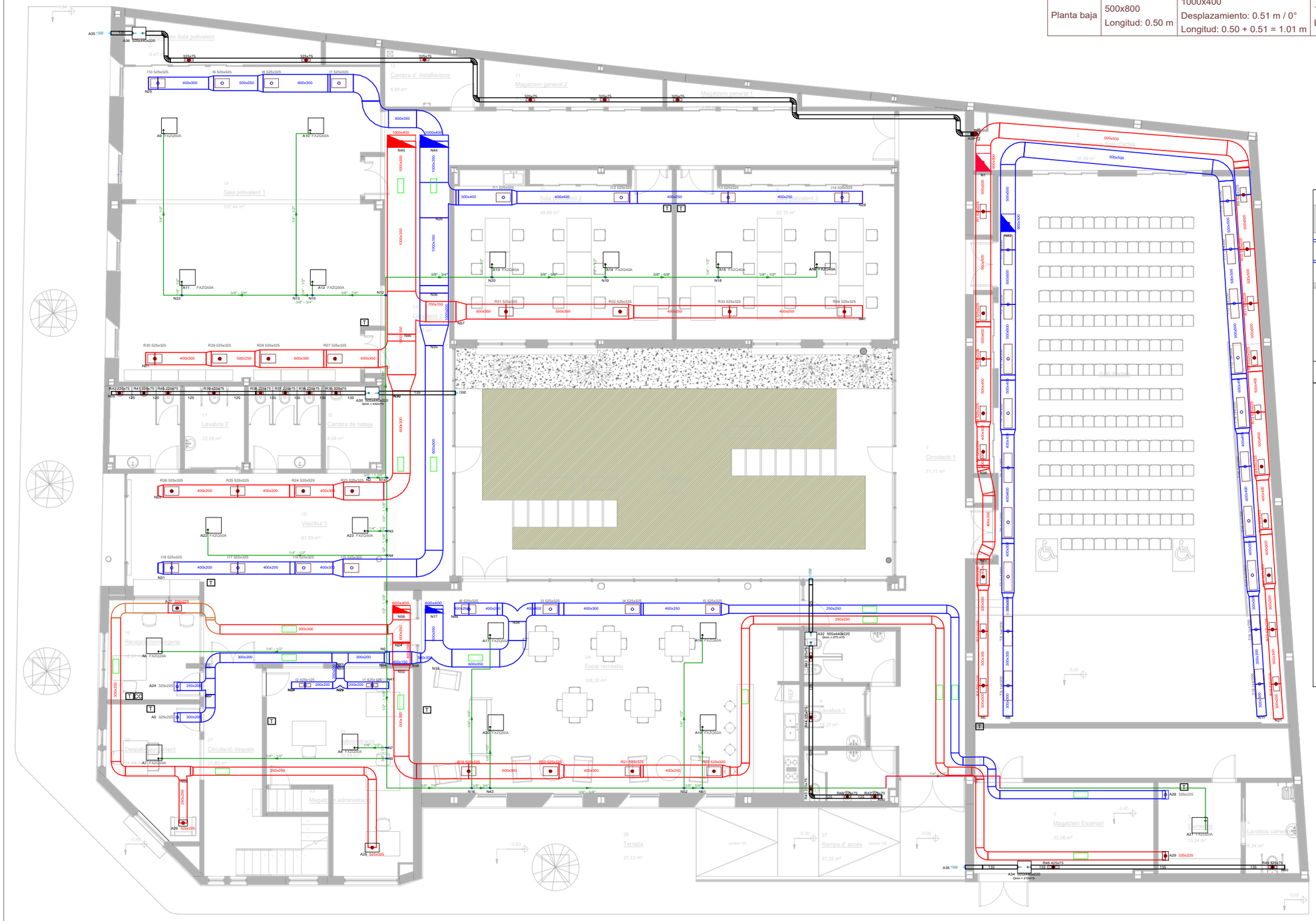

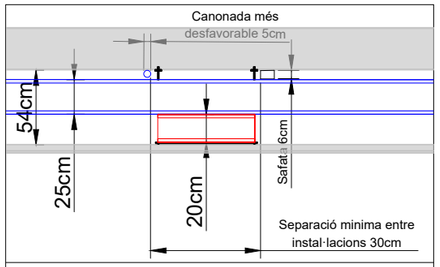

Encreuament de conductes més desfavorable

LLEGENDA CLIMATITZACIÓ-VENTILACIÓ-ACS

- CONDUCTE DE LLANA DE VIDRE PER A RETORN D'AIRE
- CONDUCTE DE LLANA DE VIDRE PER A IMPULSIÓ D'AIRE
- CONDUCTE DE XAPA AMB AÏLLAMENT PER A RETORN D'AIRE
- CONDUCTE DE XAPA AMB AÏLLAMENT PER A IMPULSIÓ D'AIRE
- CONDUCTE XAPA CIRCULAR PER A EXTRACCIÓ AIRE LAVABOS/MAGATZEMS
- CANONADA FRIGORÍFICA (LÍQUID/GAS)
- CANONADA IMPULSIÓ CALEFACCIÓ
- CANONADA RETORN CALEFACCIÓ
- REIXETA DE LAMES FIXES PER A RETORN E IMPULSIÓ
- REIXA DE VENTILACIÓ CIRCULAR DE LAMES FIXES D'ALUMINI
- CAIXA VENTILACIÓ
- BAIXANT/PUJADA DE CONDUCTE RECTANGULAR D'IMPULSIÓ
- BAIXANT/PUJADA DE CONDUCTE RECTANGULAR D'EXTRACCIÓ
- RADIADOR D'ALUMINI INJECTAT AMB FRONTAL PLA
- PUNTS DE REVISIÓ I MANTENIMENT DE CONDUCTE
- PASSAREL·LA DE ENCREUAMENT O SALTS DE LLOP
- T TERMOESTATO
- CC UNITAT DE CONTROL CLIMATITZACIÓ
- UNITAT INTERIOR CASETTE

Nota: -Les dimensions dels conductes són interiors. S'ha tingut en compte un gruix del panell de llana de vidre de 25mm.
-Els diàmetres indicats als plànols són diàmetres nominals.

PROMOTOR:	AUTOR:	PROJECTE:		SITUACIÓ:	
Ajuntament de Sant Celoni Àrea de Territori	Francisco Javier Molina Bellver Ingeniero Técnico Industrial Colegiado nº 12184	PROJECTE BÀSIC I D'EXECUCIÓ DEL NOU CASAL D'AVIS A L'EDIFICI DE L'ANTIGA CAMBRA AGRÀRIA (SANT CELONI)		CARRER PONENT, 9	
		PLÀNO:	DATA:	ESCALA:	Nº PLÀNO:
		INSTAL·LACIÓ DE CLIMATITZACIÓ PLANTA BAIXA	ABRIL 2022	1:150	DG5.04.01

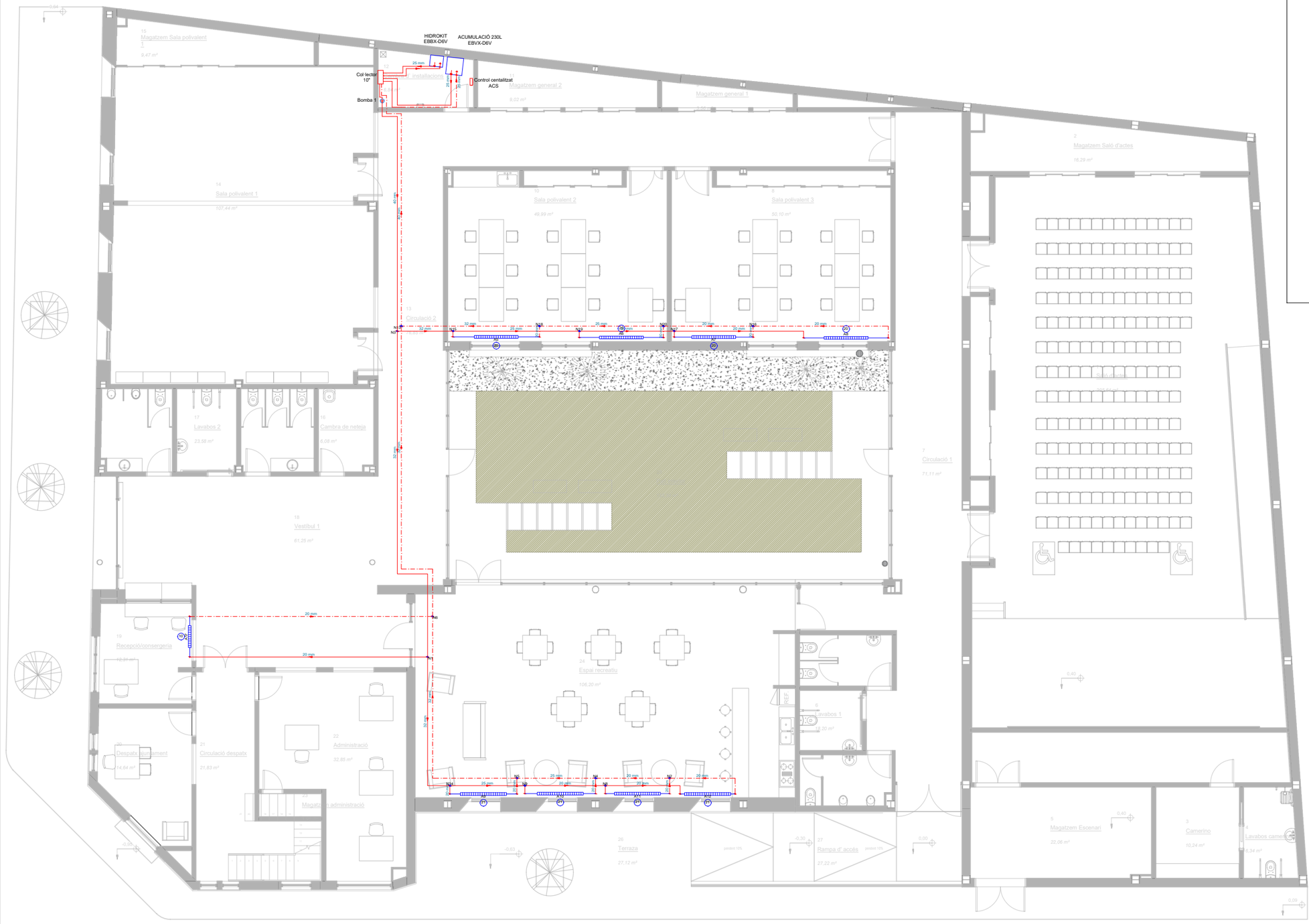

LLEGENDA CLIMATITZACIÓ-VENTILACIÓ-ACS

- CONDUCTE DE LLANA DE VIDRE PER A RETORN D'AIRE
- CONDUCTE DE LLANA DE VIDRE PER A IMPULSIÓ D'AIRE
- CONDUCTE DE XAPA AMB AÏLLAMENT PER A RETORN D'AIRE
- CONDUCTE DE XAPA AMB AÏLLAMENT PER A IMPULSIÓ D'AIRE
- CONDUCTE XAPA CIRCULAR PER A EXTRACCIÓ AIRE LAVABOS/MAGATZEMS
- CANONADA FRIGORÍFICA (LÍQUID/GAS)
- CANONADA IMPULSÍO CALEFACCIÓ
- CANONADA RETORN CALEFACCIÓ
- REIXETA DE LAMES FIXES PER A RETORN E IMPULSIÓ
- REIXA DE VENTILACIÓ CIRCULAR DE LAMES FIXES D'ALUMINI
- CAIXA VENTILACIÓ
- BAIXANT/PUJADA DE CONDUCTE RECTANGULAR D'IMPULSIÓ
- BAIXANT/PUJADA DE CONDUCTE RECTANGULAR D'EXTRACCIÓ
- RADIADOR D'ALUMINI INJECTAT AMB FRONTAL PLA
- PUNTS DE REVISIÓ I MANTENIMENT DE CONDUCTE
- PASSAREL·LA DE ENCREUAMENT O SALTS DE LLOP
- T TERMOESTATO
- CC UNITAT DE CONTROL CLIMATITZACIÓ
- UNITAT INTERIOR CASETTE

Nota:
- Les dimensions dels conductes són interiors. S'ha tingut en compte un gruix del panell de llana de vidre de 25mm.
- Els diàmetres indicats als plànols són diàmetres nominals.

PROMOTOR:	AUTOR:	PROJECTE:		SITUACIÓ:	
Ajuntament de Sant Celoni Àrea de Territori	X-ai XÚQUER arquitectura e ingeniería Francisco Javier Molina Bellver Ingeniero Técnico Industrial Colegiado nº 12184	PROJECTE BÀSIC I D'EXECUCIÓ DEL NOU CASAL D'AVIS A L'EDIFICI DE L'ANTIGA CAMBRA AGRÀRIA (SANT CELONI)		CARRER PONENT, 9	
		PLÀNO:	DATA:	ESCALA:	Nº PLÀNO:
		INSTAL·LACIÓ DE CALEFACCIÓ	ABRIL 2022	1:150	DG5.04.02

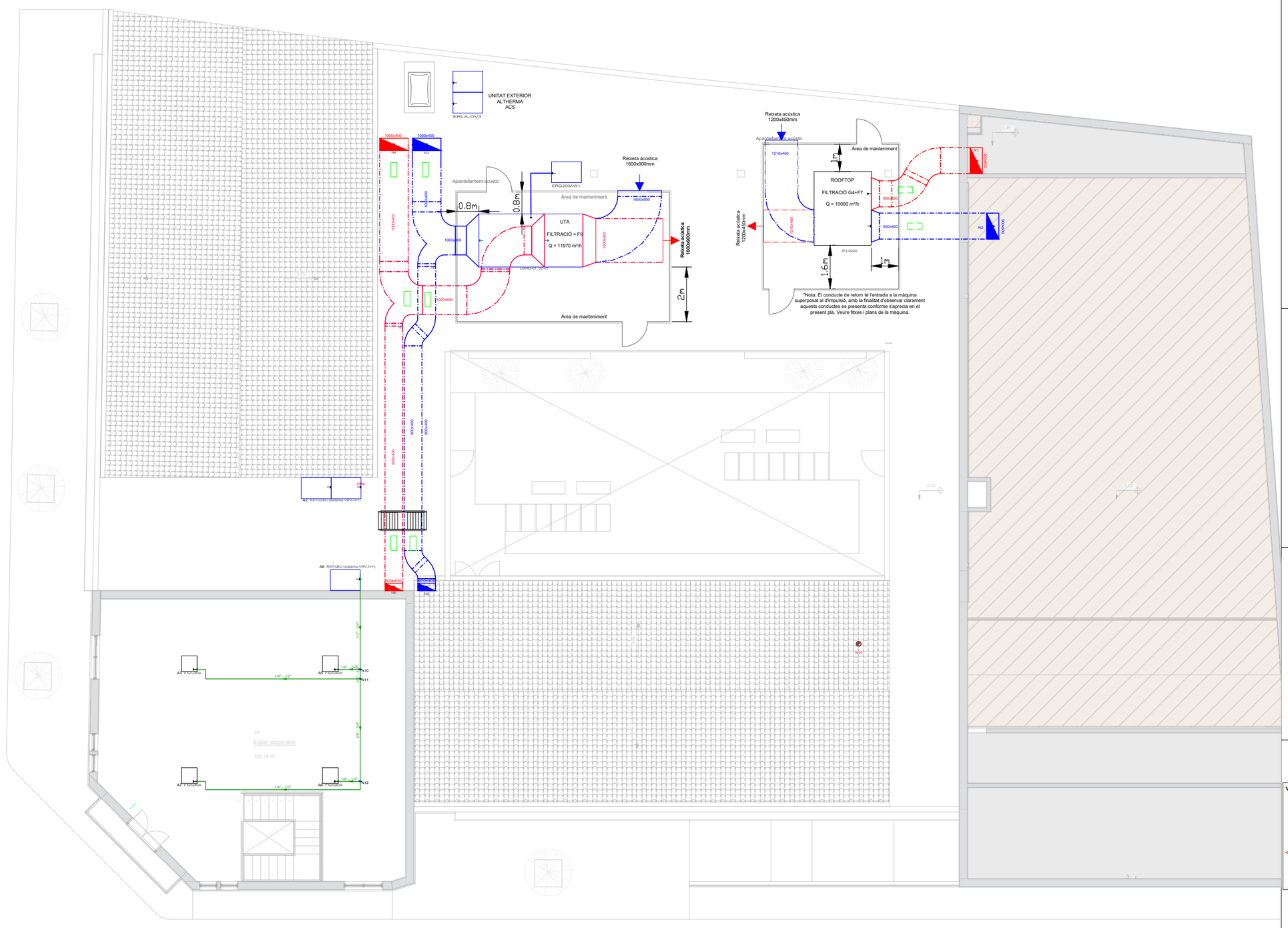

LLEGENDA CLIMATITZACIÓ-VENTILACIÓ-ACS

- CONDUCTE DE LLANA DE VIDRE PER A RETORN D'AIRE
- CONDUCTE DE LLANA DE VIDRE PER A IMPULSIÓ D'AIRE
- CONDUCTE DE XAPA AMB AÏLLAMENT PER A RETORN D'AIRE
- CONDUCTE DE XAPA AMB AÏLLAMENT PER A IMPULSIÓ D'AIRE
- CONDUCTE XAPA CIRCULAR PER A EXTRACCIÓ AIRE LAVABOS/MAGATZEMS
- CANONADA FRIGORÍFICA (LÍQUID/GAS)
- CANONADA IMPULSÍO CALEFACCIÓ
- CANONADA RETORN CALEFACCIÓ
- REIXETA DE LAMES FIXES PER A RETORN E IMPULSIÓ
- REIXA DE VENTILACIÓ CIRCULAR DE LAMES FIXES D'ALUMINI
- CAIXA VENTILACIÓ
- BAIXANT/PUJADA DE CONDUCTE RECTANGULAR D'IMPULSIÓ
- BAIXANT/PUJADA DE CONDUCTE RECTANGULAR D'EXTRACCIÓ
- RADIADOR D'ALUMINI INJECTAT AMB FRONTAL PLA
- PUNTS DE REVISIÓ I MANTENIMENT DE CONDUCTE
- PASSAREL·LA DE ENCREUAMENT O SALTS DE LLOP
- T TERMOESTATO
- CC UNITAT DE CONTROL CLIMATITZACIÓ
- UNITAT INTERIOR CASETTE

Nota:
- Les dimensions dels conductes són interiors. S'ha tingut en compte un gruix del panell de llana de vidre de 25mm.
- Els diàmetres indicats als plànols són diàmetres nominals.

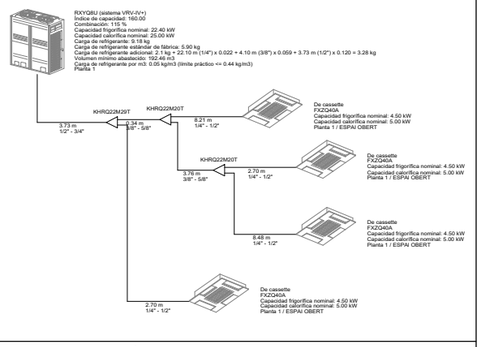

DISTÀNCIES A RESPETAR UTA

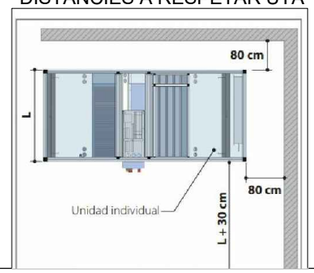

DISTÀNCIES A RESPETAR ROOF TOP

Vectios™ PJ - 0200 a 0380: montajes C0, CS, CF, CK, CA, CP, CR, CQ y CT

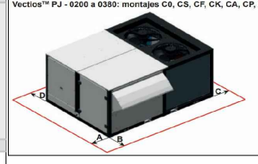

Distancias	A	B	C	D
0200 a 0240 (mm)	1.600	1.000	1.000	1.000
0280 a 0380 (mm)	2.000	1.000	1.000	1.000

PROMOTOR:	AUTOR:	PROJECTE:	SITUACIÓ:	
Ajuntament de Sant Celoni Àrea de Territori	Francisco Javier Molina Bellver Ingeniero Técnico Industrial Colegiado nº 12184	PROJECTE BÀSIC I D'EXECUCIÓ DEL NOU CASAL D'AVIS A L'EDIFICI DE L'ANTIGA CAMBRA AGRÀRIA (SANT CELONI)	CARRER PONENT, 9	
		PLÀNO:	DATA:	ESCALA: / Nº PLÀNO:
		INSTAL·LACIÓ DE CLIMATITZACIÓ PLANTA 1	ABRIL 2022	1:150 / DG5.04.03

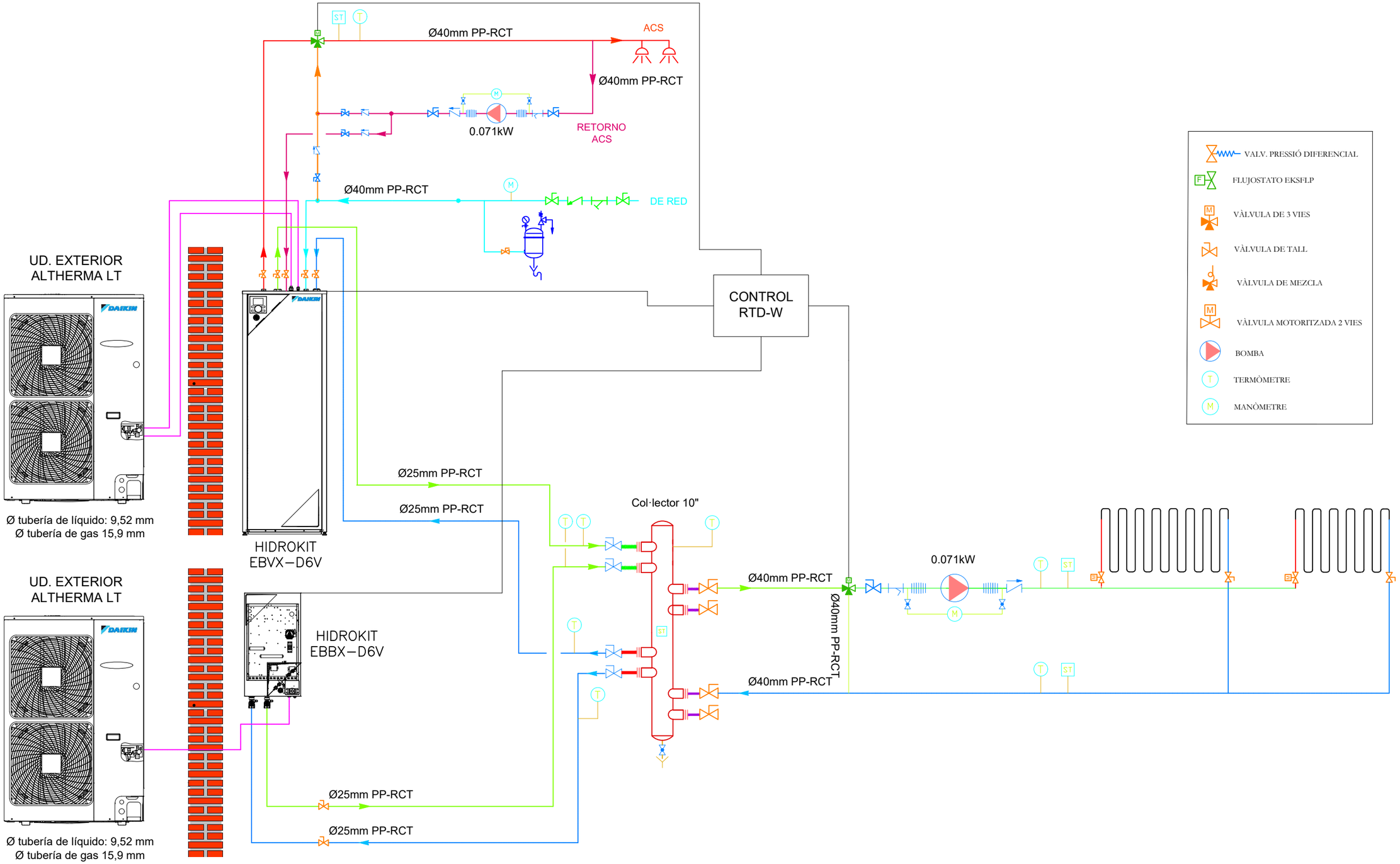

PROMOTOR:	AUTOR:	PROJECTE:		SITUACIÓ:	
Ajuntament de Sant Celoni Àrea de Territori	Francisco Javier Molina Bellver Ingeniero Técnico Industrial Colegiado nº 12184	PROJECTE BÀSIC I D'EXECUCIÓ DEL NOU CASAL D'AVIS A L'EDIFICI DE L'ANTIGA CAMBRA AGRÀRIA (SANT CELONI)		CARRER PONENT, 9	
		PLÀNO:	DATA:	ESCALA:	Nº PLÀNO:
		INSTAL·LACIÓ DE CLIMATITZACIÓ ESQUENA DE PRINCIPI CALEFACCIÓ I ACS	ABRIL 2022	ND	DG5.04.04

TRANSFORMACIONS DE CONDUCTES RECTANGULARS

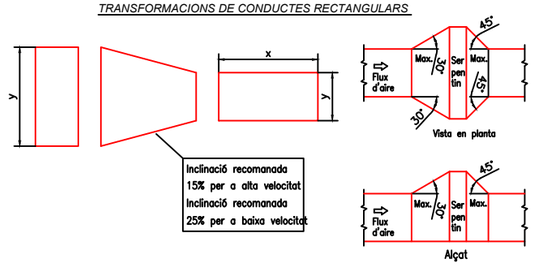

Nota: Els angles indicats són per a baixes velocitats. Per a altes velocitats es recomana una inclinació de 15%.

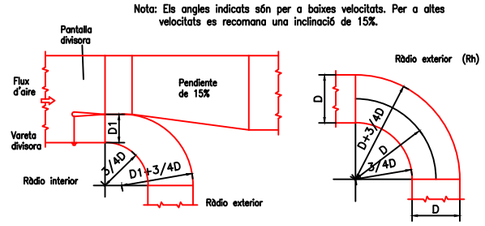

DETALL D'AÏLLAMENT DE COLZES EN CANONADES

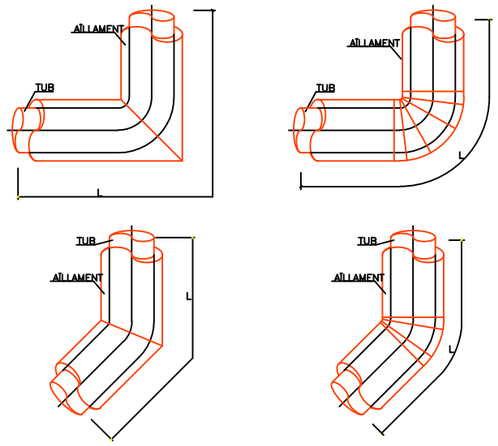

DETALL SUBJECCIÓ DE CONDUCTES

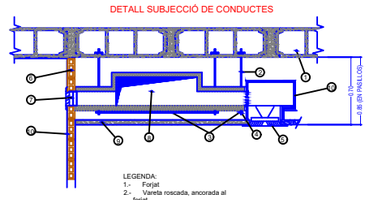

LEGENDA:
1.- Forjat
2.- Vareta roscada, ancorada al forjat
3.- Pletina a "U" de xapa galvanitzada
4.- Femella de subjecció
5.- Difusor d'impulsió + Regulador de Cabal
6.- Parament vertical
7.- Reixeta d'impulsió + Regulador de Cabal d'Aletes
8.- Conducte de distribució
9.- Falç sostre
10.- Acabat de parament vertical
11.- Plènum amb connexió lateral en acer galvanitzat

NOTA: A l'entrada de l'aire d'impulsió a cada climatitzador interior s'instal·larà una comporta de cabal constant.

DETALL CANONADES

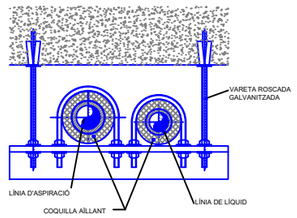

DETALL D'ENCINTAT DE CLIMAVER PLUS A CARRIL

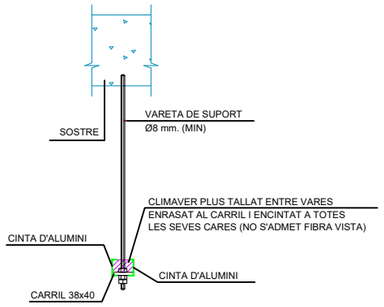

DETALL DE SUPORT DE CONDUCTE AÏLLAT

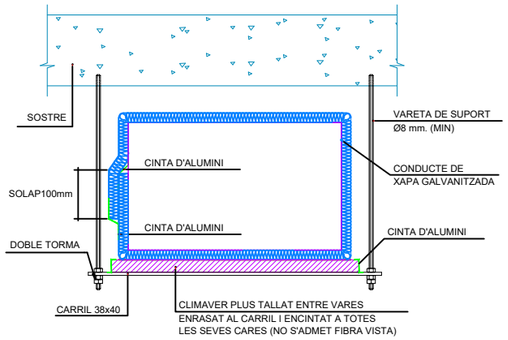

DETALL DE SOLAP EN BRIDA METU

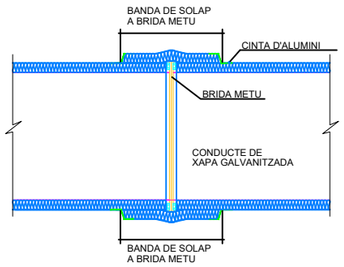

NOTA :

UNIONES LONGITUDINALES: Con solape mínimo de 10cm y doble encintado

UNIONS TRANSVERSALS: Amb solapament mínim de 10cm. Totes les trobades amb brides METU s'executaran segons detall de solapament en brida METU.

DETALL UNIONS TRANSVERSALS TIPUS METU

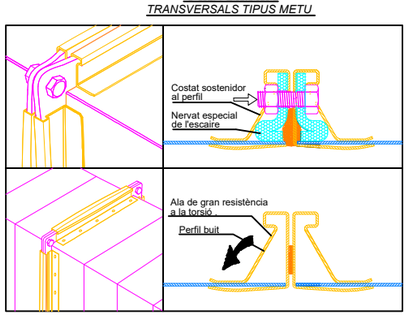

DETALL CONDUCTE DE CLIMATITZACIÓ I COBERTA

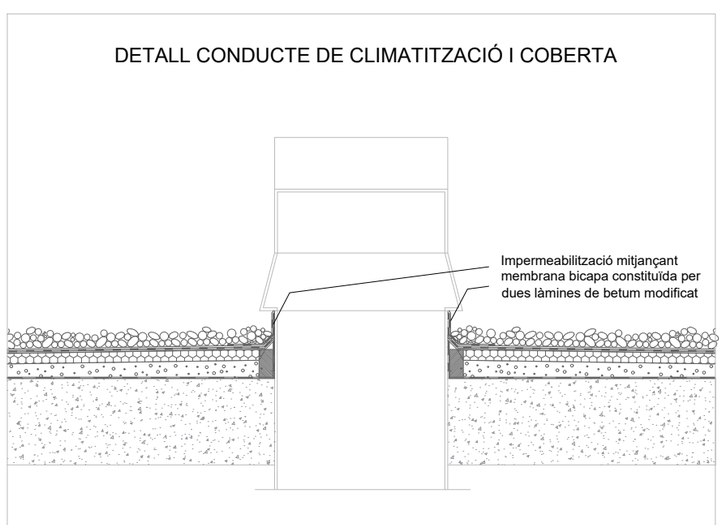

DETALLS EXECUCIÓ - CONDUCTES DE XAPA

6- UNIONS ENTRE SUPORTS I CONDUCTES HORITZONTALS

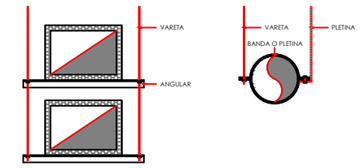

7- SUPORTS PER A CONDUCTES VERTICALS A PARET

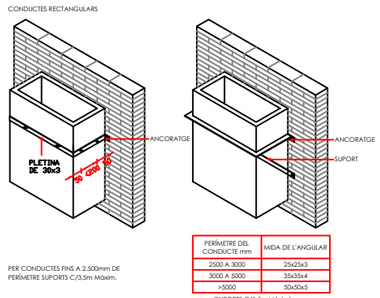

PERÍMETRE DEL CONDUCTE mm	MIDA DE L'ANGULAR
2500 A 3000	25x25x3
3000 A 5000	35x35x4
>5000	50x50x5

(SUPORTS C/3,5m Màxim)

PER CONDUCTES FINS A 2.500mm DE PERÍMETRE SUPORTS C/3,5m Màxim.

DETALLS EXECUCIÓ - CONDUCTES DE XAPA

CONDUCTES CIRCULARS

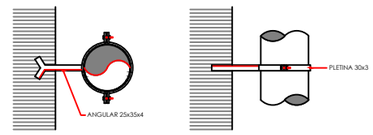

PER DIÀMETRES FINS 600mm

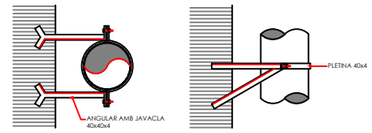

PER DIÀMETRES SUPERIORS A 600mm

8- SUPORTS DE CONDUCTES VERTICALS A SOSTRE

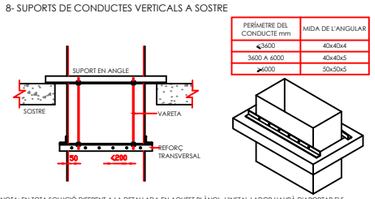

PERÍMETRE DEL CONDUCTE mm	MIDA DE L'ANGULAR
≤3400	40x40x4
3400 A 6000	40x40x5
≥6000	50x50x5

NOTA: EN TOTA SOLUCIÓ DIFERENT A LA DETALLADA EN AQUEST PLÀNOL, L'INSTAL·LADOR HAURÀ D'APORTAR ELS CORRESPONENTS PLANS DE TALLER QUE, PRÈVIAMENT A LA SEVA EXECUCIÓ, HAN D'HAVER ESTAT APROVATS PER LA DIRECCIÓ FACULTATIVA.

PROMOTOR:	AUTOR:	PROJECTE:		SITUACIÓ:	
Ajuntament de Sant Celoni Àrea de Territori	X-ai XÚQUER arquitectura e ingeniería Francisco Javier Molina Bellver Ingeniero Técnico Industrial Colegiado nº 12184	PROJECTE BÀSIC I D'EXECUCIÓ DEL NOU CASAL D'AVIS A L'EDIFICI DE L'ANTIGA CAMBRA AGRÀRIA (SANT CELONI)		CARRER PONENT, 9	
		PLÀNO:	DATA:	ESCALA:	Nº PLÀNO:
		INSTAL·LACIÓ DE CLIMATITZACIÓ DETALLS	ABRIL 2022	ND	DG5.04.05

Esquema canonades climatització

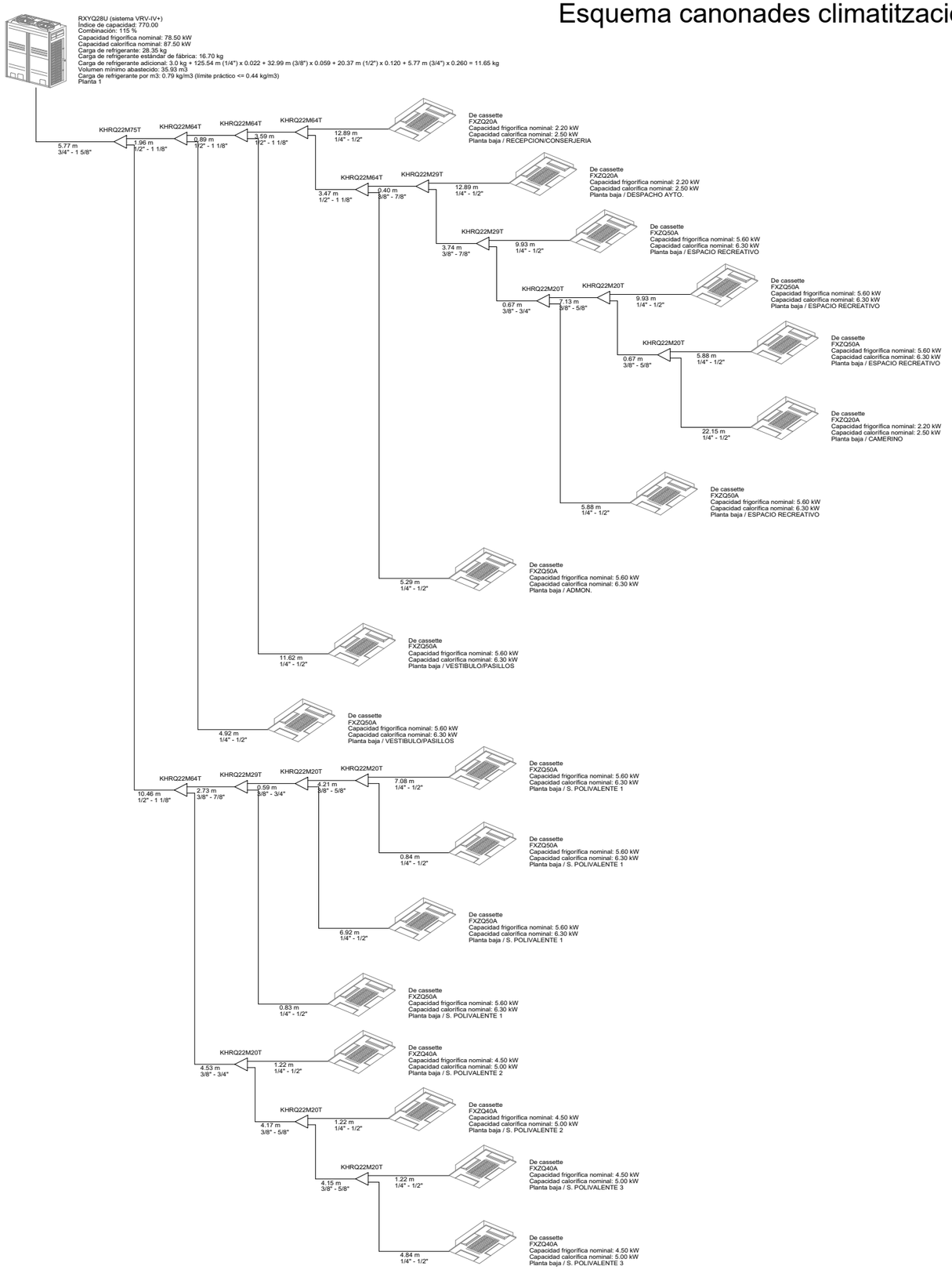

Esquema cablejat climatització

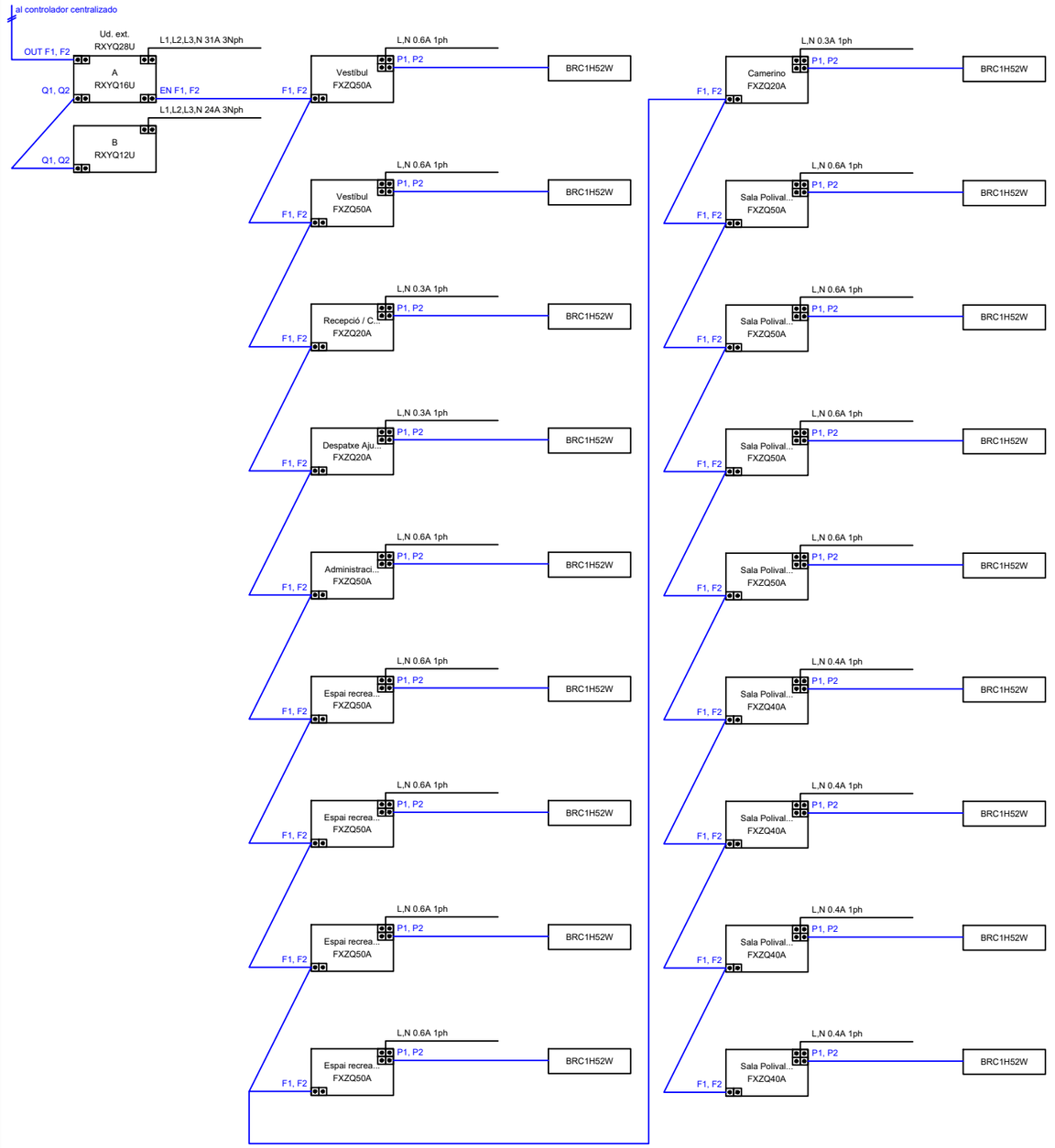

PROMOTOR:	AUTOR:	PROJECTE:		SITUACIÓ:	
Ajuntament de Sant Celoni Àrea de Territori	X-ai XÚQUER arquitectura i enginyeria Francisco Javier Molina Bellver Ingeniero Técnico Industrial Colegiado nº 12184	PROJECTE BÀSIC I D'EXECUCIÓ DEL NOU CASAL D'AVIS A L'EDIFICI DE L'ANTIGA CAMBRA AGRÀRIA (SANT CELONI)		CARRER PONENT, 9	
		PLÀNO:	DATA:	ESCALA:	Nº PLÀNO:
		INSTAL·LACIÓ DE CLIMATITZACIÓ ESQUEMES	ABRIL 2022	ND	DG5.04.06

Esquema cablejat ventilació

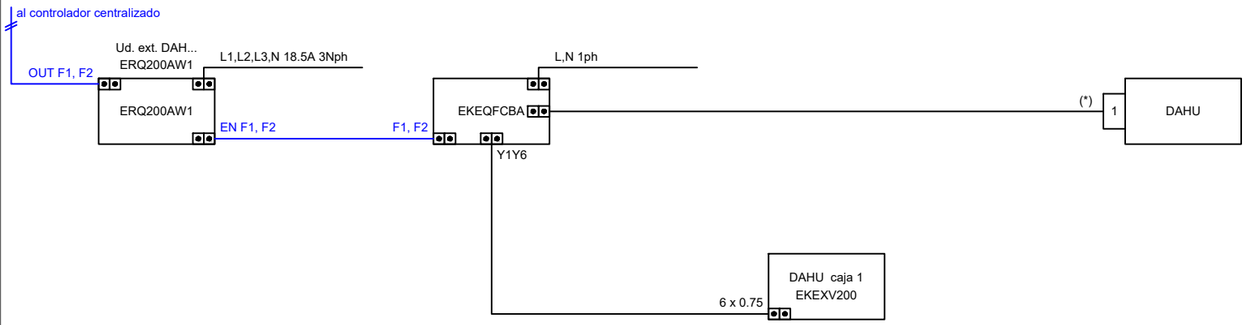

Esquema cablejat grup de control

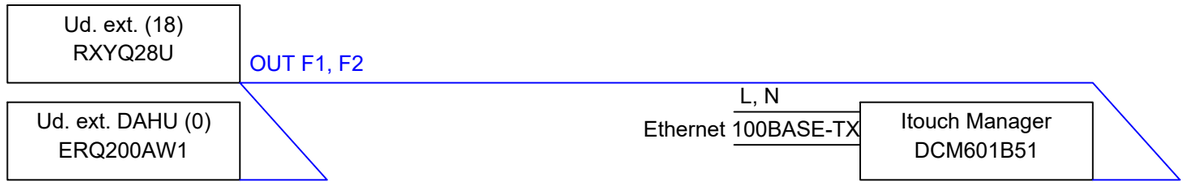

Esquema canonades ventilació

Ud. ext. DAH... ERQ200AW1

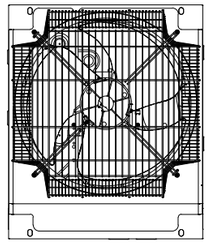

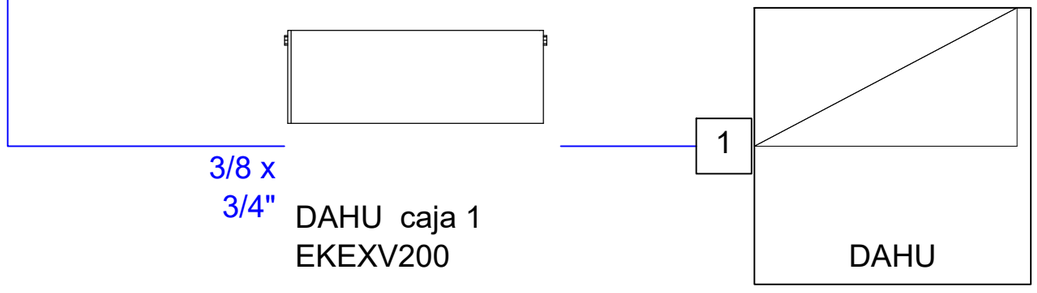

PROMOTOR:	AUTOR:	PROJECTE:		SITUACIÓ:	
Ajuntament de Sant Celoni Àrea de Territori	X-ai XÚQUER arquitectura i enginyeria Francisco Javier Molina Bellver Ingeniero Técnico Industrial Colegiado nº 12184	PROJECTE BÀSIC I D'EXECUCIÓ DEL NOU CASAL D'AVIS A L'EDIFICI DE L'ANTIGA CAMBRA AGRÀRIA (SANT CELONI)		CARRER PONENT, 9	
		PLÀNO:	DATA:	ESCALA:	Nº PLÀNO:
		INSTAL·LACIÓ DE CLIMATITZACIÓ ESQUEMES	ABRIL 2022	ND	DG5.04.07

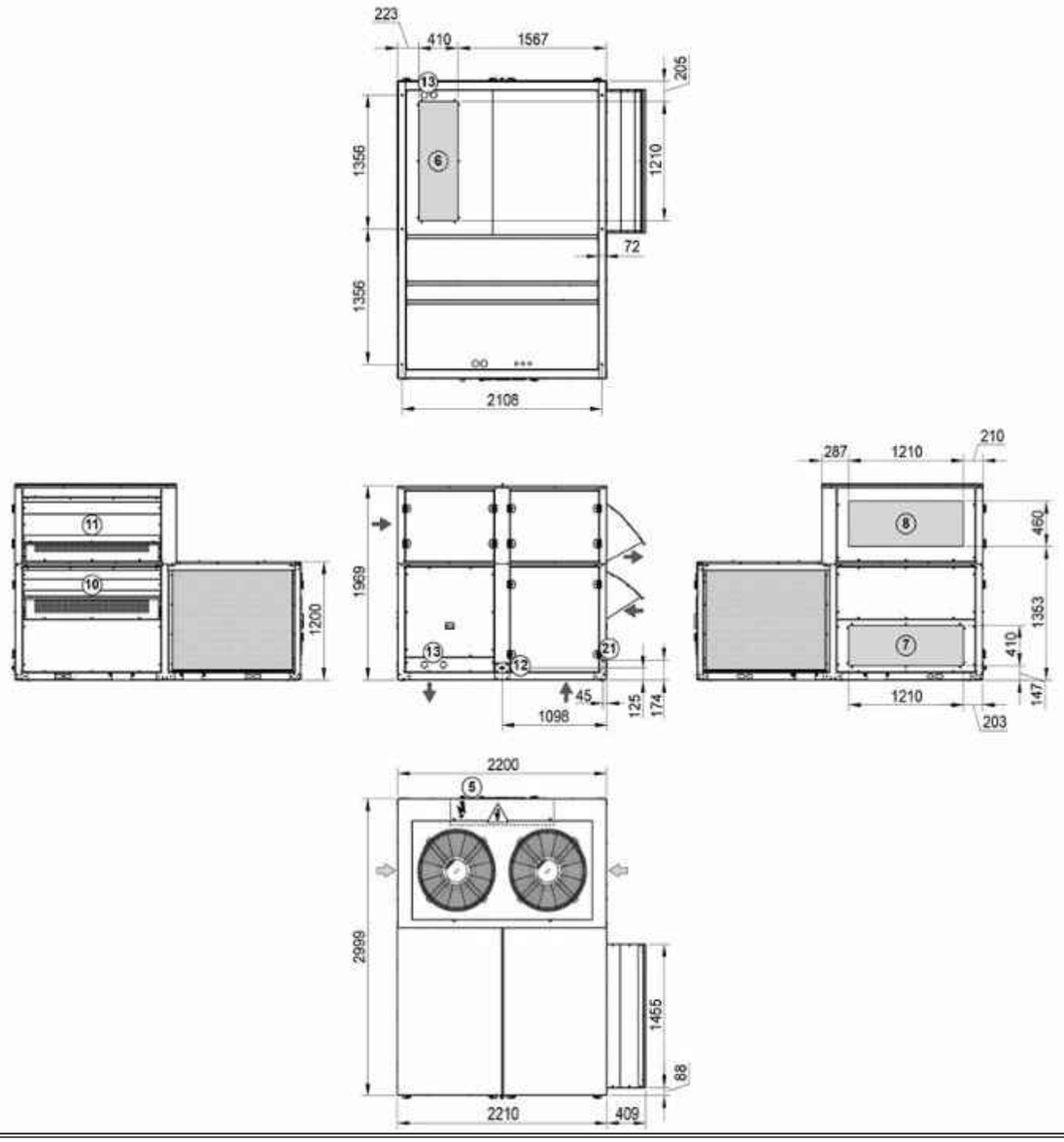

		ENGLISH	FRANÇAIS	ESPAÑOL
⇨	1	Outdoor air flow	Circulation air extérieur	Circulación aire exterior
➡	2	Standard indoor air flow	Circulation air intérieur standard	Circulación aire interior estándar
⚠	3	Electrical cabinet	Armoire électrique	Cuadro eléctrico
↯	4	Electric power supply	Alimentation électrique	Acometida eléctrica
⚿	5	Door switch	Interrupteur de porte	Interruptor de puerta
	6	Lower air supply	Soufflage d'air dessous	Impulsión de aire inferior
	7	Lateral air supply	Soufflage d'air latéral	Impulsión de aire lateral
	8	Lower air return	Reprise d'air dessous	Retorno de aire inferior
	9	Lateral air return	Reprise d'air latéral	Retorno de aire lateral
	10	Fresh air intake	Entrée d'air neuf	Entrada aire nuevo
	11	Air extraction	Extraction d'air	Extracción de aire
	12	Condensate drain 1/2"M	Évacuation condensats 1/2"M	Evacuación condensados 1/2"M
	13	Optional HWC connections	Raccordements BEC en option	Conexiones BAC opcional
	14	Wheel condensate drain 1/2"M	Évac. condensats roue 1/2"M	Evac. condensados rueda 1/2"M
	21	Recov. circ. condensate drain 1/2"M (CR & CT assemblies)	Évac. condensats circ. récup. 1/2"M (montages CR et CT)	Evac. condensados circ. recup. 1/2"M (montajes CR y CT)
	22	Upper air supply	Soufflage d'air dessus	Impulsión de aire superior
	23	Upper air return	Reprise d'air dessus	Retorno de aire superior
		Anti-vibration anchoring: rivet nut M12	Fixations plots antivibratiles : écrou à sertir M12	Anclajes para antivibratorios: tuerca remache M12
		Dimensions in millimeters	Dimensions en millimètres	Dimensiones en milimetros

Unitat de tractament d'Aire

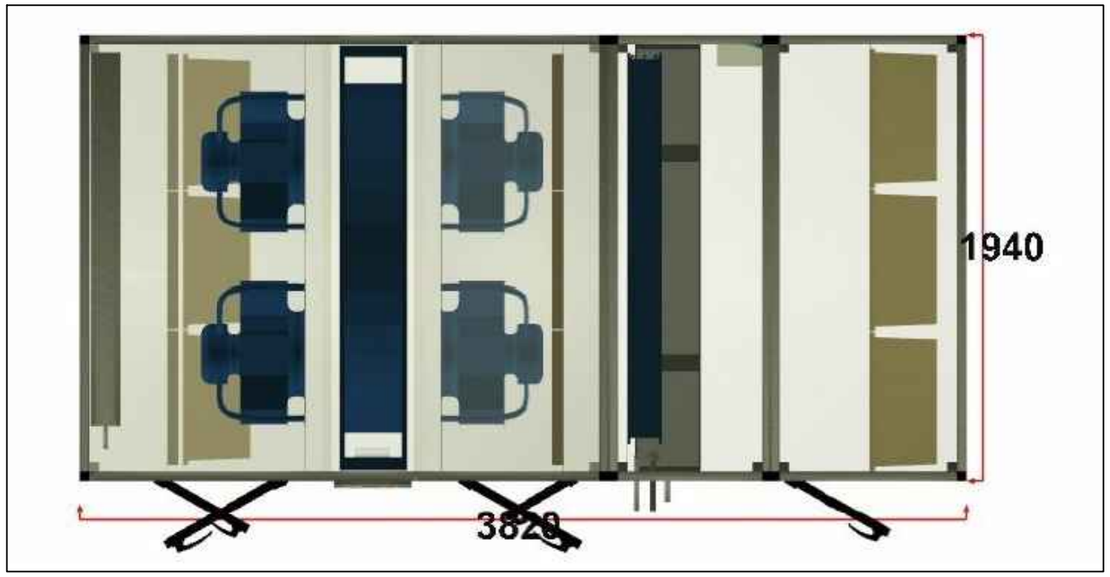

Expulsió aire exterior

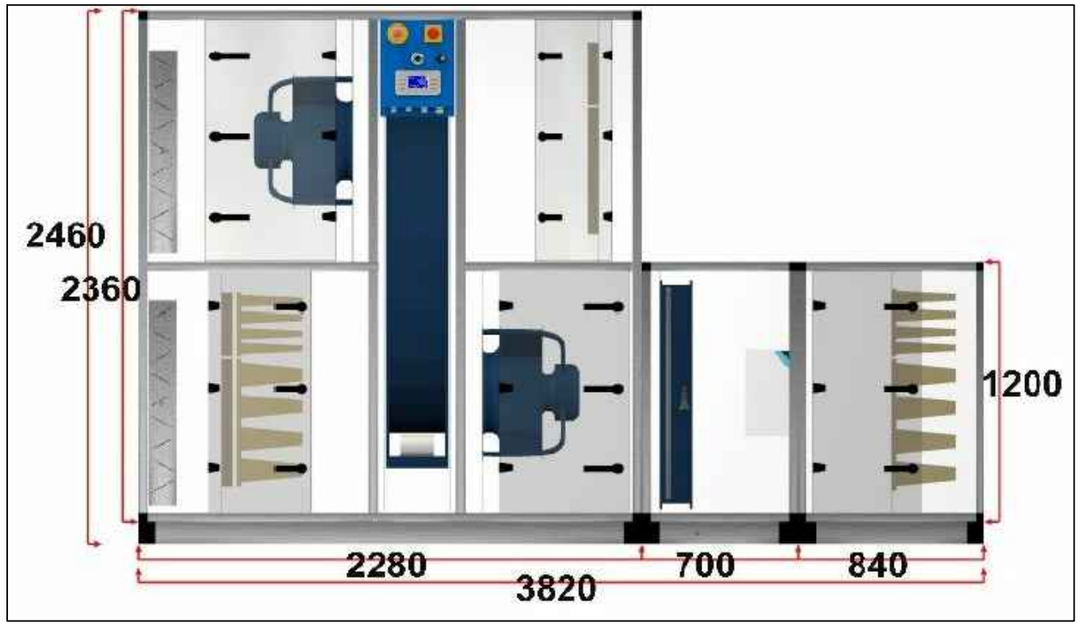

Admissió aire exterior

PROMOTOR:	AUTOR:	PROJECTE:		SITUACIÓ:	
Ajuntament de Sant Celoni Àrea de Territori	X-ai XÚQUER arquitectura i enginyeria Francisco Javier Molina Beltver Ingeniero Técnico Industrial Colegiado nº 12184	PROJECTE BÀSIC I D'EXECUCIÓ DEL NOU CASAL D'AVIS A L'EDIFICI DE L'ANTIGA CAMBRA AGRÀRIA (SANT CELONI)		CARRER PONENT, 9	
		PLÀNO:	DATA:	ESCALA:	Nº PLÀNO:
		INSTAL·LACIÓ DE CLIMATITZACIÓ MÀQUINES EN COBERTA	ABRIL 2022	ND	DG5.04.08

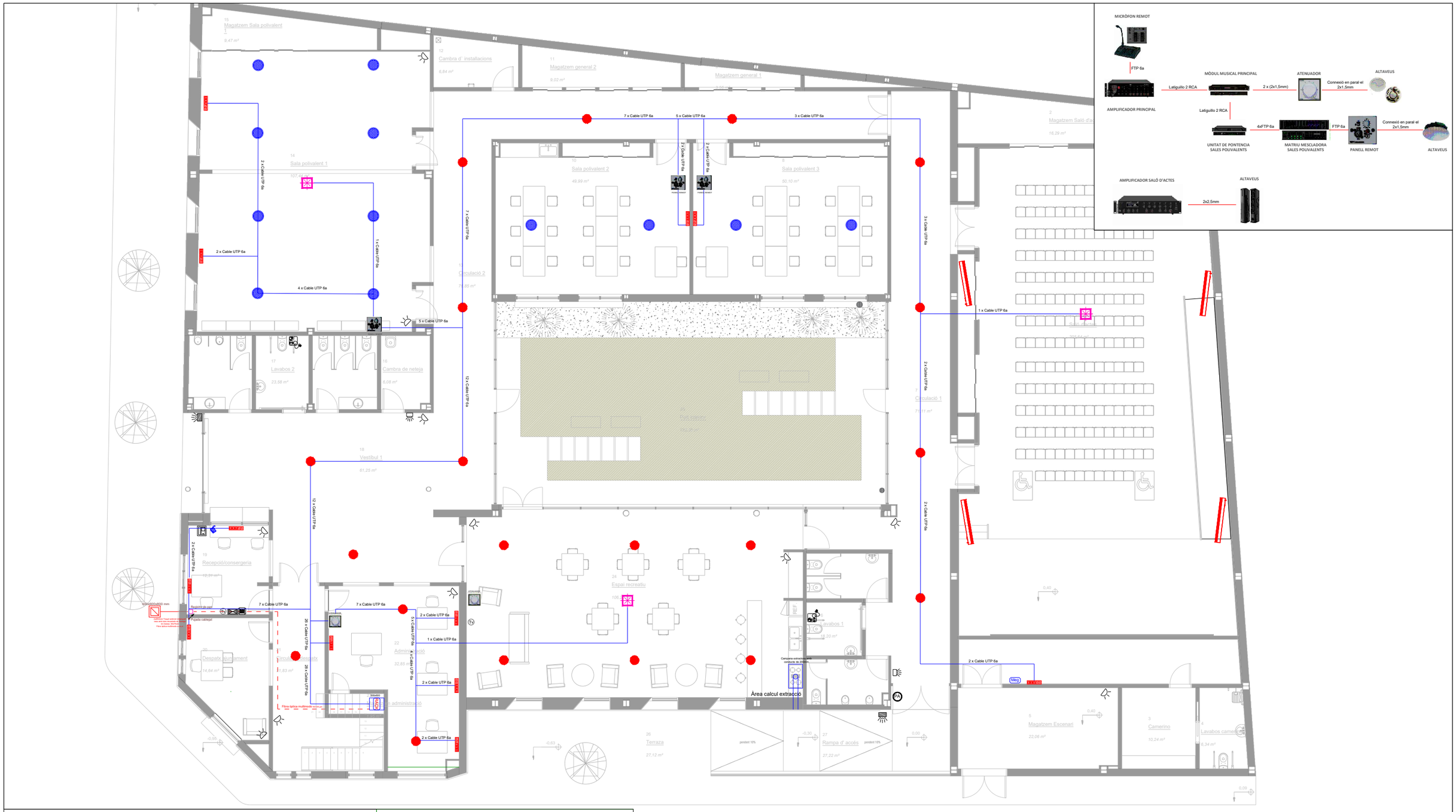

LLEGENDA D'INSTAL·LACIONS ESPECIALS

ANTI-INTRUSIÓ	VEU Y DADES	VÍDEOPORTER
Central seguritat anti intrusió	Armar rack veu, dades i megafonia	Unitat interior de vídeoporter
Teclat alfanumeric	Arqueta telecomunicacions	Unitat exterior de vídeporter
Sirena acústica interior	3TC+2RJ45 UNEX 51	**SISTEMA D'EMERGÈNCIA MINUSVÀLITS**
Alarma òptic-acústica exterior	Wi-fi	Crida d'assistència
Detector de movimient		
MEGAFONIA	**CANALITZACIONS**	**TELEVISIÓ**
Rack de megafonia saló d'actes	Safata telecomunicacions 60x100cm	Toma de televisió / Grup d'antenas
Pupitre microfònic sobretaula	Cable per safata UTP 6a	
Altaveu de sostre de 6" i 6 W	2xØ63mm Traçat soterrat Fibra óptica multimodo 50/125 µm	NOTA: Els accessos de les canalitzacions a les sales de telecomunicacions han d'estar segellades per materials antifoc.
Altaveu de sostre 6,5"+1,2"20W	Cable per safata de fibra óptica multimodo 50/125 µm	

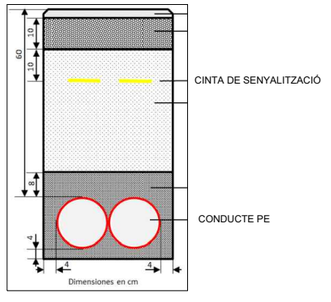

PROMOTOR:	AUTOR:	PROJECTE:	SITUACIÓ:	
Ajuntament de Sant Celoni Àrea de Territori	X-ai XÚQUER arquitectura e ingeniería Francisco Javier Molina Bellver Ingeniero Técnico Industrial Colegiado nº 12184	PROJECTE BÀSIC I D'EXECUCIÓ DEL NOU CASAL D'AVIS A L'EDIFICI DE L'ANTIGA CAMBRA AGRÀRIA (SANT CELONI)	CARRER PONENT, 9	
		PLÀNOL:	DATA:	ESCALA: / Nº PLÀNOL:
		PROJECTE D'INSTAL·LACIONS ESPECIALS PLANTA BAIXA - CABLEJAT	ABRIL 2022	E: 1/150 / DG 5.5.1

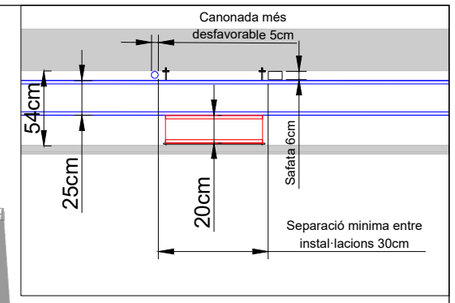

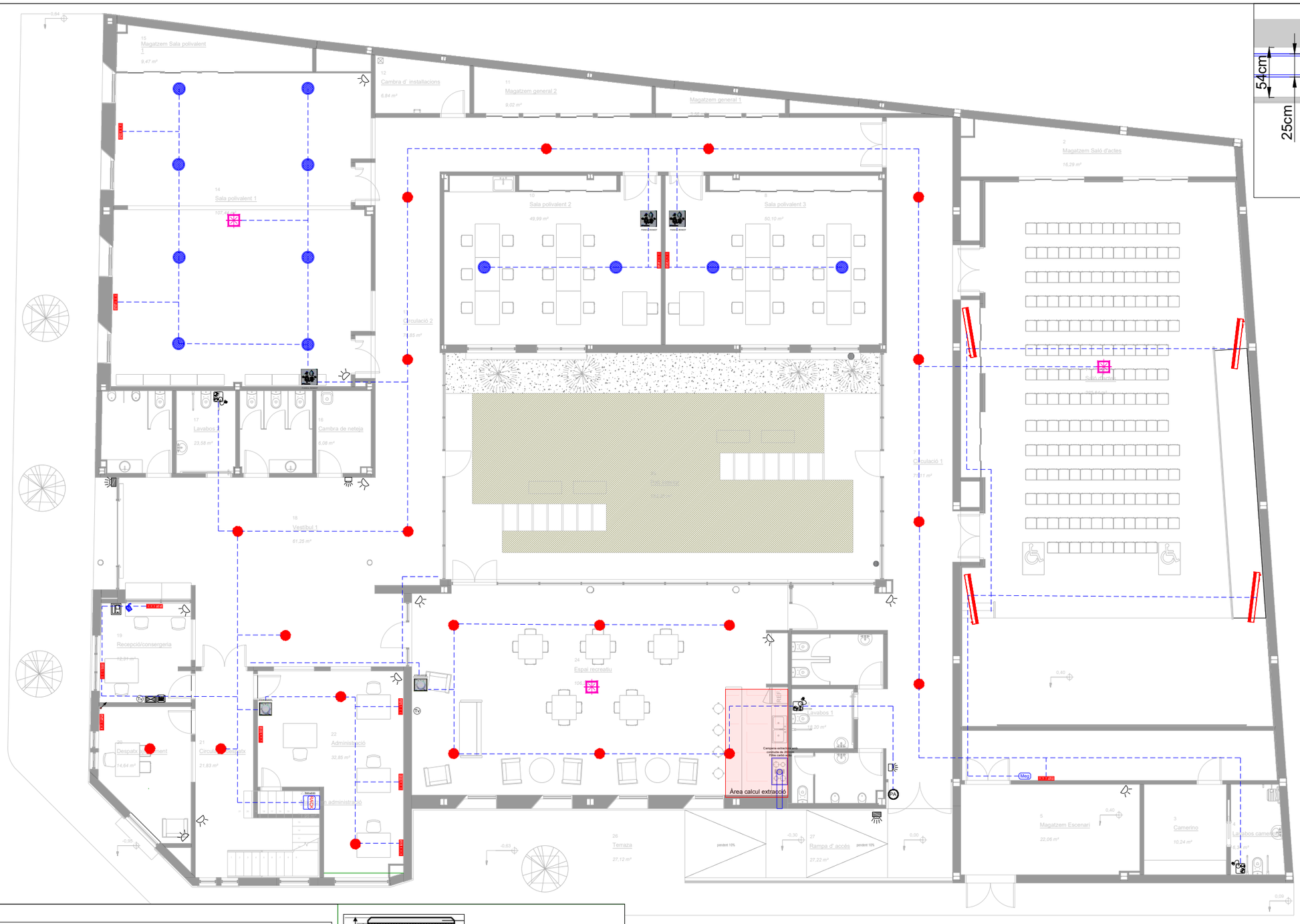

LLEGENDA D'INSTAL·LACIONS ESPECIALS

ANTI-INTRUSIÓ	VEU Y DADES	VÍDEOPORTER
Central seguritat anti intrusió	Armar rack veu, dades i megafonia	Unitat interior de vídeoporter
Teclat alfanumeric	Arqueta telecomunicacions	Unitat exterior de vídeporter
Sirena acústica interior	3TC+2RJ45 UNEX 51	**SISTEMA D'EMERGÈNCIA MINUSVÀLITS**
Alarma òptic-acústica exterior	Wi-fi	Crida d'asistència
Detector de movimient		
MEGAFONIA	**CANALITZACIONS**	**TELEVISIÓ**
Rack de megafonia saló d'actes	Safata telecomunicacions 60x100cm	Toma de televisió / Grup d'antenas
Pupitre microfònic sobretaula	Cable per safata UTP 6a	NOTA: Els accessos de les canalitzacions a les sales de telecomunicacions han d'estar segellades per materials antifoc.
Altaveu de sostre de 6" i 6 W	2xØ63mm Traçat soterrat Fibra óptica multimodo 50/125 µm	
Altaveu de sostre 6,5"+1,2"20W	Cable per safata de fibra óptica multimodo 50/125 µm	

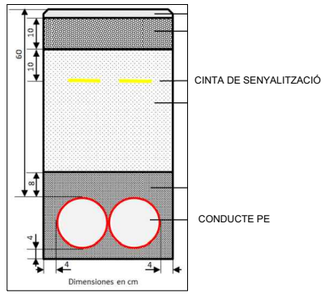

PROMOTOR:	AUTOR:	PROJECTE:	SITUACIÓ:	
Ajuntament de Sant Celoni Àrea de Territori	Francisco Javier Molina Bellver Ingeniero Técnico Industrial Colegiado nº 12184	PROJECTE BÀSIC I D'EXECUCIÓ DEL NOU CASAL D'AVIS A L'EDIFICI DE L'ANTIGA CAMBRA AGRÀRIA (SANT CELONI)	CARRER PONENT, 9	
		PLÀNOL:	**DATA:**	**ESCALA:** / **Nº PLÀNOL:**
		PROJECTE D'INSTAL·LACIONS ESPECIALS PLANTA BAIXA - CANALITZACIÓ	ABRIL 2022	E: 1/150 / DG 5.5.2

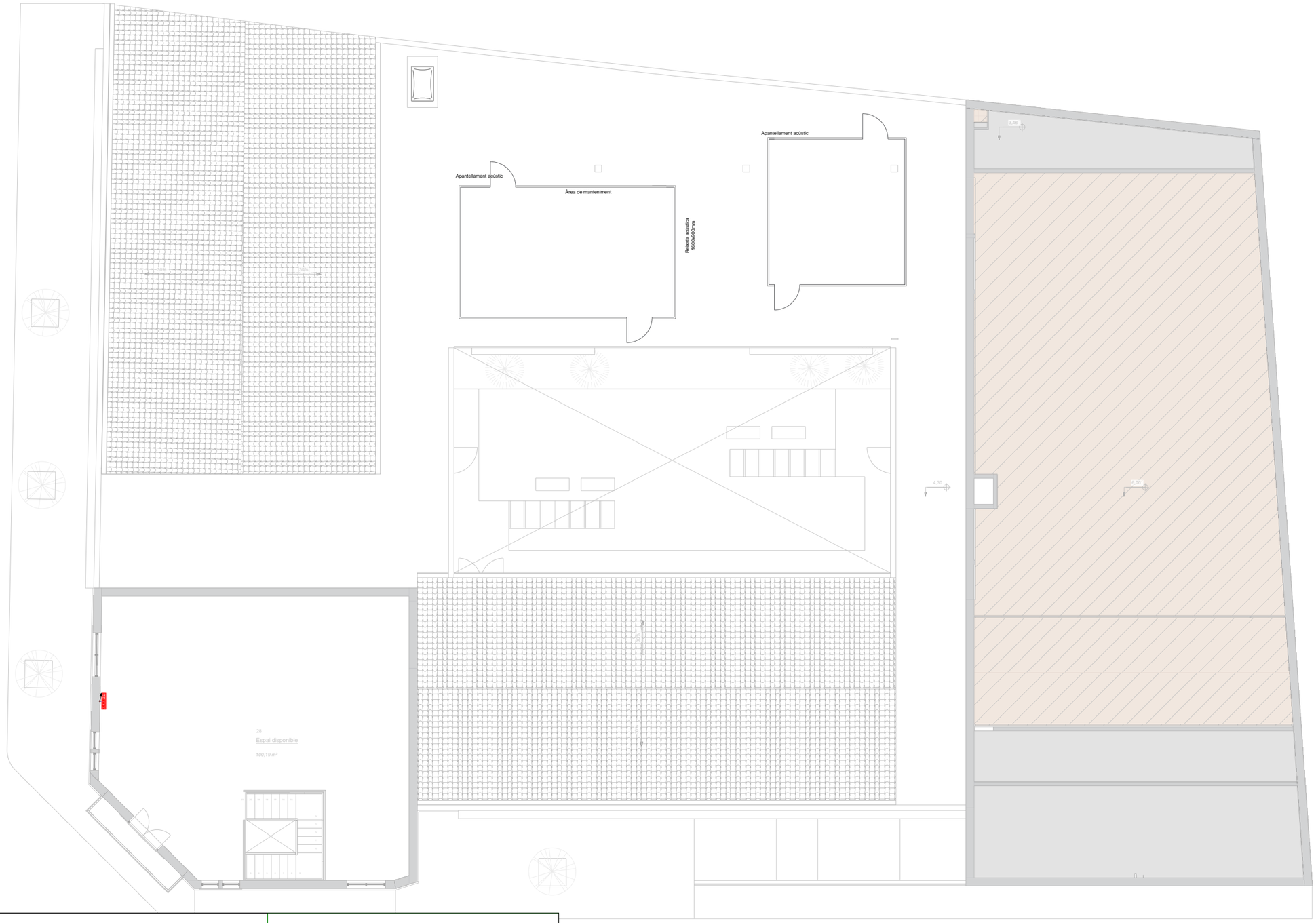

LLEGENDA D'INSTAL·LACIONS ESPECIALS

ANTI-INTRUSIÓ
- Central seguritat anti intrusió
- Teclat alfanumeric
- Sirena acústica interior
- Alarma óptic-acústica exterior
- Detector de movimient

VEU Y DADES
- Armar rack veu, dades i megafonia
- Arqueta telecomunicacions
- 3TC+2RJ45 UNEX 51
- Wi-fi

VÍDEOPORTER
- Unitat interior de vídeoporter
- Unitat exterior de vídeporter

SISTEMA D'EMERGÈNCIA MINUSVÀLITS
- Crida d'asistència

MEGAFONIA
- Rack de megafonia saló d'actes
- Pupitre microfònic sobretaula
- Altaveu de sostre de 6" i 6 W
- Altaveu de sostre 6,5"+1,2"20W

CANALITZACIONS
- Safata telecomunicacions 60x100cm
- Cable per safata UTP 6a
- 2xØ63mm Traçat soterrat Fibra óptica multimodo 50/125 µm
- Cable per safata de fibra óptica multimodo 50/125 µm

TELEVISIÓ
- Toma de televisió
- Grup d'antenas

NOTA: Els accessos de les canalitzacions a les sales de telecomunicacions han d'estar segellades per materials antifoc.

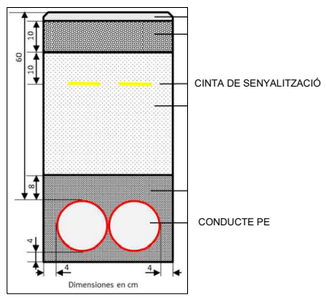

PROMOTOR:	AUTOR:	PROJECTE:	SITUACIÓ:	
Ajuntament de Sant Celoni Àrea de Territori	Francisco Javier Molina Bellver Ingeniero Técnico Industrial Colegiado nº 12184	PROJECTE BÀSIC I D'EXECUCIÓ DEL NOU CASAL D'AVIS A L'EDIFICI DE L'ANTIGA CAMBRA AGRÀRIA (SANT CELONI)	CARRER PONENT, 9	
		PLÀNOL: PROJECTE D'INSTAL·LACIONS ESPECIALS PLANTA PRIMERA	DATA: ABRIL 2022	ESCALA: E: 1/150 — Nº PLÀNOL: DG 5.5.3

SENYALITZACIÓ, ILUMINACIÓ ALARMA I EXTINCIÓ D'INCENDI

	POLSADOR D'INCENDI MANUAL
	CENTRALITA DETECCIÓ I ALARMA D'INCENDIS
	SIRENA D'ALARMA INTERIOR
	SIRENA D'ALARMA EXTERIOR
	BIEs
	EXTINTOR PORTÀTIL 21A-113B, POLS ABC POLIVALENT, 6 KG.
	SENYAL UBICACIÓ DE BOCA D'INCENDI EQUIPADA
	SENYAL UBICACIÓ D'EXTINTOR
	SENYAL UBICACIÓ EIXIDA D'EMERGENCIA
	SENYAL UBICACIÓ DE POLSADOR D'ALARMA
	SENYAL DE NO N'HI HA EIXIDA
	GRUP DE PRESSIÓ
	SENYAL DIRECCIÓ DE RECORREGUT D'EVACUACIÓ
	SENYAL UBICACIÓ D'EXTINTOR
	EXTINTOR PORTÀTIL DE CO2
	DETECTOR D'INCENDIS ÓPTIC DE FUMS
	LLUMINARIA D'EMERGENCIA 100 lumnes
	CANONADA D'ACER SENSE SOLDADURA
	VÀLVULA LIMITADORA DE PRESSIÓ 6 kg/cm2
	TOMA I CLAU DE LA ESCOMESA

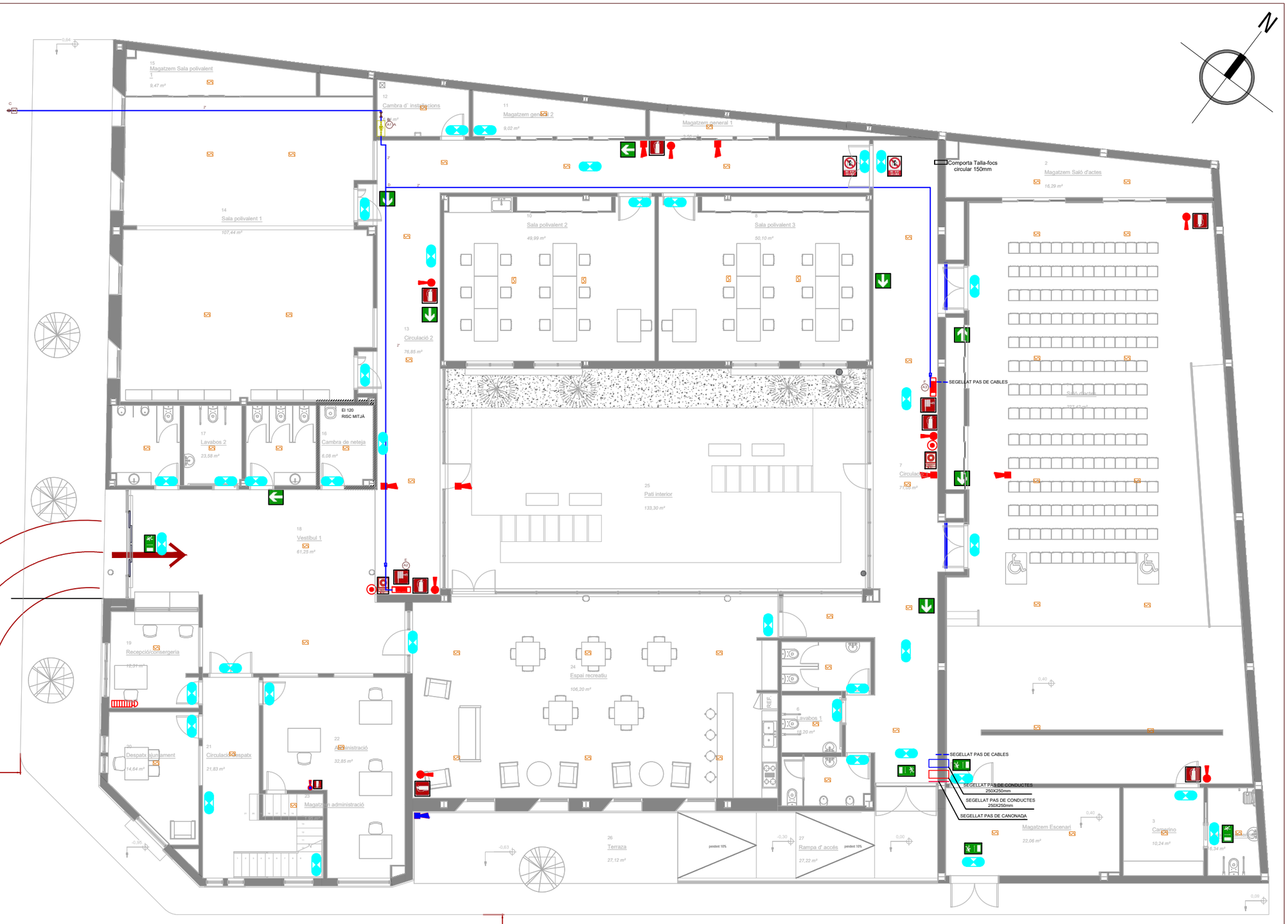

PROMOTOR:	AUTOR:	PROJECTE:	SITUACIÓ:		
Ajuntament de Sant Celoni Àrea de Territori	Francisco Javier Molina Bellver Ingeniero Técnico Industrial Colegiado nº 12184	PROJECTE BÀSIC I D'EXECUCIÓ DEL NOU CASAL D'AVIS A L'EDIFICI DE L'ANTIGA CAMBRA AGRÀRIA (SANT CELONI)	CARRER PONENT, 9		
		PLÀNOL:	DATA:	ESCALA:	Nº PLÀNOL:
		SEGURETAT EN CAS D'INCENDI - UBICACIÓ D'INSTAL·LACIONS DE PROTECCIÓ CONTRA INCENDI. PLANTA BAIXA	ABRIL 2022	E: 1/50	DG 5.07.01

SENYALITZACIÓ, ILUMINACIÓ ALARMA I EXTINCIÓ D'INCENDI

	POLSADOR D'INCENDI MANUAL
	CENTRALITA DETECCIÓ I ALARMA D'INCENDIS
	SIRENA D'ALARMA INTERIOR
	SIRENA D'ALARMA EXTERIOR
	BIEs
	EXTINTOR PORTÀTIL 21A-113B, POLS ABC POLIVALENT, 6 KG.
	SENYAL UBICACIÓ DE BOCA D'INCENDI EQUIPADA
	SENYAL UBICACIÓ D'EXTINTOR
	SENYAL UBICACIÓ EIXIDA D'EMERGENCIA
	SENYAL UBICACIÓ DE POLSADOR D'ALARMA
	SENYAL DE NO N'HI HA EIXIDA
	GRUP DE PRESSIÓ
	SENYAL DIRECCIÓ DE RECORREGUT D'EVACUACIÓ
	SENYAL UBICACIÓ D'EXTINTOR
	EXTINTOR PORTÀTIL DE CO2
	DETECTOR D'INCENDIS ÓPTIC DE FUMS
	LLUMINARIA D'EMERGENCIA 100 lumnes
	CANONADA D'ACER SENSE SOLDADURA
	VÀLVULA LIMITADORA DE PRESSIÓ 6 kg/cm2
	TOMA I CLAU DE LA ESCOMESA

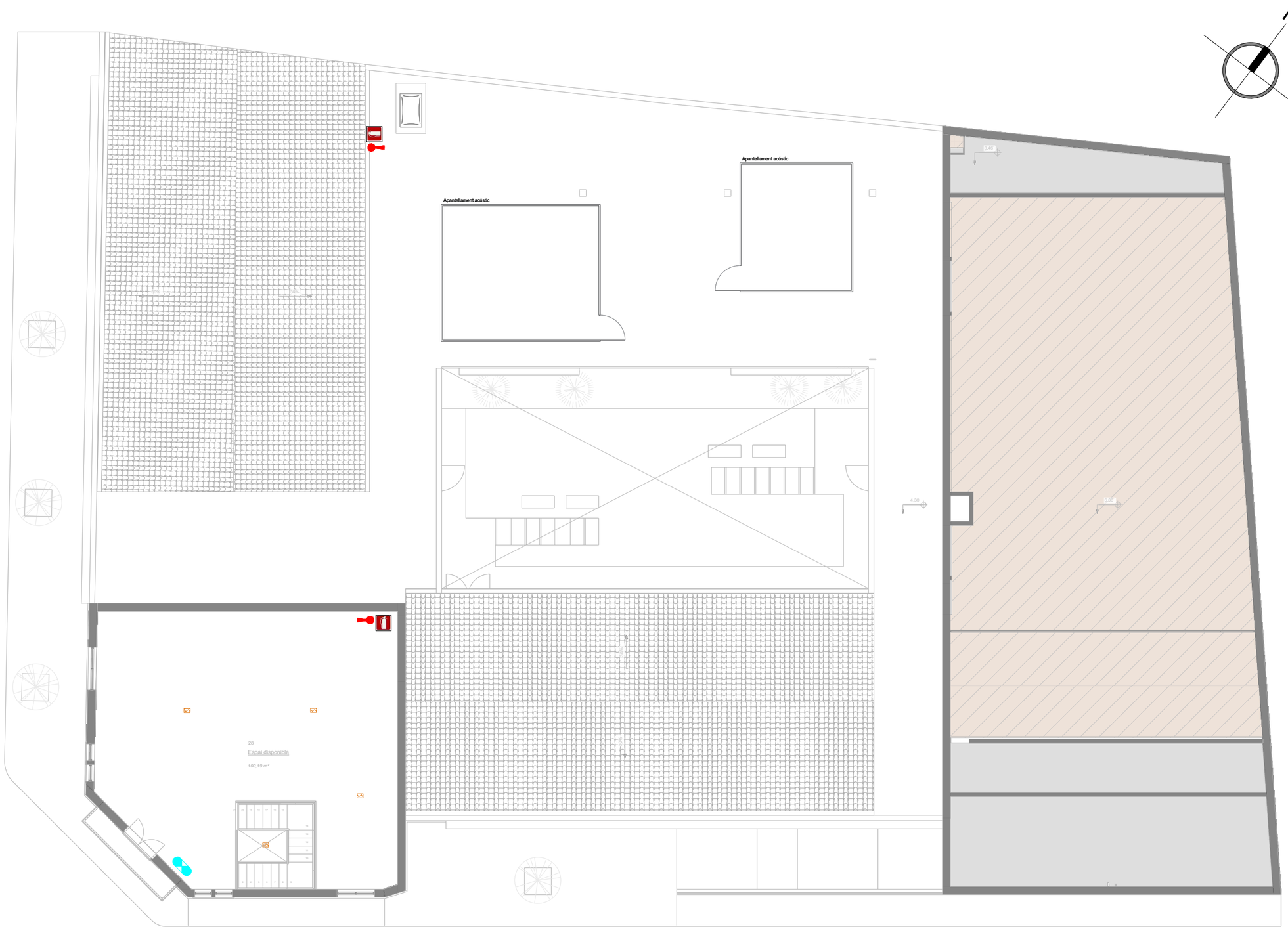

PROMOTOR:	AUTOR:	PROJECTE:		SITUACIÓ:	
Ajuntament de Sant Celoni Àrea de Territori	X-ai XÚQUER arquitectura e ingeniería Francisco Javier Molina Bellver Ingeniero Técnico Industrial Colegiado nº 12184	PROJECTE BÀSIC I D'EXECUCIÓ DEL NOU CASAL D'AVIS A L'EDIFICI DE L'ANTIGA CAMBRA AGRÀRIA (SANT CELONI)		CARRER PONENT, 9	
		PLÀNOL:	DATA:	ESCALA:	Nº PLÀNOL:
		SEGURETAT EN CAS D'INCENDI - UBICACIÓ D'INSTAL·LACIONS DE PROTECCIÓ CONTRA INCENDI. PLANTA BAIXA	ABRIL 2022	E: 1/50	DG 5.07.02

Llegenda	
	Sensor de proximitat
	Interruptor
	Subquadre
	Interruptor doble
	Commutador doble
	Commutador
	Creuament
	Caixa de protecció i mesura (CPM)
	Quadre individual
	Lluminària d'emergència
	Presa d'ús general quàdruple
M 1~ Vent	Ventilador
	Altaveu exponencial 30W
M 3~ Grup Pressió	Grup pressió
	Altaveu 6W
	Presa d'ús general triple
M 1~ FXZQ50A	Cassette FXZQ50A
M 1~ FXZQ40A	Cassette FXZQ40A
M 1~ FXZQ20A	Cassette FXZQ20A
Coc.	Presa de cuina
M 1~ EBBX-DV	Ud EBBX-DV
M 1~ EBVX-DV	Ud EBVX-DV

NOU CASAL D'AVIS A L'EDIFICI DE L'ANTIGA CAMBRA AGRARIA

1	63 *	SIMON 72060040–884 Luminaria 720 Advance M4 60x60 NW (4100 lm; 28.0 W; 1xLED 720 M4 60x60 NW)
2	14 *	SIMON 72527030–884 Downlight 725.27 4000K (1525 lm; 14.0 W; 1x725.27 General Flujo 1525lm. 4000K Potencia 14W.)
3	8 *	SIMON 72528030–884 Downlight 725.28 4000K (2570 lm; 23.0 W; 1x725.28 General Flujo 2570lm. 4000K Potencia 23W.)
4	16 *	SIMON 73520130–783 Downlight 735.20 Round empotrado 3000K EXTENSIVE 1–10V. Blanco. (2300 lm; 24.0 W; 1xLED 735.20 WW EXTENSIVE)
5	12 *	SIMON 73520130–983 Downlight 735.20 Round empotrado 3000K General 1–10V. Blanco. (2200 lm; 24.0 W; 1xLED 735.20 WW GENERAL)
6	26 *	SIMON 73530130–984 Downlight 735.30 4000K General 1–10V Blanco (3804 lm; 33.0 W; 1xLED 735.30 NW GENERAL)
7	7 *	SIMON 73530330–683 Downlight 735.30 3000K Medium DALI Blanco (3203 lm; 33.0 W; 1xLED 735.30 WW MEDIUM)
8	18 *	SIMON 73530330–983 Downlight 735.30 3000K General DALI Blanco (3503 lm; 33.0 W; 1xLED 735.30 WW GENERAL)
9	18 *	SIMON 74000330–493 Proyector 740.00 Carril 3000K Wide Flood Blanco CR90 DALI (2250 lm; 30.0 W; 1xLED 740.00 WIDE FLOOD 3000K CRI90)
10	3 *	SIMON 78038033–884 Luminaria estanca 780 IP65 4000K 1500 2C On–Off (5700 lm; 50.0 W; 1x780 IP65 4000K 1500)

PROMOTOR:	AUTOR:	PROJECTE:	SITUACIÓ:	
Ajuntament de Sant Celoni Àrea de Territori	X-ai XÚQUER arquitectura e ingeniería Francisco Javier Molina Bellver Ingeniero Técnico Industrial Colegiado nº 12184	**PROJECTE BÀSIC I D'EXECUCIÓ DEL NOU CASAL D'AVIS A L'EDIFICI DE L'ANTIGA CAMBRA AGRÀRIA (SANT CELONI)**	**CARRER PONENT, 9**	
		PLÀNOL:	**DATA:**	**ESCALA:** / **Nº PLÀNOL:**
		INSTAL·LACIONS ELÈCTRIQUES PLANTA BAIXA	**ABRIL 2022**	**E: 1/150** / **DG 5.08.1.1**

13
Circulació 2
76,85 m²

16
Cambra de neteja
6,08 m²

17
Lavabos 2
23,58 m²

18
Vestíbul 1
61,25 m²

19
Recepció/consergeria
12,37 m²

20
Despatx ajuntament
14,64 m²

21
Circulació despatx
21,83 m²

22
Administració
32,85 m²

23
Magatzem administració
1,95 m²

24
Espai recreatiu
106,20 m²

25
Pati interior
133,30 m²

26
Terraza
27,12 m²

27
Rampa d' accés
27,22 m²

7
Circulació 1
71,11 m²

6
Lavabos 1
18,20 m²

-0,95
-0,63
-0,30
0,00
pendent 10%
pendent 10%

PROMOTOR:	AUTOR:	PROJECTE:		SITUACIÓ:	
Ajuntament de Sant Celoni Àrea de Territori	X-ai XÚQUER arquitectura i enginyeria Francisco Javier Molina Bellver Ingeniero Técnico Industrial Colegiado nº 12184	PROJECTE BÀSIC I D'EXECUCIÓ DEL NOU CASAL D'AVIS A L'EDIFICI DE L'ANTIGA CAMBRA AGRÀRIA (SANT CELONI)		CARRER PONENT, 9	
		PLÀNOL:	DATA:	ESCALA:	Nº PLÀNOL:
		INSTAL·LACIONS ELÈCTRIQUES PLANTA BAIXA	ABRIL 2022	E: 1/150	DG 5.08.1.2

0,64

15
Magatzem Sala polivalent
1
9,47 m²

14
Sala polivalent 1
107,44 m²

12
Cambra d' installacions
6,84 m²

Magatzem general 2
9,02 m²

9
Magatzem general 1
3,56 m²

10
Sala polivalent 2
49,99 m²

8
Sala polivalent 3
50,10 m²

13
Circulació 2
76,85 m²

17
Lavabos 2
23,58 m²

16
Cambra de neteja
6,08 m²

18
Vestíbul 1
61,25 m²

19
Recepció/consergeria
12,37 m²

25
Pati interior
133,30 m²

7
Circulació 1
71,11 m²

PROMOTOR:	AUTOR:	PROJECTE:	SITUACIÓ:	
Ajuntament de Sant Celoni Àrea de Territori	X-ai XÚQUER arquitectura e ingeniería Francisco Javier Molina Bellver Ingeniero Técnico Industrial Colegiado nº 12184	PROJECTE BÀSIC I D'EXECUCIÓ DEL NOU CASAL D'AVIS A L'EDIFICI DE L'ANTIGA CAMBRA AGRÀRIA (SANT CELONI)	CARRER PONENT, 9	
		PLÀNOL:	DATA:	ESCALA: / Nº PLÀNOL:
		INSTAL·LACIONS ELÈCTRIQUES PLANTA BAIXA	ABRIL 2022	E: 1/150 / DG 5.08.1.3

Grup electrogen

9
Magatzem general 1
3,56 m²

2
Magatzem Saló d'actes
16,29 m²

8
Sala polivalent 3
50,10 m²

1
Saló d'actes
205,64 m²

7
Circulació 1
71,11 m²

25
Pati interior
133,30 m²

creatiu

6
Lavabos 1
18,20 m²

26
Terraza
27,12 m²

27
Rampa d' accés
27,22 m²

5
Magatzem Escenari
22,06 m²

3
Camerino
10,24 m²

4
Lavabos camerino
6,34 m²

PROMOTOR:	AUTOR:	PROJECTE:		SITUACIÓ:	
Ajuntament de Sant Celoni Àrea de Territori	Francisco Javier Molina Bellver Ingeniero Técnico Industrial Colegiado nº 12184	PROJECTE BÀSIC I D'EXECUCIÓ DEL NOU CASAL D'AVIS A L'EDIFICI DE L'ANTIGA CAMBRA AGRÀRIA (SANT CELONI)		CARRER PONENT, 9	
		PLÀNOL:	DATA:	ESCALA:	Nº PLÀNOL:
		INSTAL·LACIONS ELÈCTRIQUES PLANTA BAIXA	ABRIL 2022	E: 1/100	DG 5.08.1.4

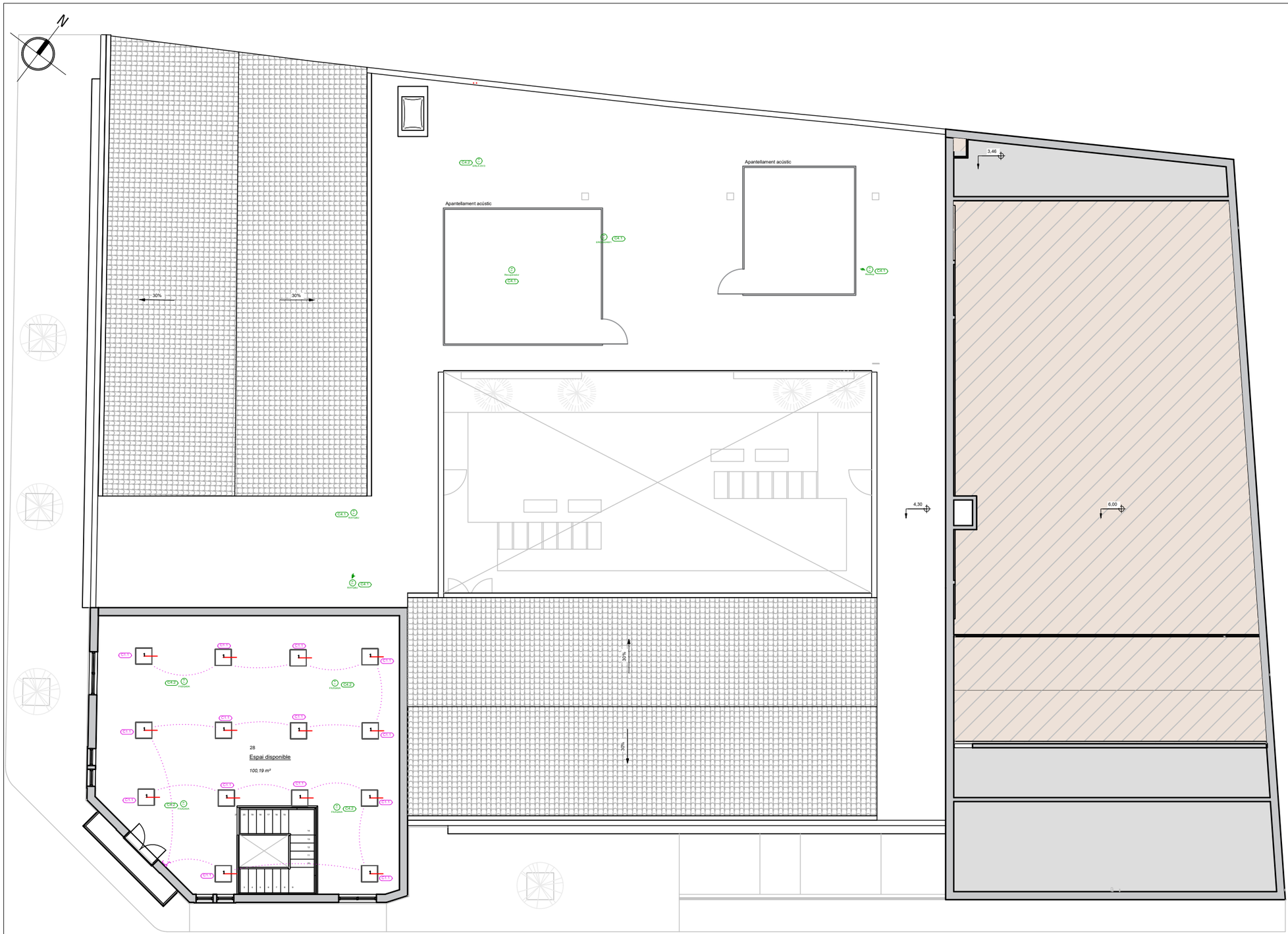

Llegenda	
	Interruptor doble
M 3~ Recuperador	Recuperador de calor
M 3~ Rooftop	Rooftop amb bomba de calor
M 3~ RXYQ8U	Sistema VRV RXYQ8U
M 1~ FXZQ40A	Cassette FXZQ40A
M 3~ ERQ200AW1	Bomba de calor ERQ200AW1
M 1~ ERLA-DV3	Ud. ext ERLA-DV3

NOU CASAL D'AVIS A L'EDIFICI DE L'ANTIGA CAMBRA AGRARIA

1	63 *	SIMON 72060040–884 Luminaria 720 Advance M4 60x60 NW (4100 lm; 28.0 W; 1xLED 720 M4 60x60 NW)
2	14 *	SIMON 72527030–884 Downlight 725.27 4000K (1525 lm; 14.0 W; 1x725.27 General Flujo 1525lm. 4000K Potencia 14W.)
3	8 *	SIMON 72528030–884 Downlight 725.28 4000K (2570 lm; 23.0 W; 1x725.28 General Flujo 2570lm. 4000K Potencia 23W.)
4	16 *	SIMON 73520130–783 Downlight 735.20 Round empotrado 3000K EXTENSIVE 1–10V. Blanco. (2300 lm; 24.0 W; 1xLED 735.20 WW EXTENSIVE)
5	12 *	SIMON 73520130–983 Downlight 735.20 Round empotrado 3000K General 1–10V. Blanco. (2200 lm; 24.0 W; 1xLED 735.20 WW GENERAL)
6	26 *	SIMON 73530130–984 Downlight 735.30 4000K General 1–10V Blanco (3804 lm; 33.0 W; 1xLED 735.30 NW GENERAL)
7	7 *	SIMON 73530330–683 Downlight 735.30 3000K Medium DALI Blanco (3203 lm; 33.0 W; 1xLED 735.30 WW MEDIUM)
8	18 *	SIMON 73530330–983 Downlight 735.30 3000K General DALI Blanco (3503 lm; 33.0 W; 1xLED 735.30 WW GENERAL)
9	18 *	SIMON 74000330–493 Proyector 740.00 Carril 3000K Wide Flood Blanco CR90 DALI (2250 lm; 30.0 W; 1xLED 740.00 WIDE FLOOD 3000K CRI90)
10	3 *	SIMON 78038033–884 Luminaria estanca 780 IP65 4000K 1500 2C On–Off (5700 lm; 50.0 W; 1x780 IP65 4000K 1500)

PROMOTOR:	AUTOR:	PROJECTE:	SITUACIÓ:	
Ajuntament de Sant Celoni Àrea de Territori	X-ai XÚQUER arquitectura i enginyeria Francisco Javier Molina Bellver Ingeniero Técnico Industrial Colegiado nº 12184	PROJECTE BÀSIC I D'EXECUCIÓ DEL NOU CASAL D'AVIS A L'EDIFICI DE L'ANTIGA CAMBRA AGRÀRIA (SANT CELONI)	CARRER PONENT, 9	
		PLÀNOL:	DATA:	ESCALA: / Nº PLÀNOL:
		INSTAL·LACIONS ELÈCTRIQUES PLANTA PRIMERA	ABRIL 2022	E: 1/150 / DG 5.08.1.5

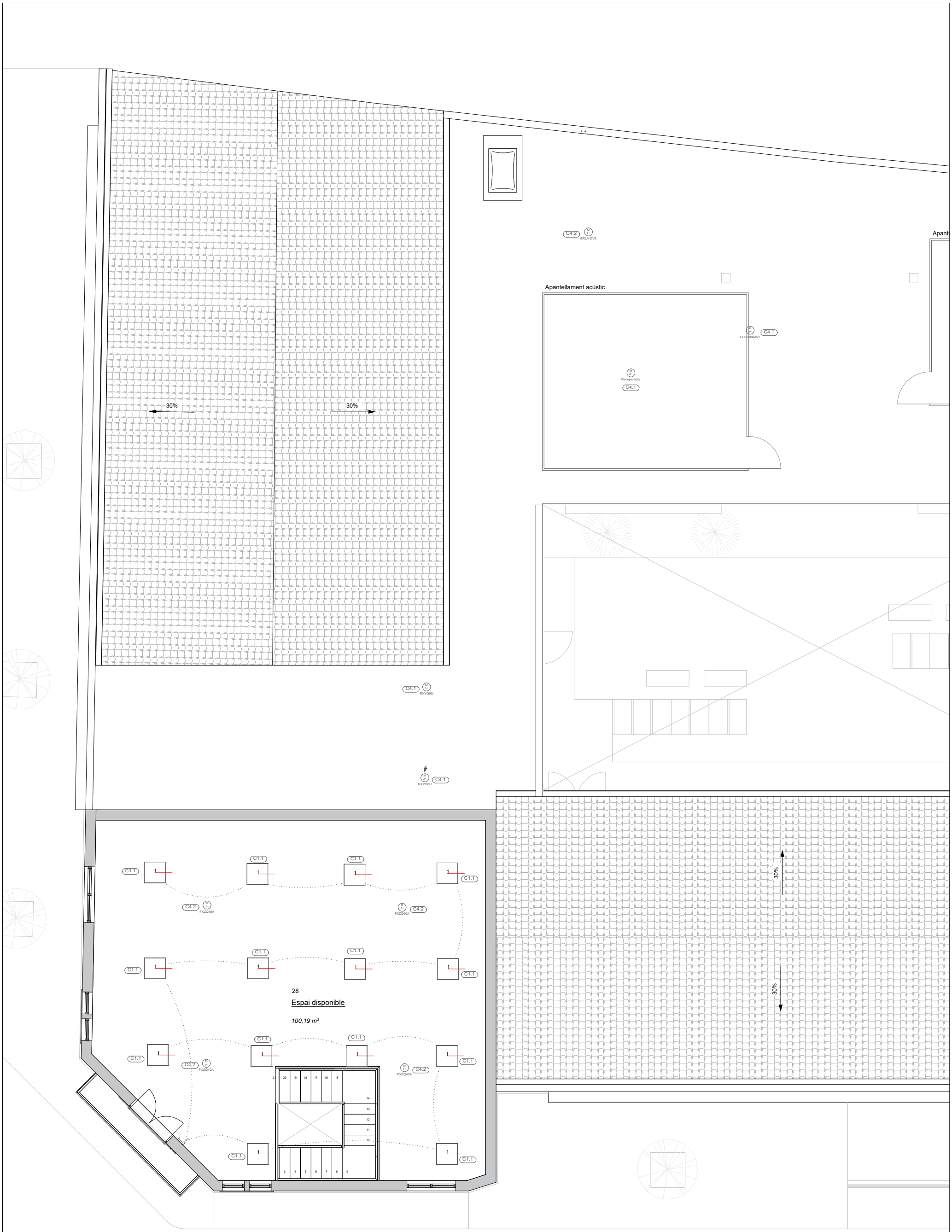

PROMOTOR:	AUTOR:	PROJECTE:		SITUACIÓ:	
Ajuntament de Sant Celoni Àrea de Territori	Francisco Javier Molina Bellver Ingeniero Técnico Industrial Colegiado nº 12184	PROJECTE BÀSIC I D'EXECUCIÓ DEL NOU CASAL D'AVIS A L'EDIFICI DE L'ANTIGA CAMBRA AGRÀRIA (SANT CELONI)		CARRER PONENT, 9	
		PLÀNOL:	DATA:	ESCALA:	Nº PLÀNOL:
		INSTAL·LACIONS ELÈCTRIQUES PLANTA PRIMERA	ABRIL 2022	E: 1/100	DG 5.08.1.6

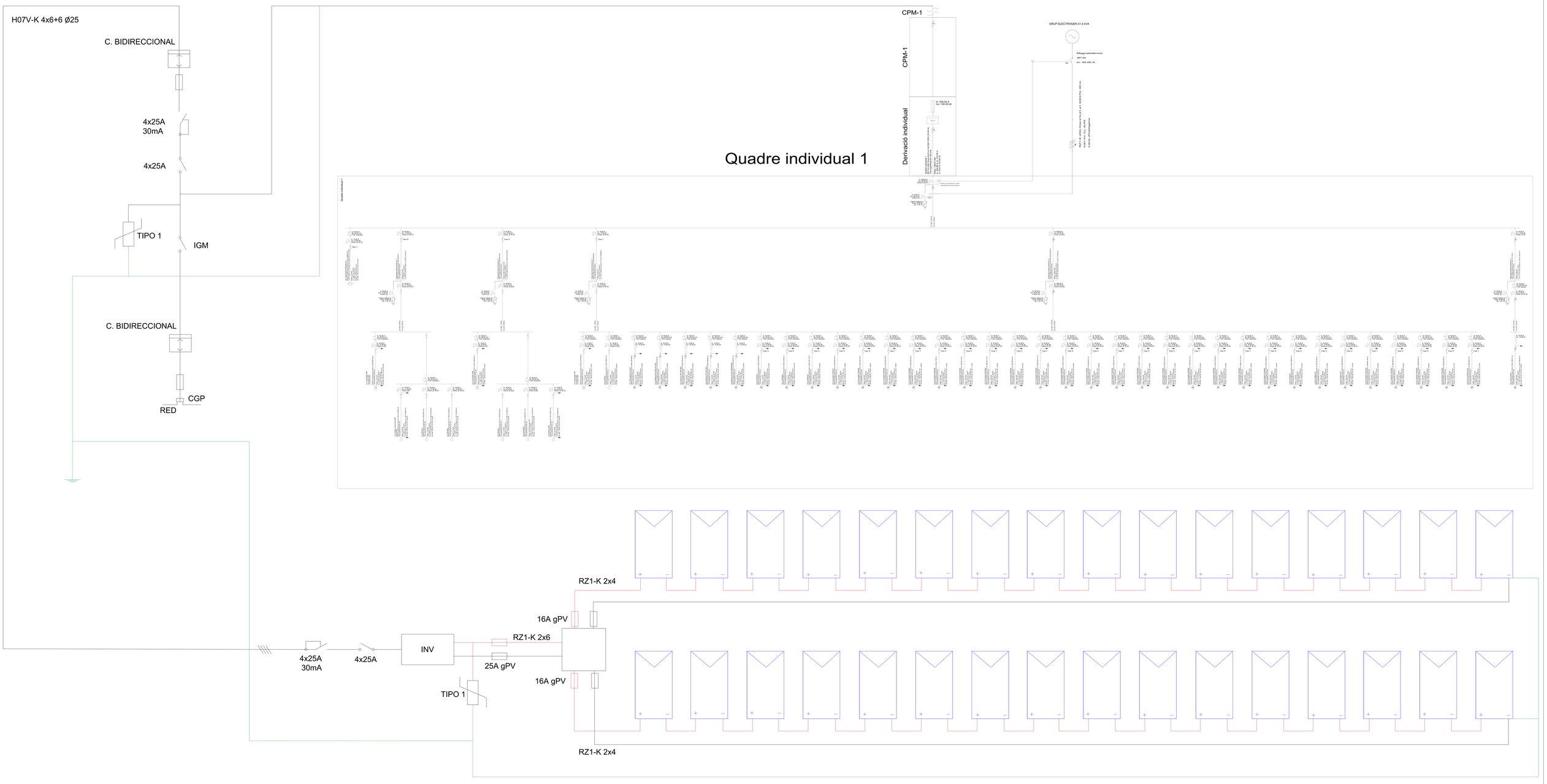
H07V-K 4x6+6 Ø25
C. BIDIRECCIONAL
4x25A
30mA
4x25A
TIPO 1
IGM
C. BIDIRECCIONAL
CGP
RED
CPM-1
CPM-1
Derivació individual
Quadre individual 1
RZ1-K 2x4
16A gPV
RZ1-K 2x6
INV
4x25A
30mA
4x25A
25A gPV
16A gPV
TIPO 1
RZ1-K 2x4

Llegenda	
	Mòdul fotovoltaic
INV	Inversor
	Cablejat cc
	Cablejat cc repartidor
	Cablejat ca
	Ancoratge línies de vida
	Repartidor
COMPTADOR	Comptador

PROMOTOR:	AUTOR:	PROJECTE:		SITUACIÓ:	
Ajuntament de Sant Celoni Àrea de Territori	X-ai XÚQUER arquitectura i enginyeria Francisco Javier Molina Bellver Ingeniero Técnico Industrial Colegiado nº 12184	PROJECTE BÀSIC I D'EXECUCIÓ DEL NOU CASAL D'AVIS A L'EDIFICI DE L'ANTIGA CAMBRA AGRÀRIA (SANT CELONI)		CARRER PONENT, 9	
		PLÀNOL:	DATA:	ESCALA:	Nº PLÀNOL:
		INSTAL·LACIÓ SOLAR FOTOVOLTAICA CABLEJAT PLANTA BAIXA	ABRIL 2022	E: 1/150	DG 5.08.2.1

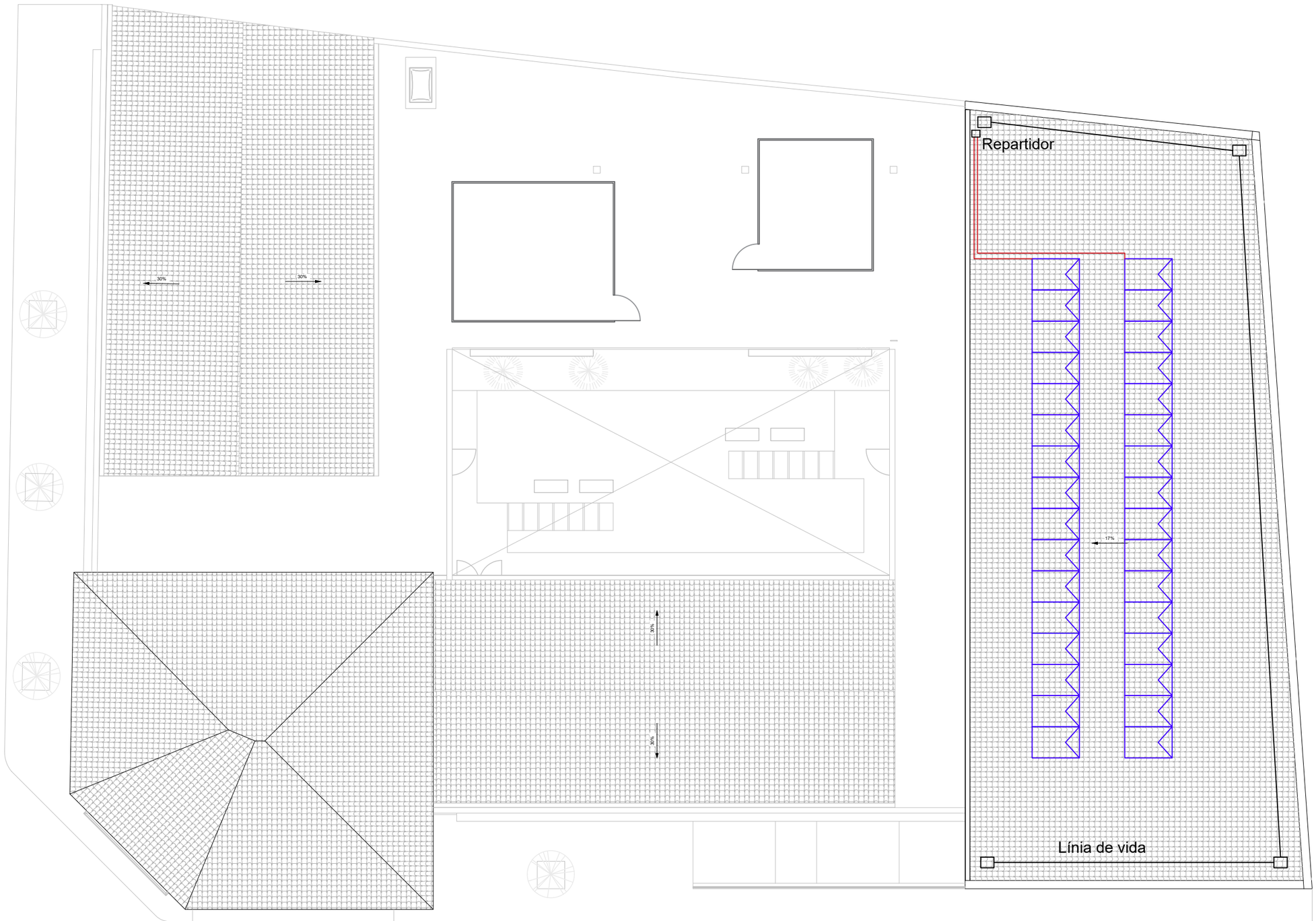

Llegenda

	Mòdul fotovoltaic
INV	Inversor
	Cablejat cc
	Cablejat cc repartidor
	Cablejat ca
	Ancoratge línies de vida
	Repartidor
COMPTADOR	Comptador

PROMOTOR:	AUTOR:	PROJECTE:		SITUACIÓ:	
Ajuntament de Sant Celoni Àrea de Territori	X-ai XÚQUER arquitectura e ingeniería Francisco Javier Molina Bellver Ingeniero Técnico Industrial Colegiado nº 12184	PROJECTE BÀSIC I D'EXECUCIÓ DEL NOU CASAL D'AVIS A L'EDIFICI DE L'ANTIGA CAMBRA AGRÀRIA (SANT CELONI)		CARRER PONENT, 9	
		PLÀNOL:	DATA:	ESCALA:	Nº PLÀNOL:
		INSTAL·LACIÓ SOLAR FOTOVOLTAICA CABLEJAT COBERTA	ABRIL 2022	E: 1/150	DG 5.08.2.2

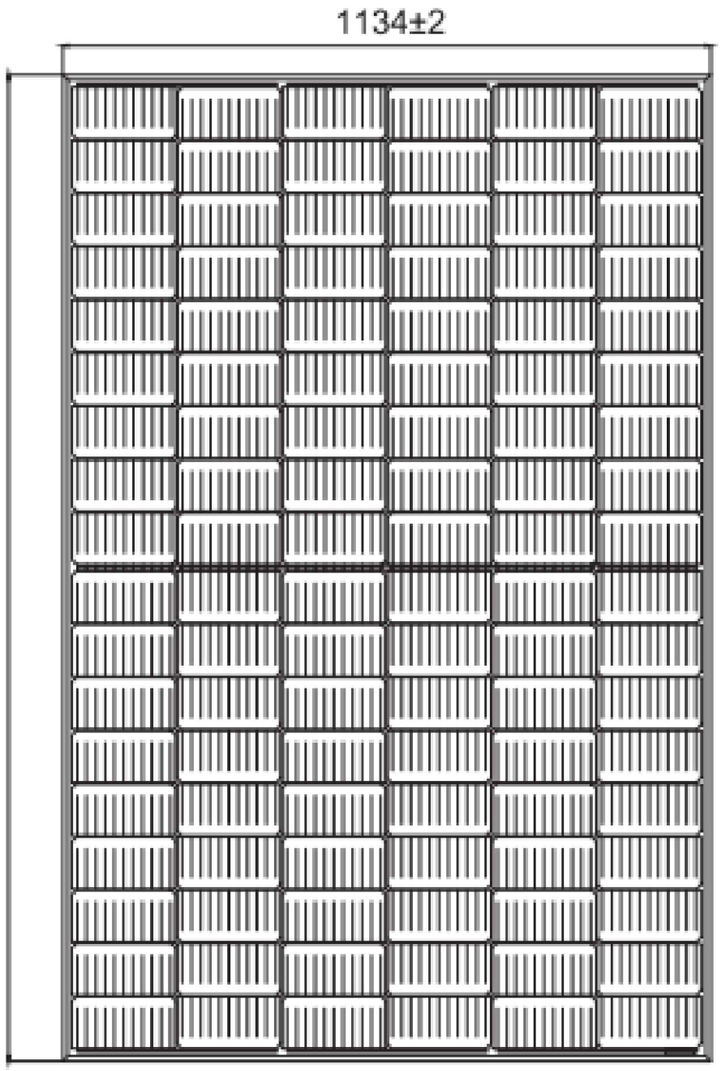

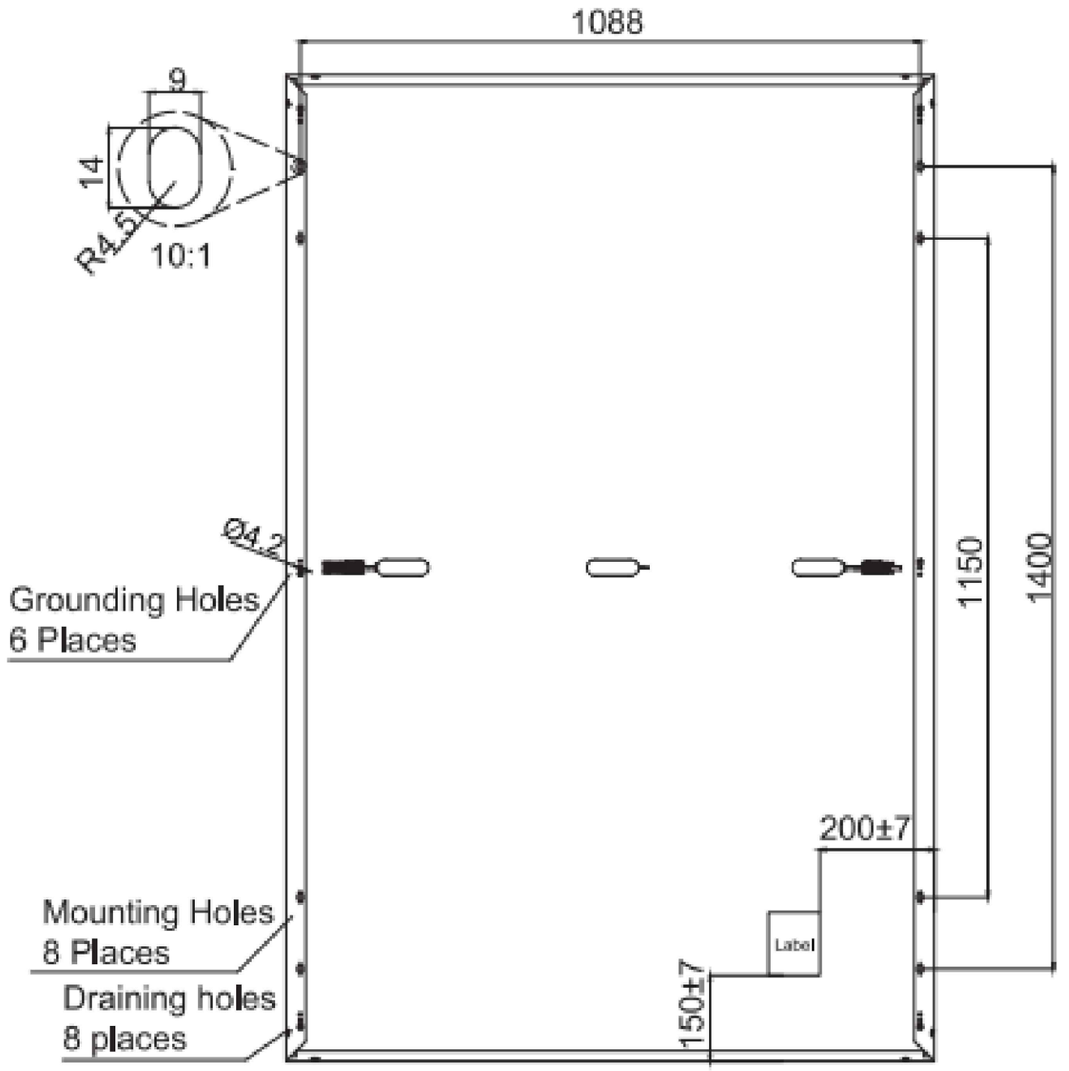

Units：mm

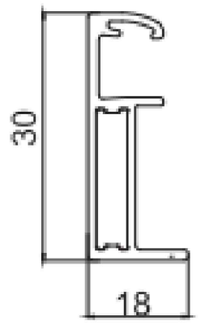

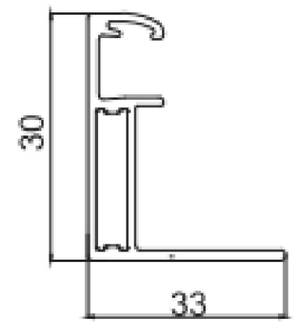

PROMOTOR:	AUTOR:	PROJECTE:		SITUACIÓ:	
Ajuntament de Sant Celoni Àrea de Territori	X-ai XÚQUER arquitectura e ingeniería Francisco Javier Molina Bellver Ingeniero Técnico Industrial Colegiado nº 12184	PROJECTE BÀSIC I D'EXECUCIÓ DEL NOU CASAL D'AVIS A L'EDIFICI DE L'ANTIGA CAMBRA AGRÀRIA (SANT CELONI)		CARRER PONENT, 9	
		PLÀNOL:	DATA:	ESCALA:	Nº PLÀNOL:
		INSTAL·LACIÓ SOLAR FOTOVOLTAICA DETALLS	ABRIL 2022	E: S/E	DG 5.08.2.3

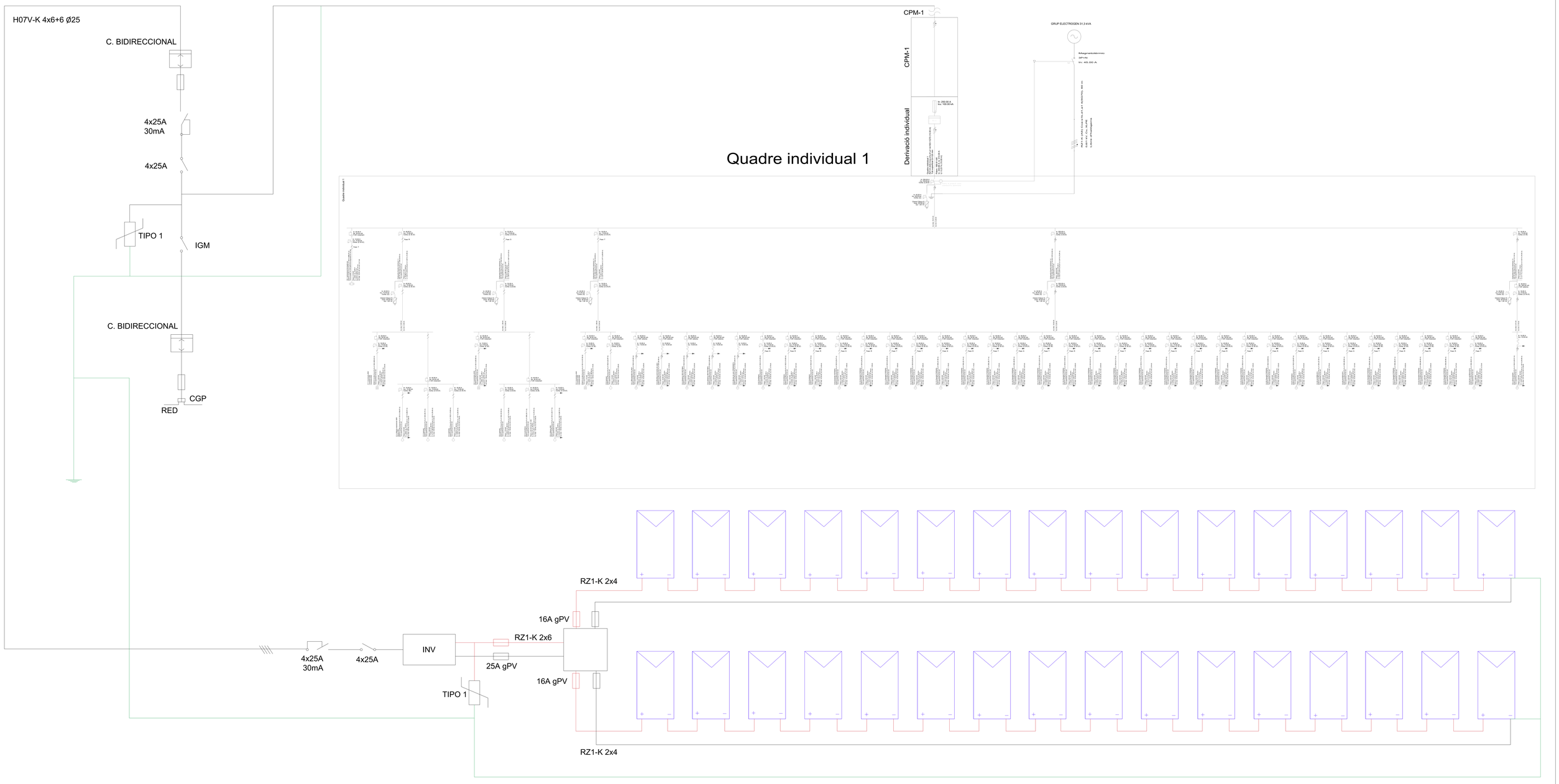
H07V-K 4x6+6 Ø25
C. BIDIRECCIONAL
4x25A
30mA
4x25A
TIPO 1
IGM
C. BIDIRECCIONAL
CGP
RED
CPM-1
CPM-1
Derivació individual
Quadre individual 1
RZ1-K 2x4
16A gPV
RZ1-K 2x6
INV
4x25A
30mA
4x25A
25A gPV
16A gPV
TIPO 1
RZ1-K 2x4

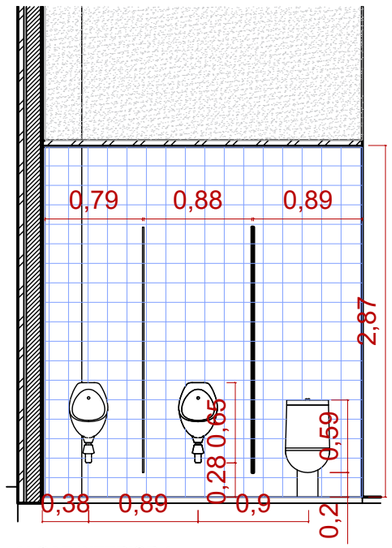

E 1:50 ALÇAT INTERIOR 1

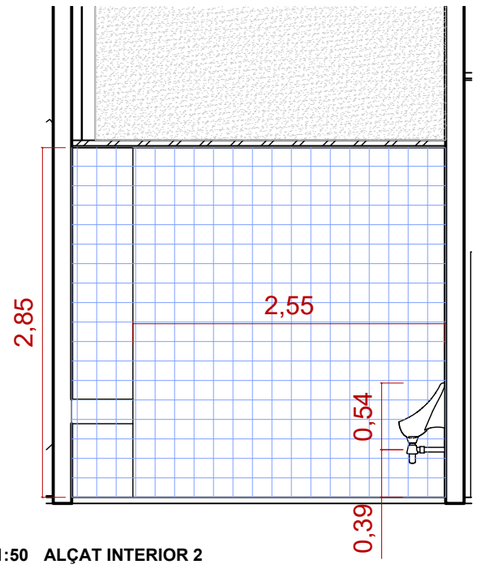

E 1:50 ALÇAT INTERIOR 2

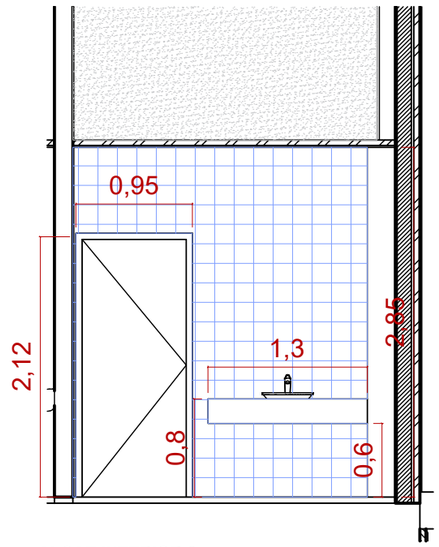

E 1:50 ALÇAT INTERIOR 3

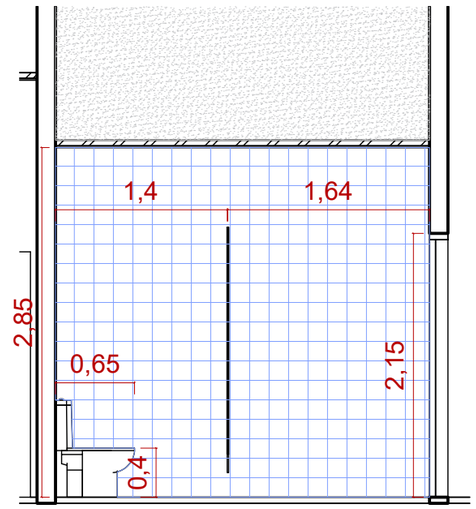

E 1:50 ALÇAT INTERIOR 4

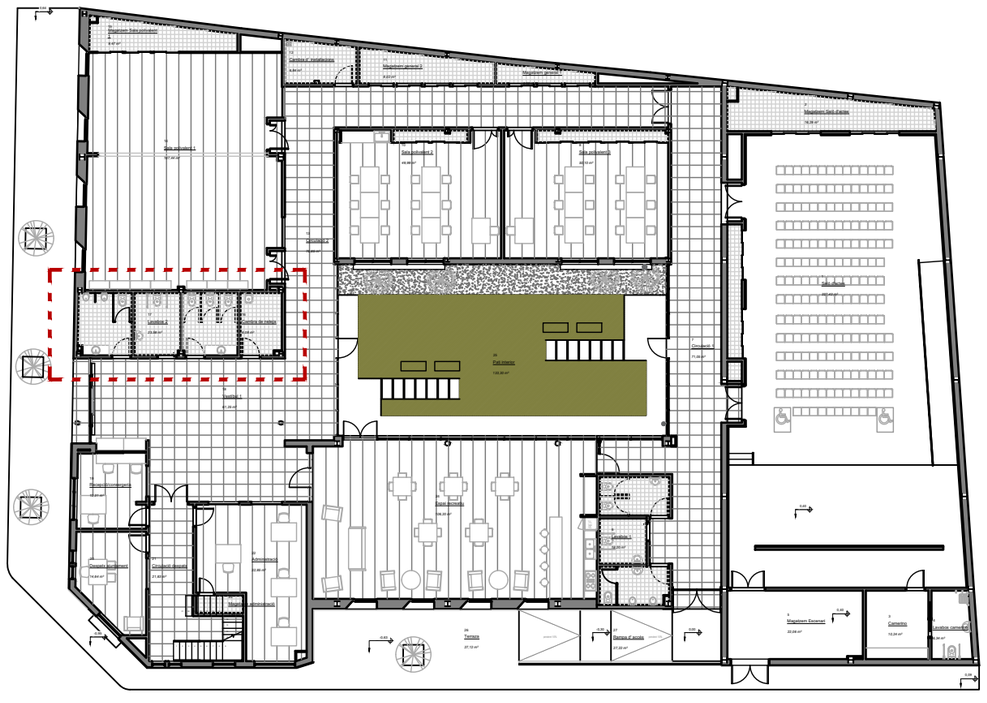

PLANTA GENERAL 1:300

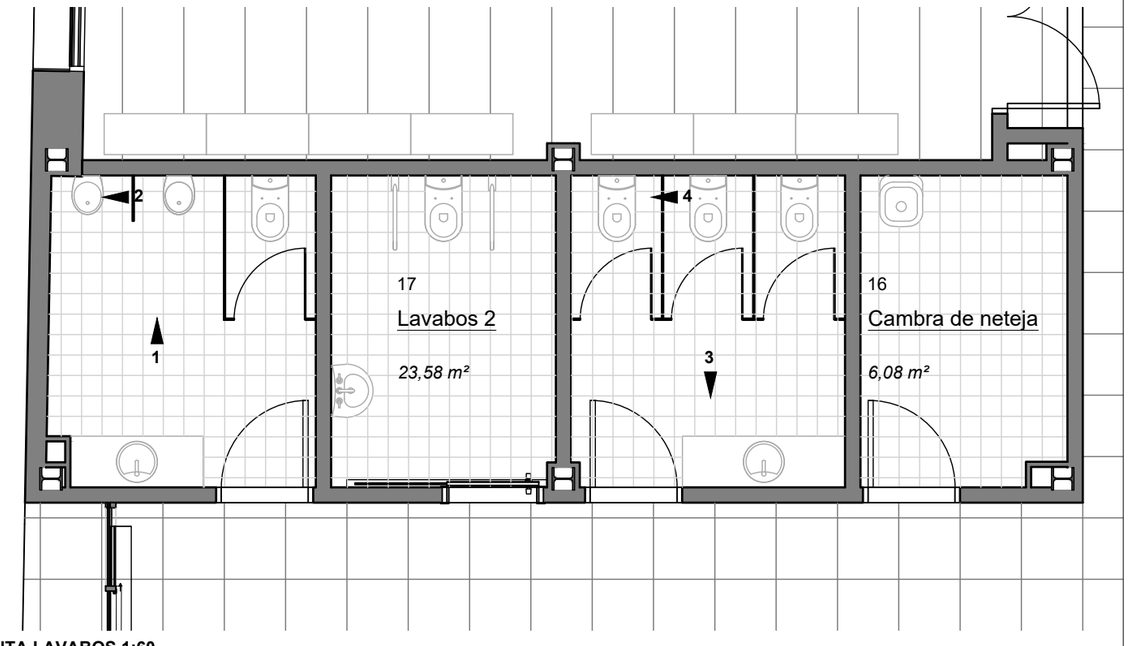

PLANTA LAVABOS 1:60

PROMOTOR:	AUTOR:	PROJECTE:		SITUACIÓ:	
Ajuntament de Sant Celoni Àrea de Territori	X-ai XÚQUER arquitectura e ingeniería Eva Fernández Simó Arquitecta Colegiado nº 05393	PROJECTE BÀSIC I D'EXECUCIÓ DEL NOU CASAL D'AVIS A L'EDIFICI DE L'ANTIGA CAMBRA AGRÀRIA (SANT CELONI)		CARRER PONENT, 9	
		PLÀNOL:	DATA:	ESCALA:	Nº PLÀNOL:
		EQUIPAMENT - LAVABOS	ABRIL 2022	VARIAS	6.01

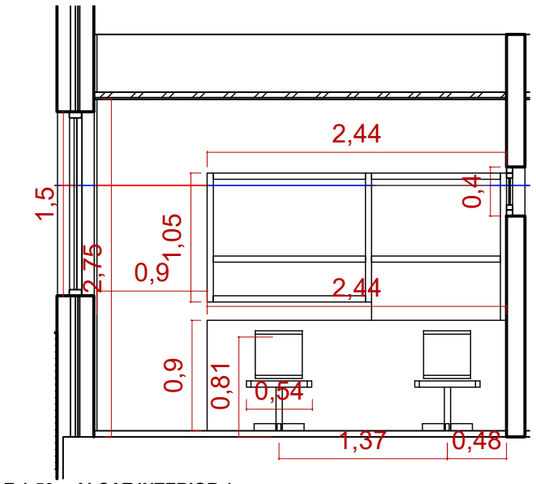

E 1:50 ALÇAT INTERIOR 1

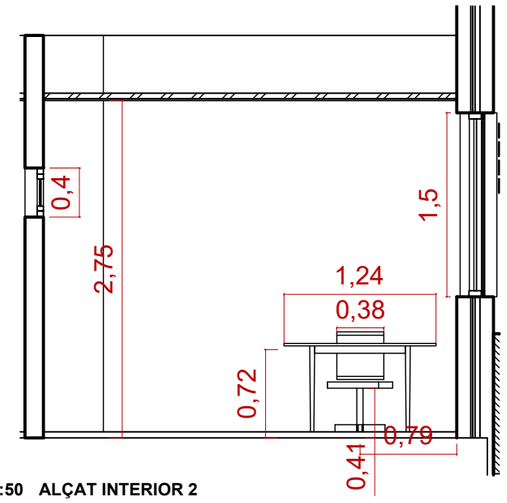

E 1:50 ALÇAT INTERIOR 2

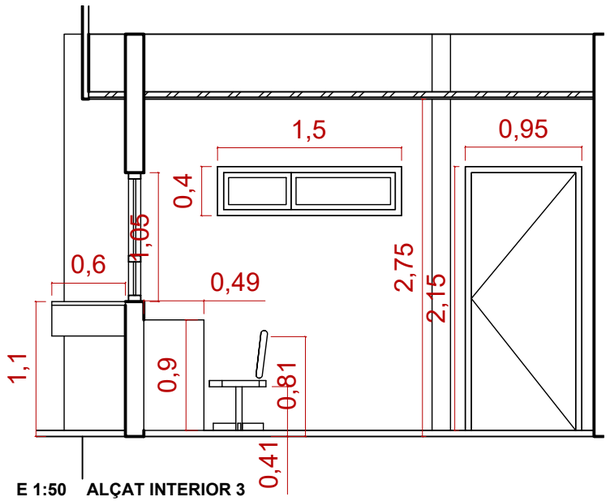

E 1:50 ALÇAT INTERIOR 3

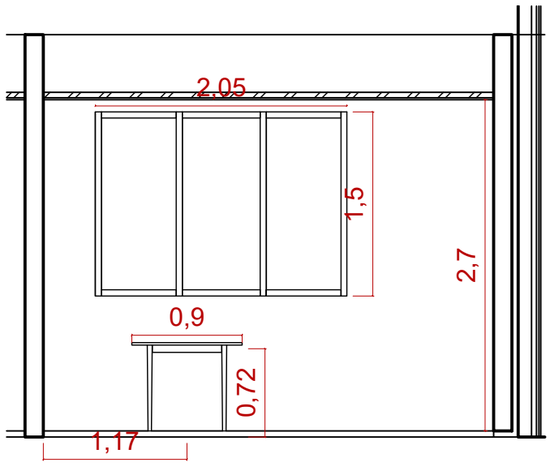

E 1:50 ALÇAT INTERIOR 4

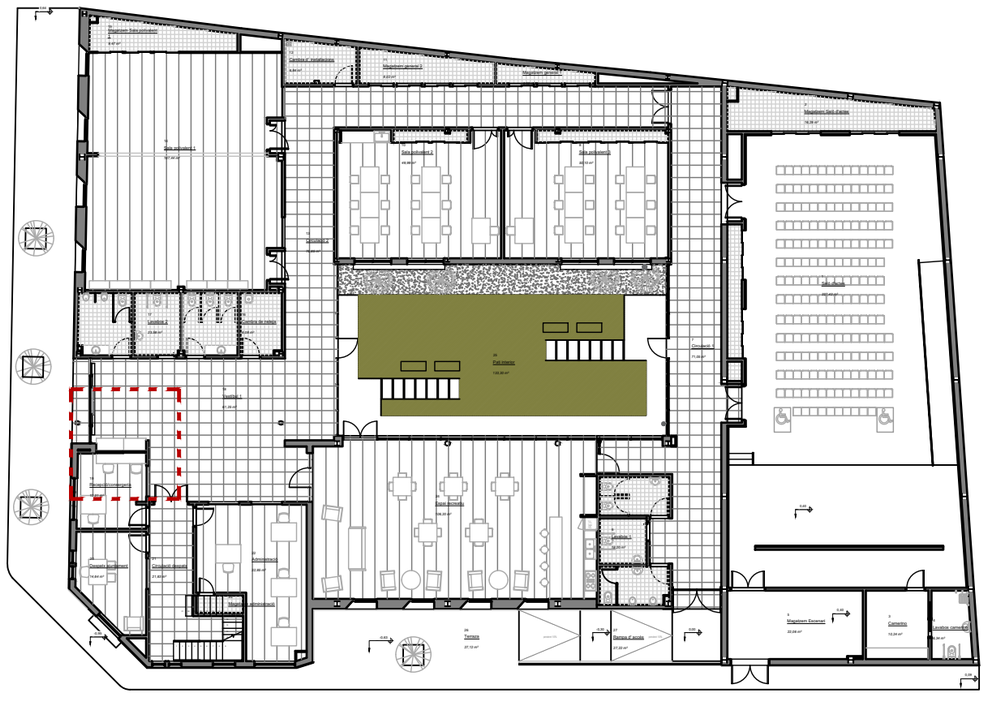

PLANTA GENERAL 1:300

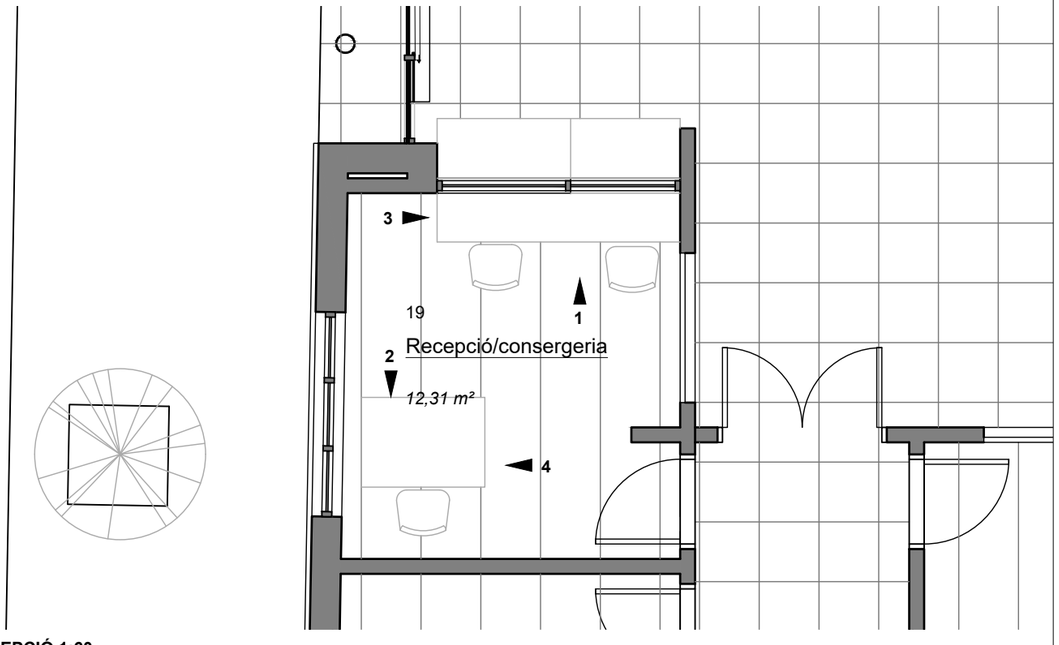

PLANTA RECEPCIÓ 1:60

PROMOTOR:	AUTOR:	PROJECTE:		SITUACIÓ:	
Ajuntament de Sant Celoni Àrea de Territori	X-ai XÚQUER arquitectura i enginyeria Eva Fernández Simó Arquitecta Colegiado nº 05393	PROJECTE BÀSIC I D'EXECUCIÓ DEL NOU CASAL D'AVIS A L'EDIFICI DE L'ANTIGA CAMBRA AGRÀRIA (SANT CELONI)		CARRER PONENT, 9	
		PLÀNOL:	DATA:	ESCALA:	Nº PLÀNOL:
		EQUIPAMENT - RECEPCIÓ	ABRIL 2022	VARIAS	6.02

E 1:100

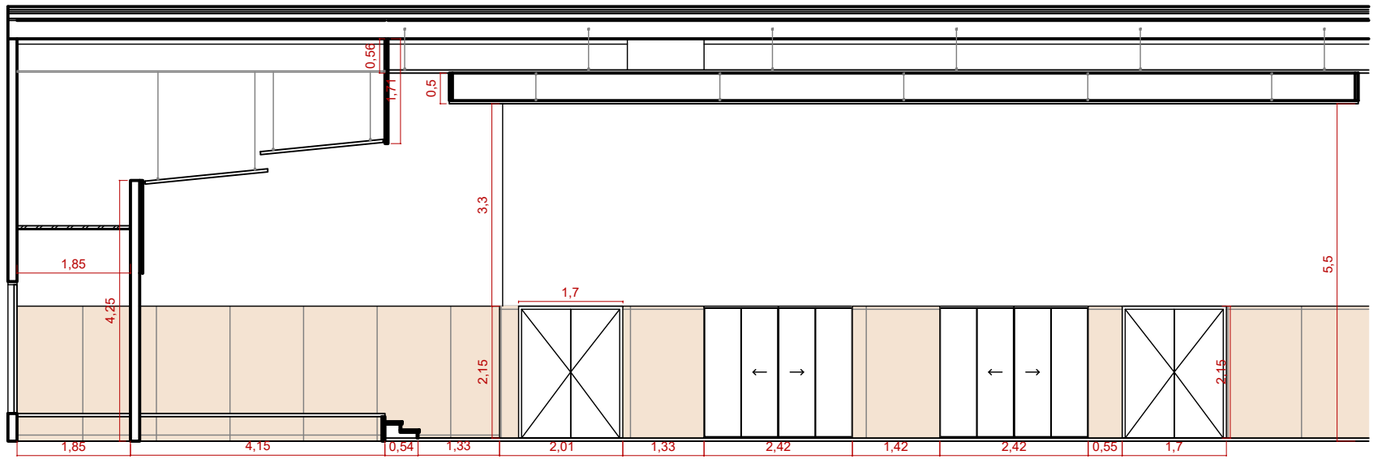

ALÇAT INTERIOR 1

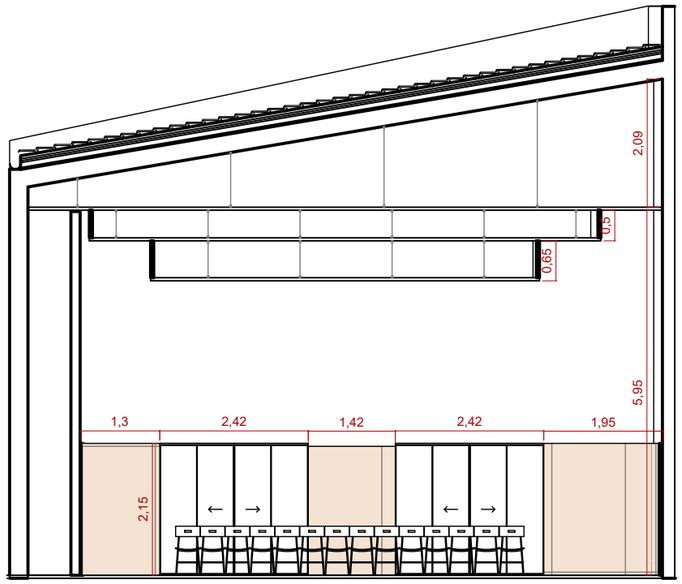

ALÇAT INTERIOR 2

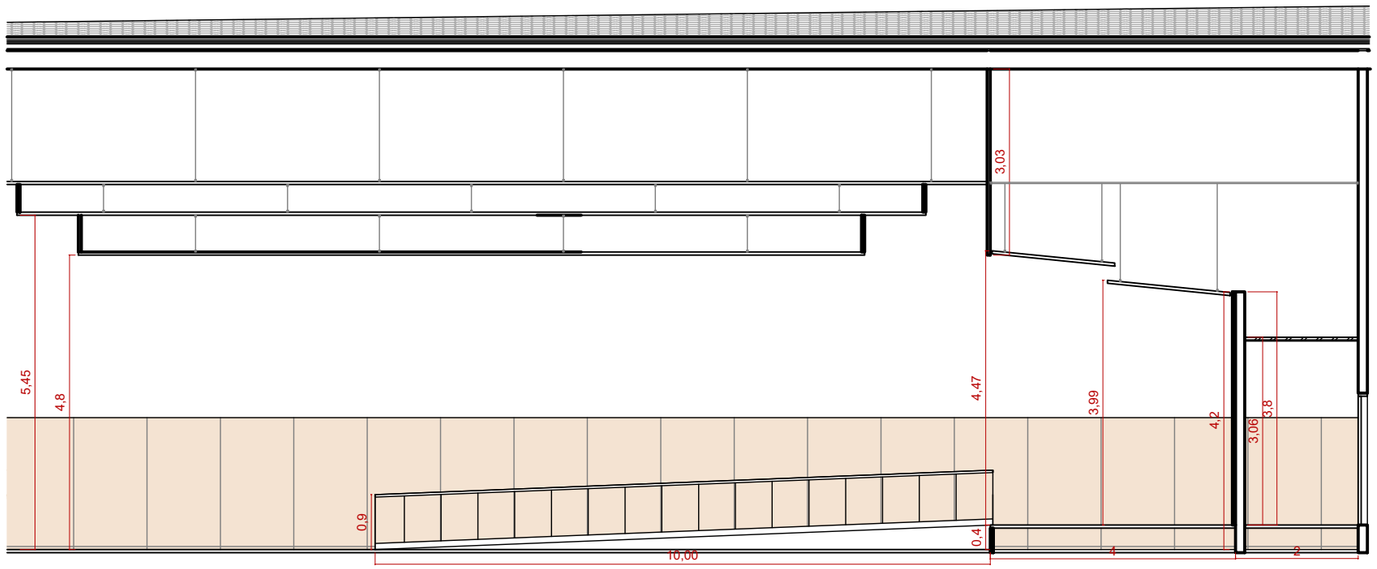

ALÇAT INTERIOR 3

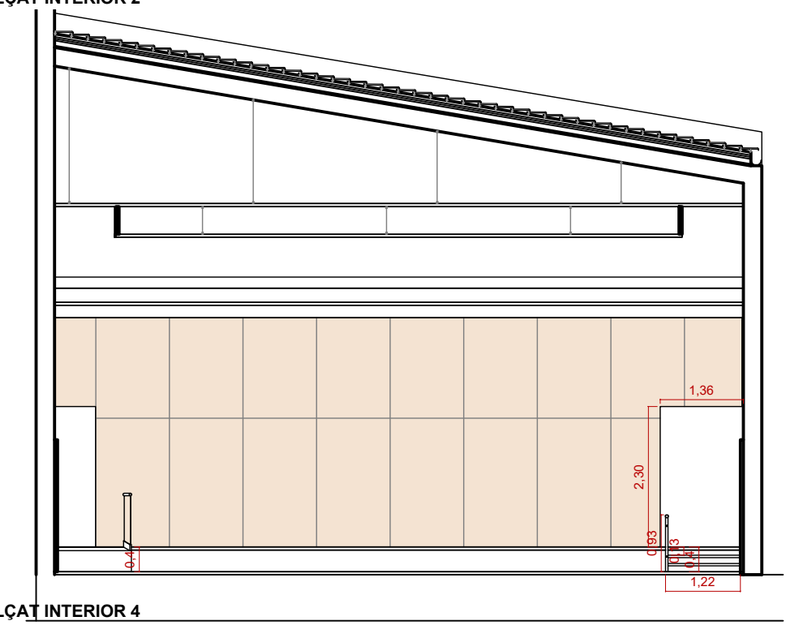

ALÇAT INTERIOR 4

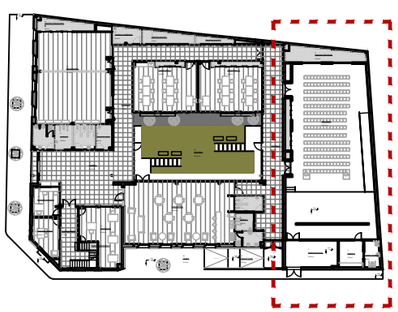

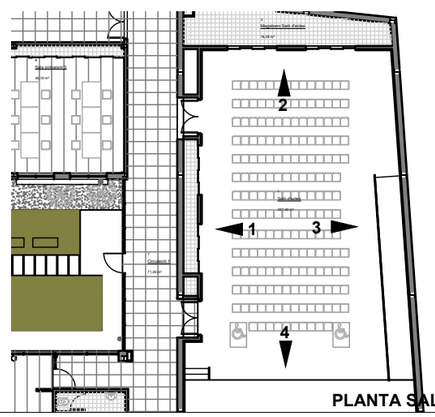

PLANTA SALO D'ACTES 1:300

PROMOTOR:	AUTOR:	PROJECTE:		SITUACIÓ:	
Ajuntament de Sant Celoni Àrea de Territori	X-ai XÒQUER arquitectura i enginyeria Eva Fernández Simó Arquitecta Colegiado nº 05393	PROJECTE BÀSIC I D'EXECUCIÓ DEL NOU CASAL D'AVIS A L'EDIFICI DE L'ANTIGA CAMBRA AGRÀRIA (SANT CELONI)		CARRER PONENT, 9	
		PLÀNOL:	DATA:	ESCALA:	Nº PLÀNOL:
		EQUIPAMENT SALÓ D'ACTES	ABRIL 2022	VARIAS	6.03.1

REFERÈNCIA EMPLAFONES

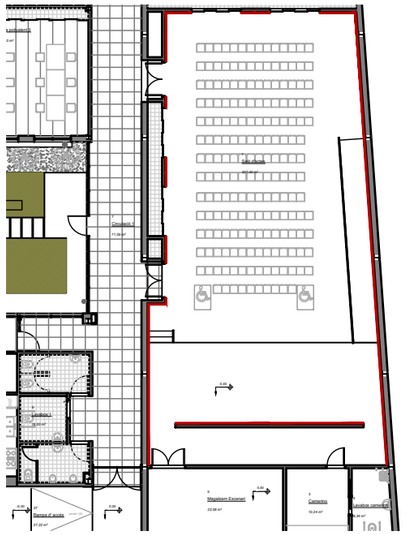

E 1:300 MUNTATGE EMPLAFONES

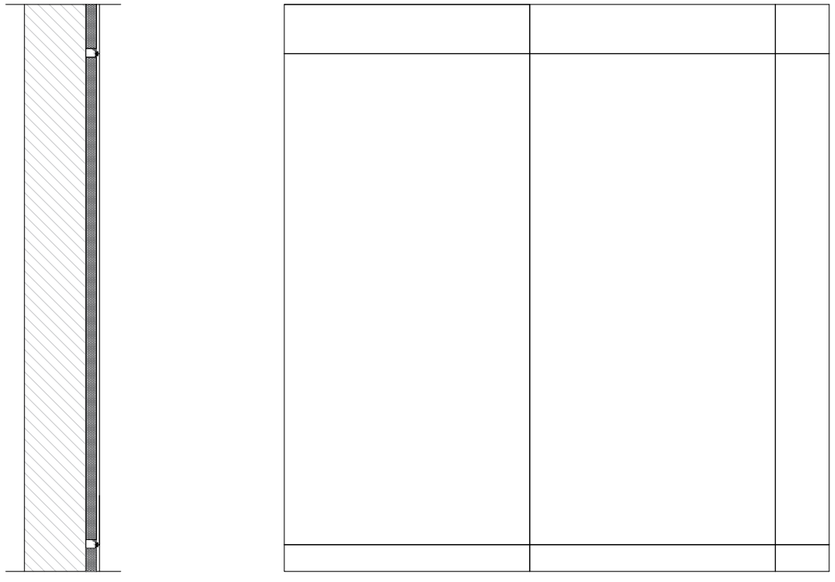

E 1:30 DETALLE MUNTATGE EMPLAFONES

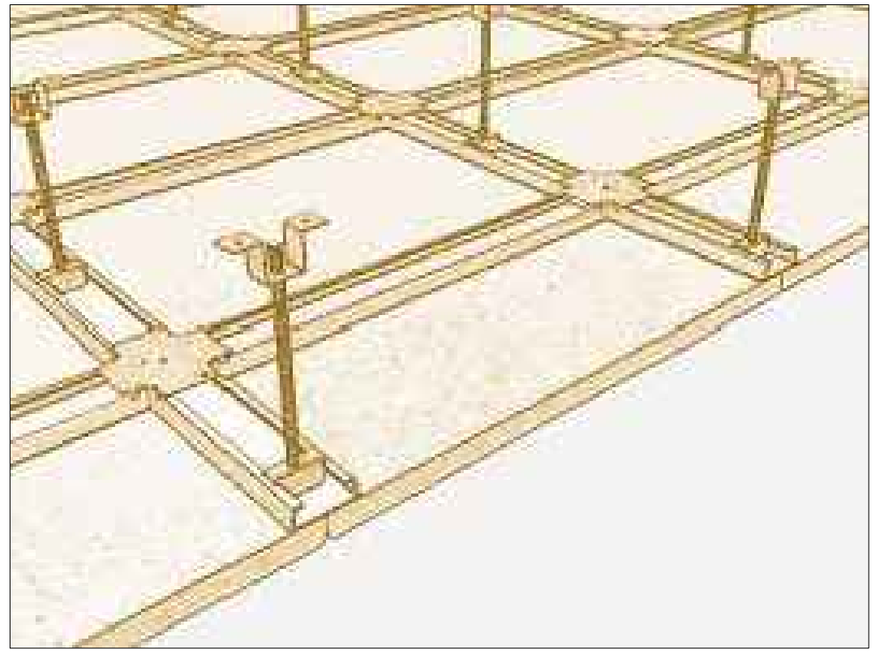

SUBESTRUCTURA FALS SOSTRE SUSPÉS

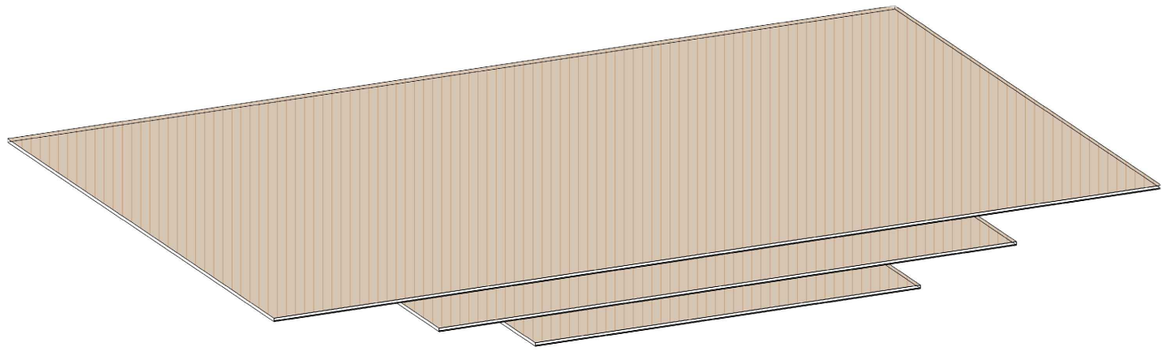

FALS SOSTRE ACÚSTIC SUSPÈS

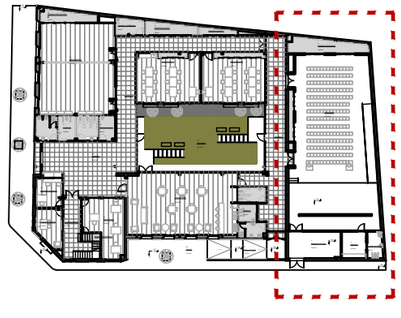

PROMOTOR:	AUTOR:	PROJECTE:		SITUACIÓ:	
Ajuntament de Sant Celoni Àrea de Territori	X-ai XÚQUER arquitectura e ingeniería Eva Fernández Simó Arquitecta Colegiado nº 05393	PROJECTE BÀSIC I D'EXECUCIÓ DEL NOU CASAL D'AVIS A L'EDIFICI DE L'ANTIGA CAMBRA AGRÀRIA (SANT CELONI)		CARRER PONENT, 9	
		PLÀNOL:	DATA:	ESCALA:	Nº PLÀNOL:
		EQUIPAMENT SALÓ D'ACTES - DETALLS	ABRIL 2022	VARIAS	6.03.2

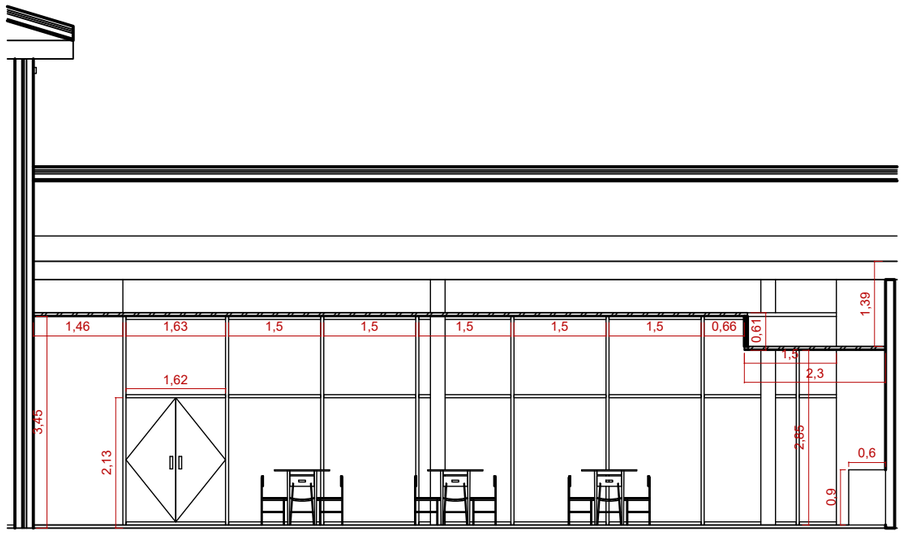

E 1:100 ALÇAT INTERIOR 1

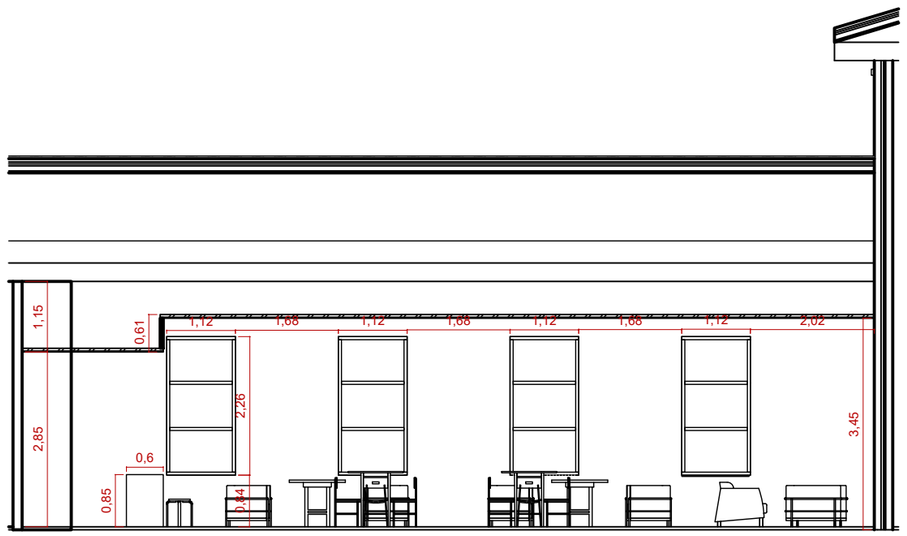

E 1:100 ALÇAT INTERIOR 2

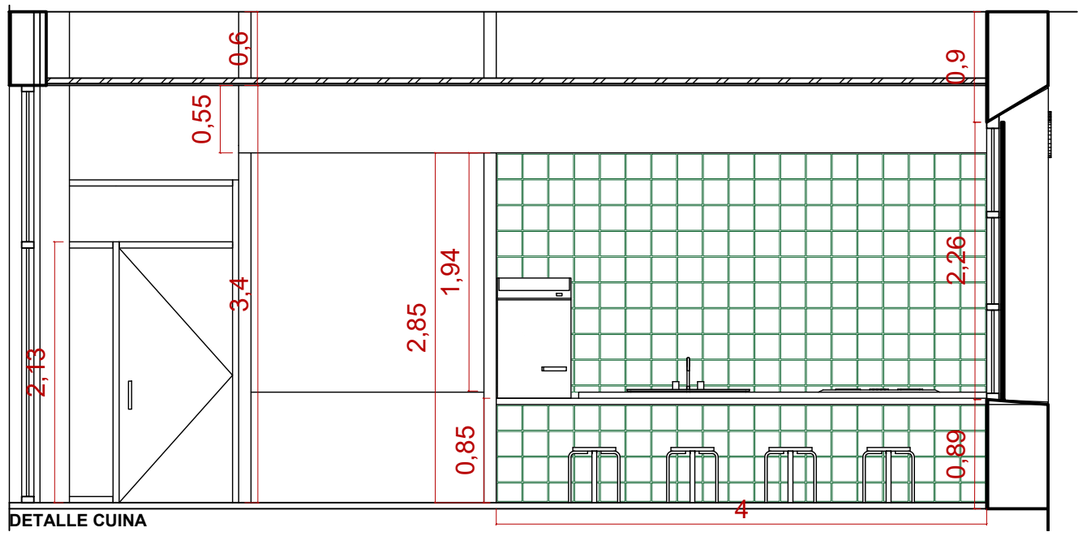

ESC. 1:50 DETALLE CUINA

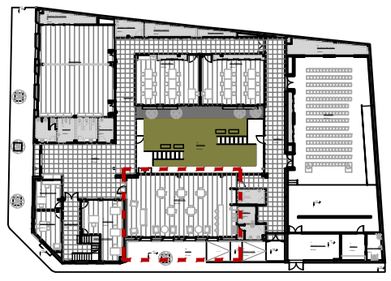

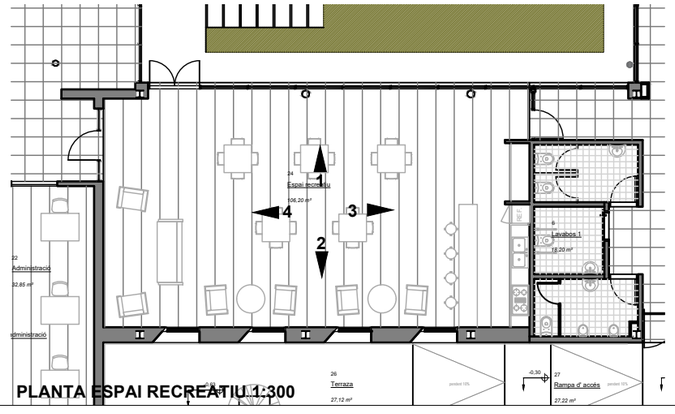

PLANTA ESPAI RECREATIU 1:300

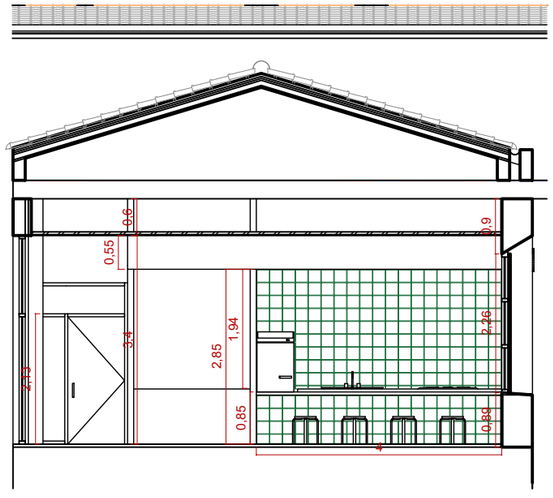

E 1:100 ALÇAT INTERIOR 3

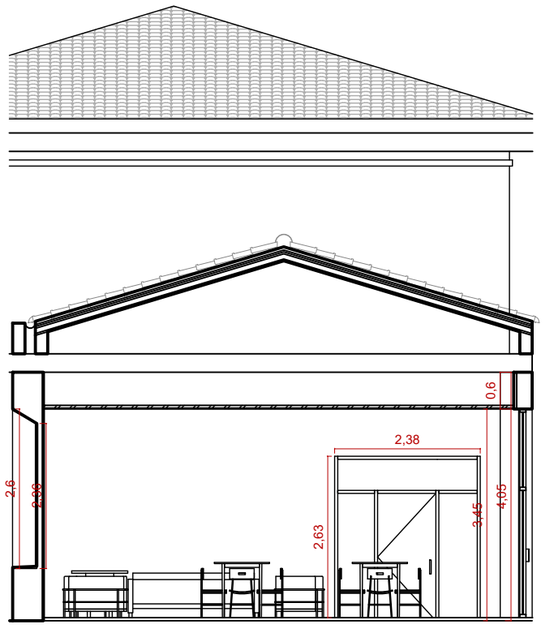

E 1:100 ALÇAT INTERIOR 4

PROMOTOR:	AUTOR:	PROJECTE:		SITUACIÓ:	
Ajuntament de Sant Celoni Àrea de Territori	Eva Fernández Simó Arquitecta Colegiado nº 05393	PROJECTE BÀSIC I D'EXECUCIÓ DEL NOU CASAL D'AVIS A L'EDIFICI DE L'ANTIGA CAMBRA AGRÀRIA (SANT CELONI)		CARRER PONENT, 9	
		PLÀNOL:	DATA:	ESCALA:	Nº PLÀNOL:
		EQUIPAMENT ESPAI RECREATIU	ABRIL 2022	VARIAS	6.04

ació 2

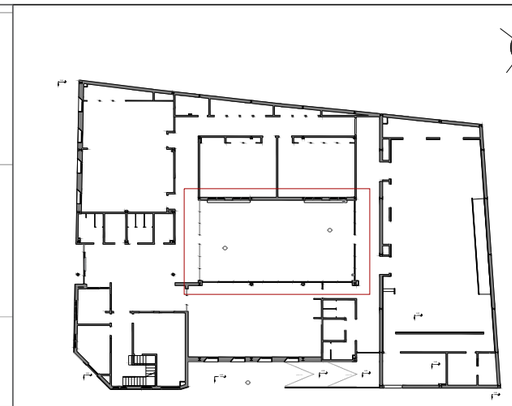

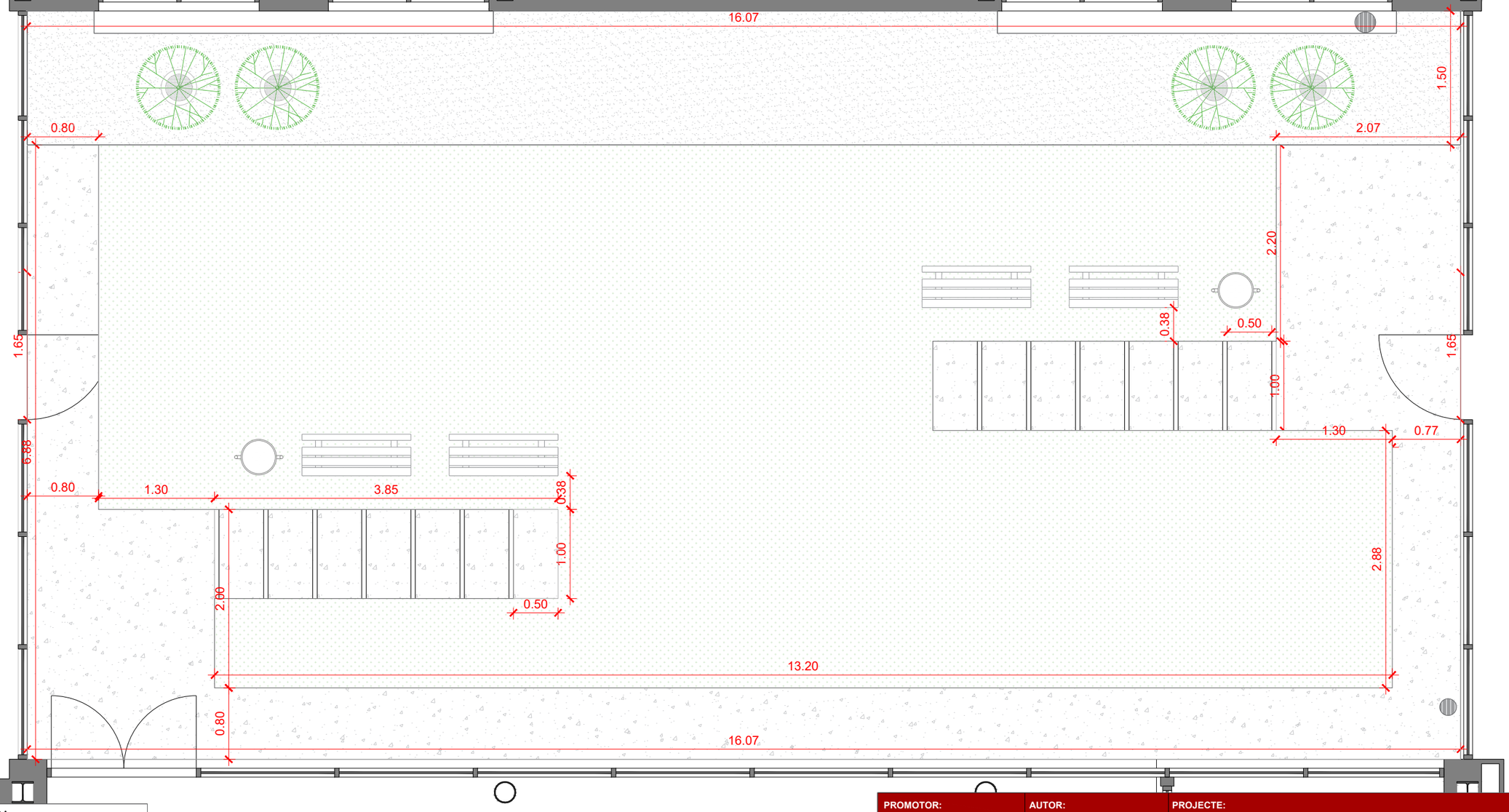

7

Circulació 1

71,05 m²

LLEGENDA

- Paviment de Formigó imprès
- Paviment de grava
- Gespa natural

PROMOTOR:	AUTOR:	PROJECTE:		SITUACIÓ:	
Ajuntament de Sant Celoni Àrea de Territori	X-ai XÚQUER arquitectura e ingeniería Eva Fernández Simó Arquitecta Colegiado nº 05393	**PROJECTE BÀSIC I D'EXECUCIÓ DEL NOU CASAL D'AVIS A L'EDIFICI DE L'ANTIGA CAMBRA AGRÀRIA (SANT CELONI)**		**CARRER PONENT, 9**	
		PLÀNO:	**DATA:**	**ESCALA:**	**Nº PLÀNO:**
		URBANITZACIÓ DELS ESPAIS EXTERIORS DETALL DE PATI INTERIOR	**ABRIL 2022**	E: 1/50	7.01

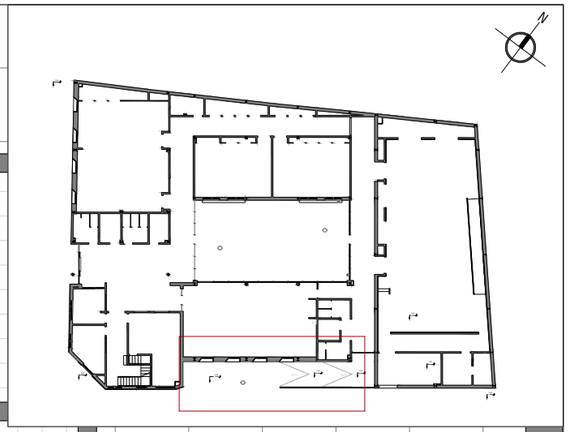

24

Espai recreatiu

106,20 m²

REF.

6

Lavabos 1

18,20 m²

10.04

3.00

1.50

3.00

2.40

2.55

9.90

-0,63

26

Terraza

27,12 m²

pendent 10%

-0,30

27

Rampa d' accés

27,22 m²

pendent 10%

0,00

LLEGENDA

- Paviment de Formigó imprès
- Paviment de grava
- Gespa natural

PROMOTOR:	AUTOR:	PROJECTE:		SITUACIÓ:	
Ajuntament de Sant Celoni Àrea de Territori	X-ai XÚQUER arquitectura e ingeniería Eva Fernández Simó Arquitecta Colegiado nº 05393	**PROJECTE BÀSIC I D'EXECUCIÓ DEL NOU CASAL D'AVIS A L'EDIFICI DE L'ANTIGA CAMBRA AGRÀRIA (SANT CELONI)**		**CARRER PONENT, 9**	
		PLÀNO:	**DATA:**	**ESCALA:**	**Nº PLÀNO:**
		URBANITZACIÓ DELS ESPAIS EXTERIORS DETALL DE TERRASA	**ABRIL 2022**	E: 1/50	7.02

MOBILIARI URBÀ

BANCS

Banc realitzat amb taulons de fusta de pi i peus de fosa de ferro. Caragols en acer inoxidable

Unitats: 5 Uts

PAPERERES

Paperera d'estructura metàl.lica en acer pintat oxirón i llistons de fusta de pi amb acabat fungicido i hidrèfug, amb cubeta d'acer galvanitzat. Ancoratge mitjançant perns d'expansió amb una capacitat de 45l.
Unitats: 3 Uts

VEGETACIÓ

CATALPA BIGNONIOIDES

És un arbre caducifoli de grandària mitjana que sol aconseguir entre 9 i 12 metres d'altura. La copa és irregular encara que generalment arredonida i pot estendre's entre 6 i 12 metres, generant una bona àrea d'ombra.
Existeix una varietat "Nana" molt ornamental, de 3,5 a 5 metres d'altura, que llueix una copa en forma de bola o ombrel.la.
És capaç de resistir al fred i la sequedat ambiental. A més d'aquestes qualitats i la seua tolerància a la contaminació urbana, s'adapta pràcticament a tota mena de sòls, des dels humits als secs i pobres. Resulta ideal per a proporcionar ombra al jardí, especialment en l'àrea de gespa. On aprofita el reg abundant.
Existeix un grau mitjà de manteniment.

Unitats: 5 Uts

PROMOTOR:	AUTOR:	PROJECTE:		SITUACIÓ:	
Ajuntament de Sant Celoni Àrea de Territori	Eva Fernández Simó Arquitecta Colegiado nº 05393	**PROJECTE BÀSIC I D'EXECUCIÓ DEL NOU CASAL D'AVIS A L'EDIFICI DE L'ANTIGA CAMBRA AGRÀRIA (SANT CELONI)**		**CARRER PONENT, 9**	
		PLÀNO:	**DATA:**	**ESCALA:**	**Nº PLÀNO:**
		URBANITZACIÓ DELS ESPAIS EXTERIORS DETALLS URBANS	**ABRIL 2022**	E: 1/50	7.03

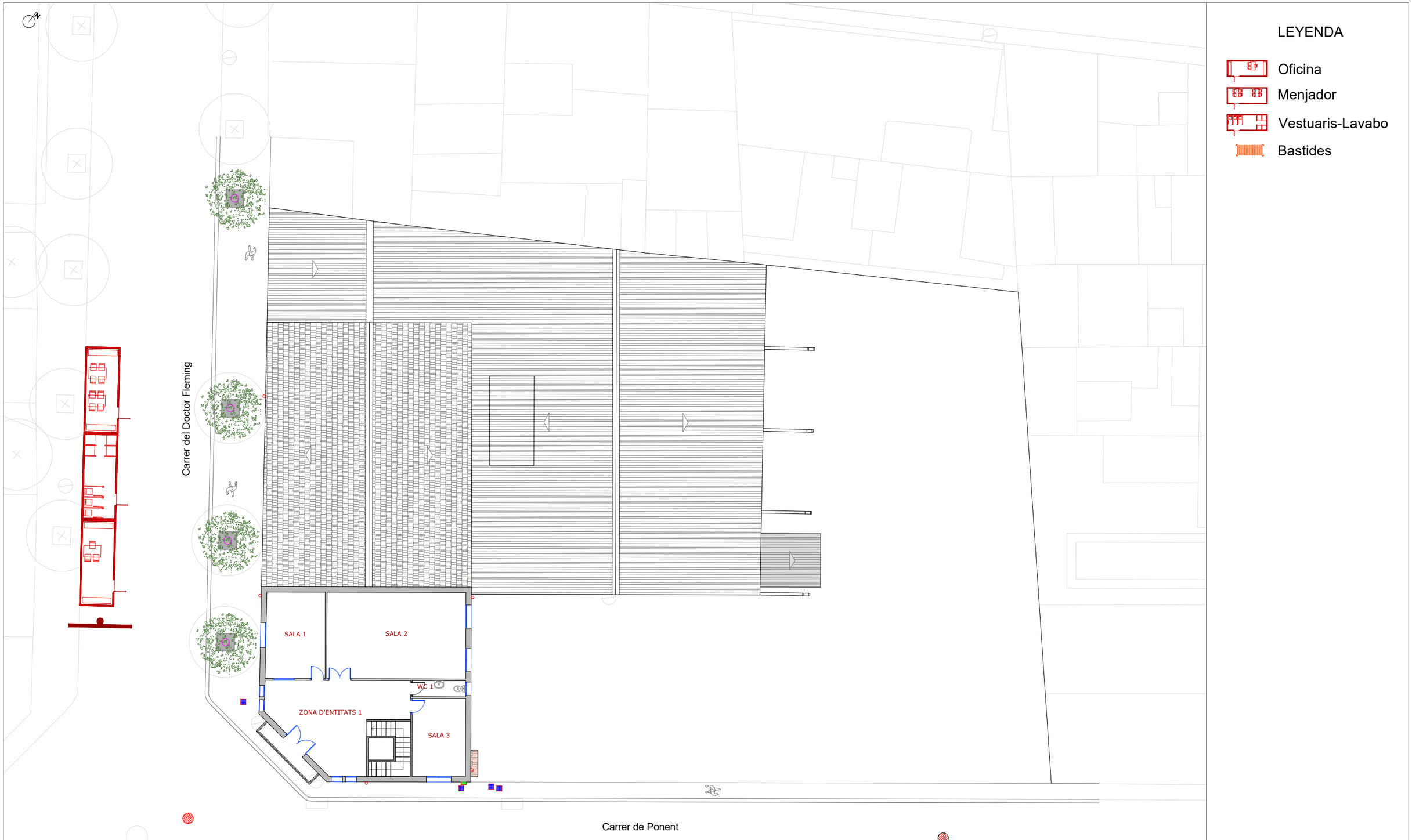

LEYENDA

- Oficina
- Menjador
- Vestuaris-Lavabo
- Bastides

PROMOTOR:	AUTOR:	PROJECTE:		SITUACIÓ:	
Ajuntament de Sant Celoni Àrea de Territori	X-ai XÚQUER arquitectura e ingeniería Eva Fernández Simó Arquitecta Colegiado nº 05393	PROJECTE BÀSIC I D'EXECUCIÓ DEL NOU CASAL D'AVIS A L'EDIFICI DE L'ANTIGA CAMBRA AGRÀRIA (SANT CELONI)		CARRER PONENT, 9	
		PLÀNOL:	DATA:	ESCALA:	Nº PLÀNOL:
		CONSTRUCCIONS I INSTAL·LACIONS TEMPORALS PRIMERA FASE. FASE DEMOLICIÓ	ABRIL 2022	1/200	8.01

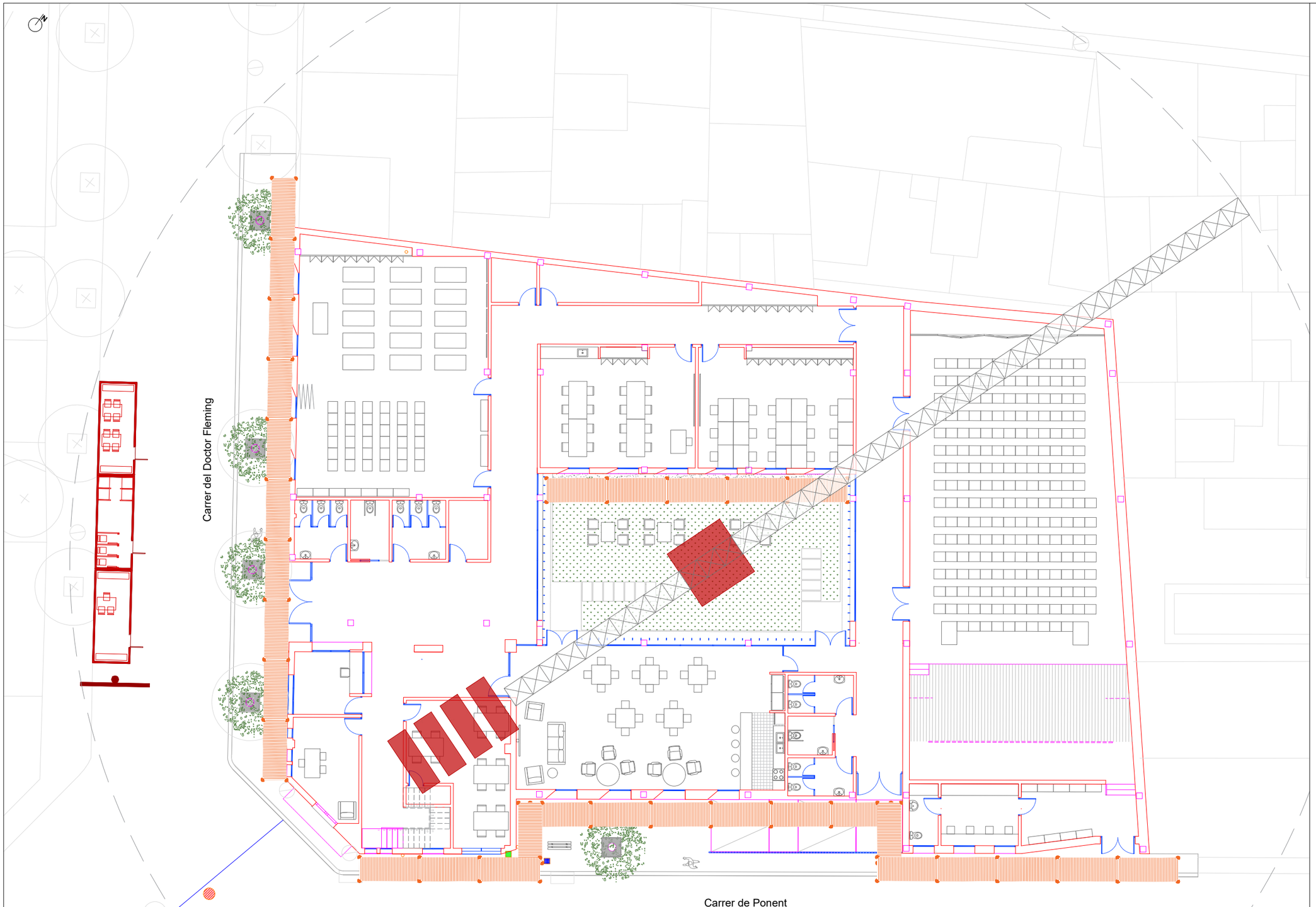

LEYENDA

- Oficina
- Menjador
- Vestuaris-Lavabo
- Bastides

PROMOTOR:	AUTOR:	PROJECTE:		SITUACIÓ:	
Ajuntament de Sant Celoni Àrea de Territori	X-ai XÚQUER arquitectura e ingeniería Eva Fernández Simó Arquitecta Colegiado nº 05393	PROJECTE BÀSIC I D'EXECUCIÓ DEL NOU CASAL D'AVIS A L'EDIFICI DE L'ANTIGA CAMBRA AGRÀRIA (SANT CELONI)		CARRER PONENT, 9	
		PLÀNOL:	DATA:	ESCALA:	Nº PLÀNOL:
		CONSTRUCCIONS I INSTAL·LACIONS TEMPORALS SEGONA FASE. FASE EXECUCIÓ	ABRIL 2022	E 1/200	8.02

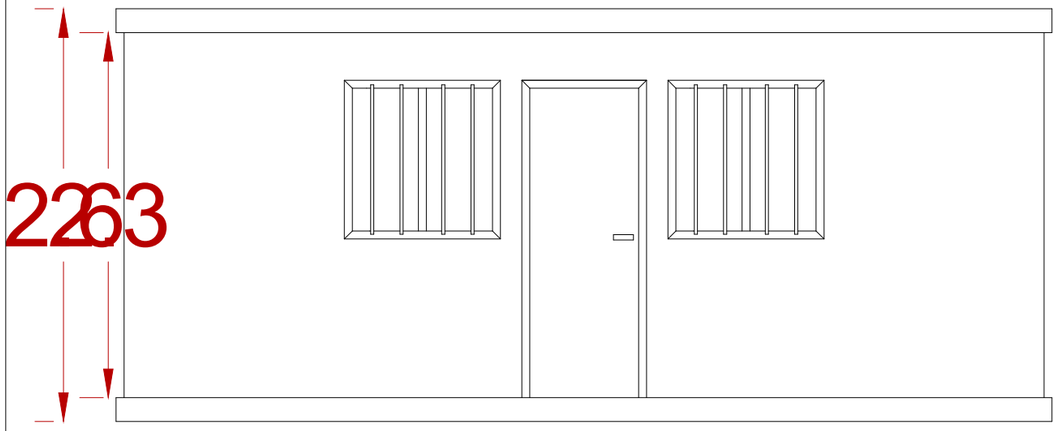

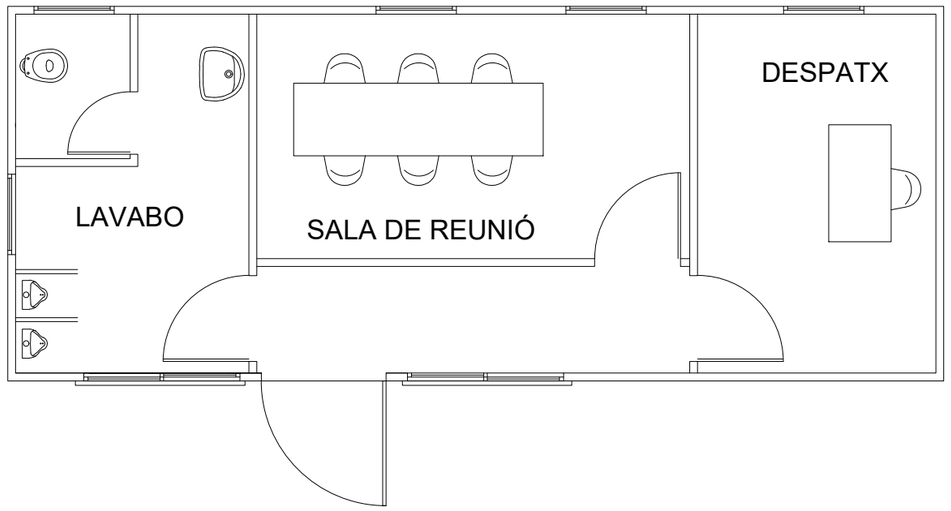

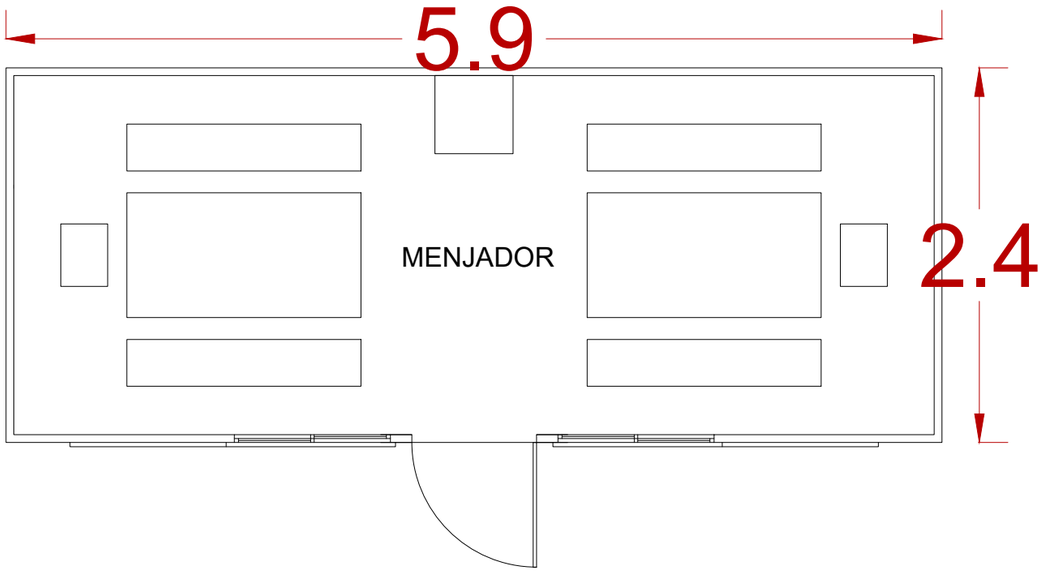

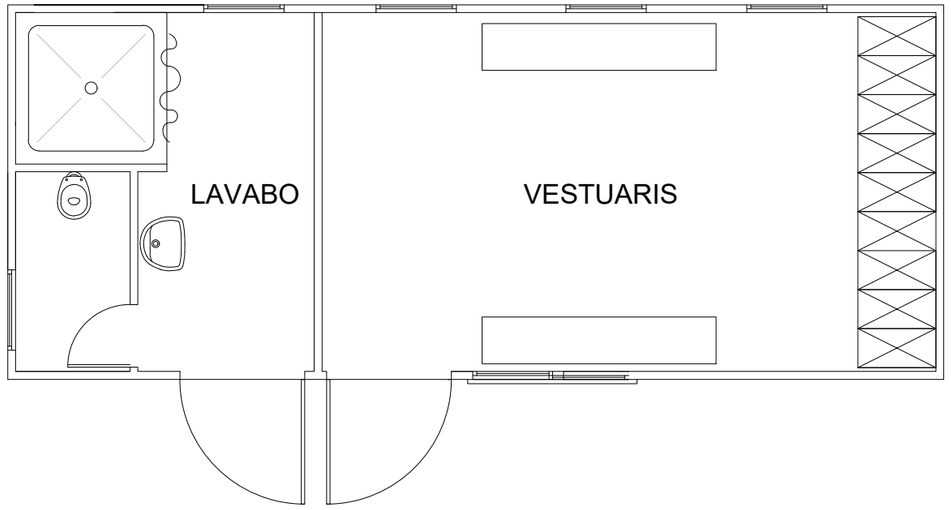

PROMOTOR:	AUTOR:	PROJECTE:		SITUACIÓ:	
Ajuntament de Sant Celoni Àrea de Territori	X-ai XÚQUER arquitectura e ingeniería Eva Fernández Simó Arquitecta Colegiado nº 05393	PROJECTE BÀSIC I D'EXECUCIÓ DEL NOU CASAL D'AVIS A L'EDIFICI DE L'ANTIGA CAMBRA AGRÀRIA (SANT CELONI)		CARRER PONENT, 9	
		PLÀNOL:	DATA:	ESCALA:	Nº PLÀNOL:
		CONSTRUCCIONS I INSTAL·LACIONS TEMPORALS PLANTES DE LES CASETES	ABRIL 2022	S/E	8.03

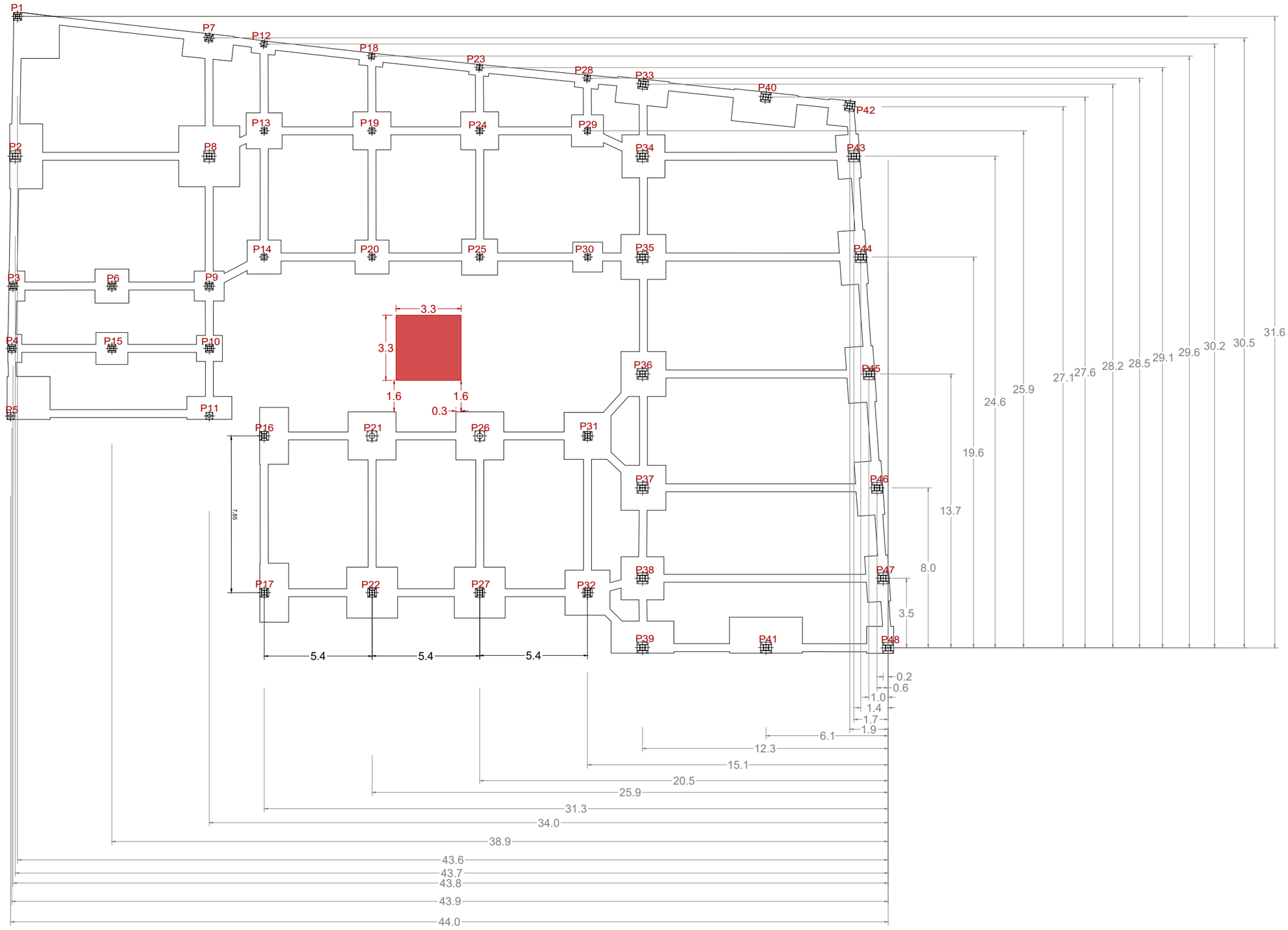

FONAMENTACIÓ GRUA

PROMOTOR:	AUTOR:	PROJECTE:		SITUACIÓ:	
Ajuntament de Sant Celoni Àrea de Territori	X-ai XÚQUER arquitectura e ingeniería Eva Fernández Simó Arquitecta Colegiado nº 05393	PROJECTE BÀSIC I D'EXECUCIÓ DEL NOU CASAL D'AVIS A L'EDIFICI DE L'ANTIGA CAMBRA AGRÀRIA (SANT CELONI)		CARRER PONENT, 9	
		PLÀNOL:	DATA:	ESCALA:	Nº PLÀNOL:
		CONSTRUCCIONS I INSTAL·LACIONS TEMPORALS FONAMENTACIÓ GRUA	ABRIL 2022	1/200	8.04

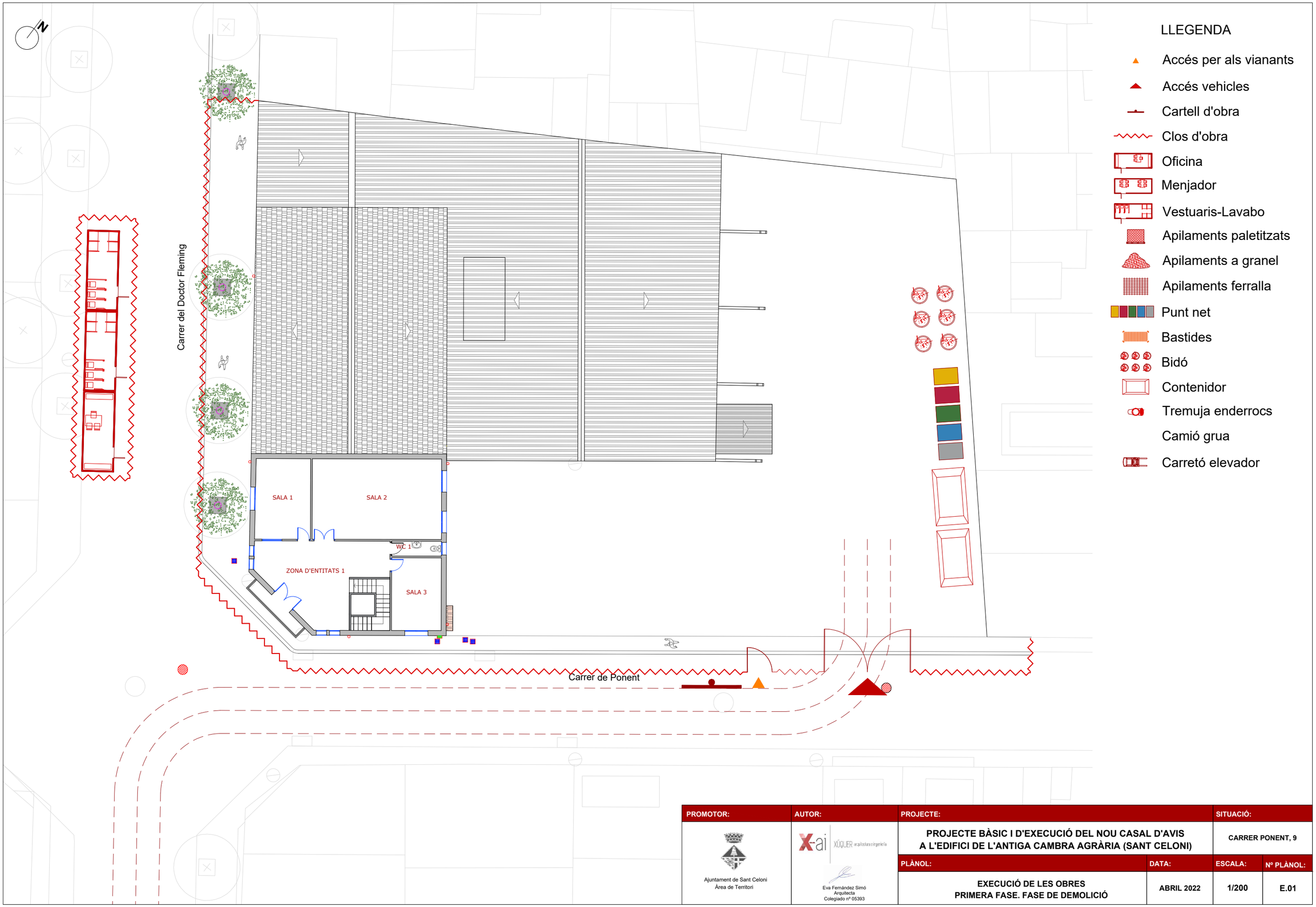

PROMOTOR:	AUTOR:	PROJECTE:		SITUACIÓ:	
Ajuntament de Sant Celoni Àrea de Territori	X-ai XÚQUER arquitectura i enginyeria Eva Fernández Simó Arquitecta Colegiado nº 05393	PROJECTE BÀSIC I D'EXECUCIÓ DEL NOU CASAL D'AVIS A L'EDIFICI DE L'ANTIGA CAMBRA AGRÀRIA (SANT CELONI)		CARRER PONENT, 9	
		PLÀNOL:	DATA:	ESCALA:	Nº PLÀNOL:
		EXECUCIÓ DE LES OBRES PRIMERA FASE. FASE DE DEMOLICIÓ	ABRIL 2022	1/200	E.01

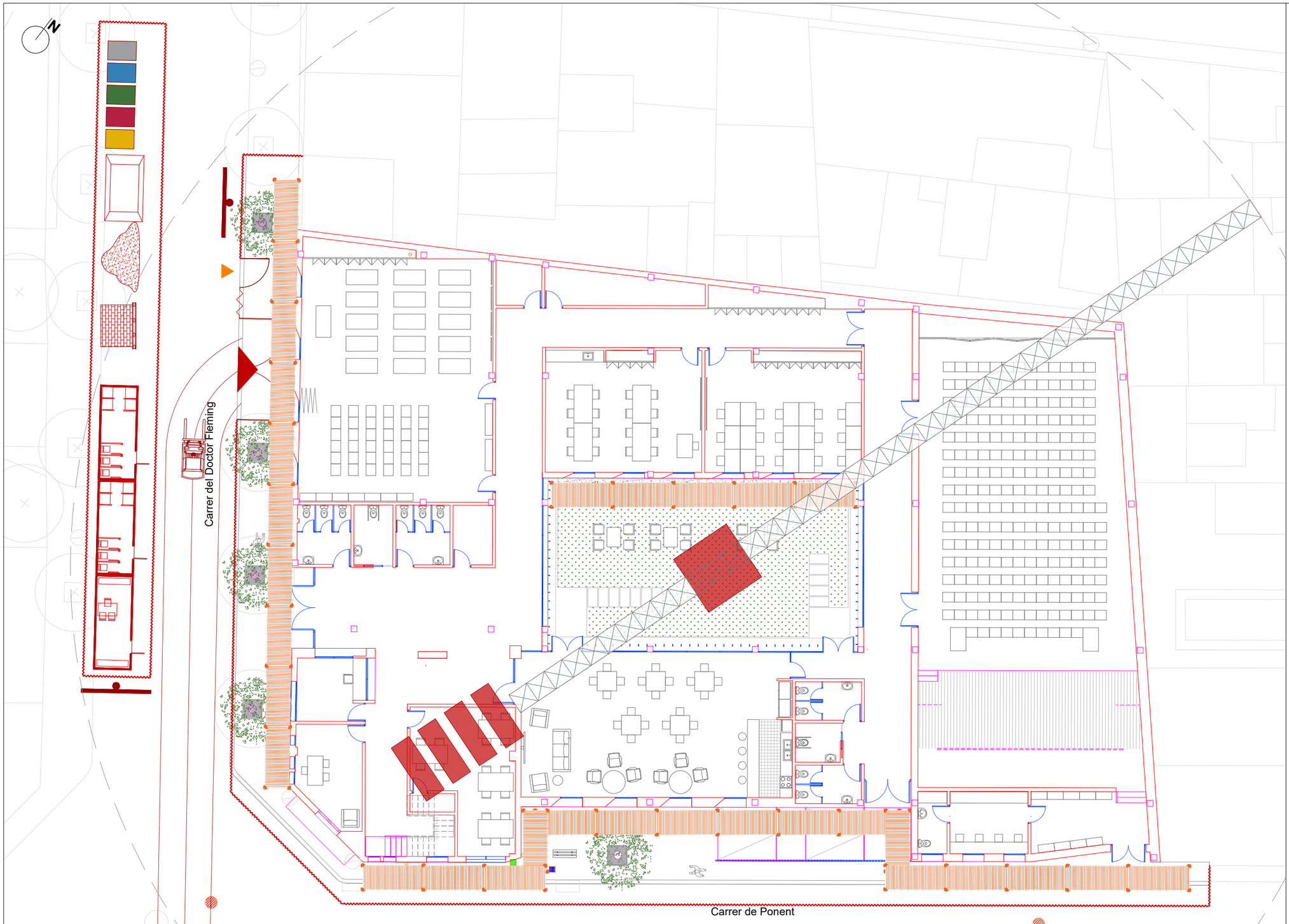

LLEGENDA

- Accés per als vianants
- Accés vehicles
- Cartell d'obra
- Clos d'obra
- Oficina
- Menjador
- Vestuaris-Lavabo
- Apilaments paletitzats
- Apilaments a granel
- Apilaments ferralla
- Punt net
- Bastides
- Bidó
- Contenidor
- Tremuja enderrocs
- Camió grua
- Carretó elevador

PROMOTOR:	AUTOR:	PROJECTE:		SITUACIÓ:	
Ajuntament de Sant Celoni Àrea de Territori	X-ai XÚQUER arquitectura i enginyeria Eva Fernández Simó Arquitecta Colegiado nº 05393	PROJECTE BÀSIC I D'EXECUCIÓ DEL NOU CASAL D'AVIS A L'EDIFICI DE L'ANTIGA CAMBRA AGRÀRIA (SANT CELONI)		CARRER PONENT, 9	
		PLÀNOL:	DATA:	ESCALA:	Nº PLÀNOL:
		EXECUCIÓ DE LES OBRES SEGONA FASE. FASE D'EXECUCIÓ	ABRIL 2022	E 1/200	E.02

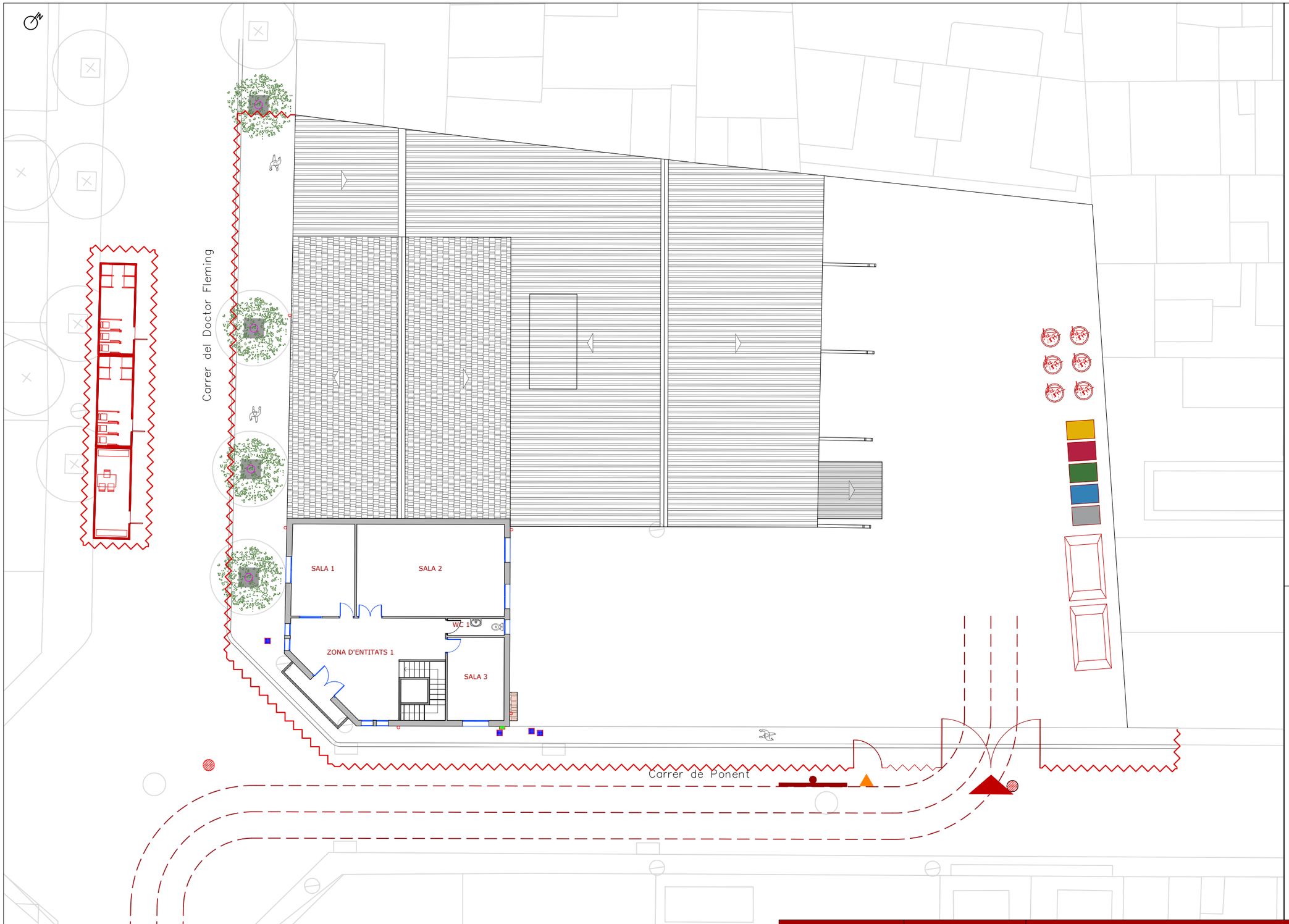

LEYENDA

- Acceso peatonal
- Acceso vehículos
- Cartel de obra
- Vallado de obra
- Oficina
- Comedor
- Vehículos-Aseos
- Acopios paletizados
- Acopios a granel
- Acopios ferralla
- Punto limpio
- Andamios
- Bidón
- Contenedor
- Tolva escombros
- Camión grúa
- Carretilla elavadora

CARTEL DE OBRA

ES OBLIGATORIO SEGUIR
LAS NORMAS DE SEGURIDAD

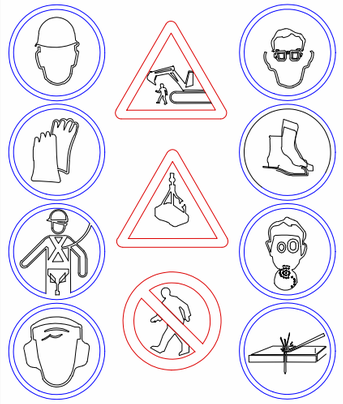

PROHIBIDO EL PASO A TODA
PERSONA AJENA A LA OBRA

PROMOTOR:	AUTOR:	PROJECTE:		SITUACIÓ:	
Ajuntament de Sant Celoni Àrea de Territori	X-ai XÚQUER arquitectura i enginyeria Eva Fernández Simó Arquitecta Colegiado nº 05393	PROJECTE BÀSIC I D'EXECUCIÓ DEL NOU CASAL D'AVIS A L'EDIFICI DE L'ANTIGA CAMBRA AGRÀRIA (SANT CELONI)		CARRER PONENT, 9	
		PLÀNO:	DATA:	ESCALA:	Nº PLÀNO:
		SEGURETAT I SALUT IMPLANTACIÓ EN OBRA. FASE DE DEMOLICIÓ	ABRIL 2022	1/200	ESS 01

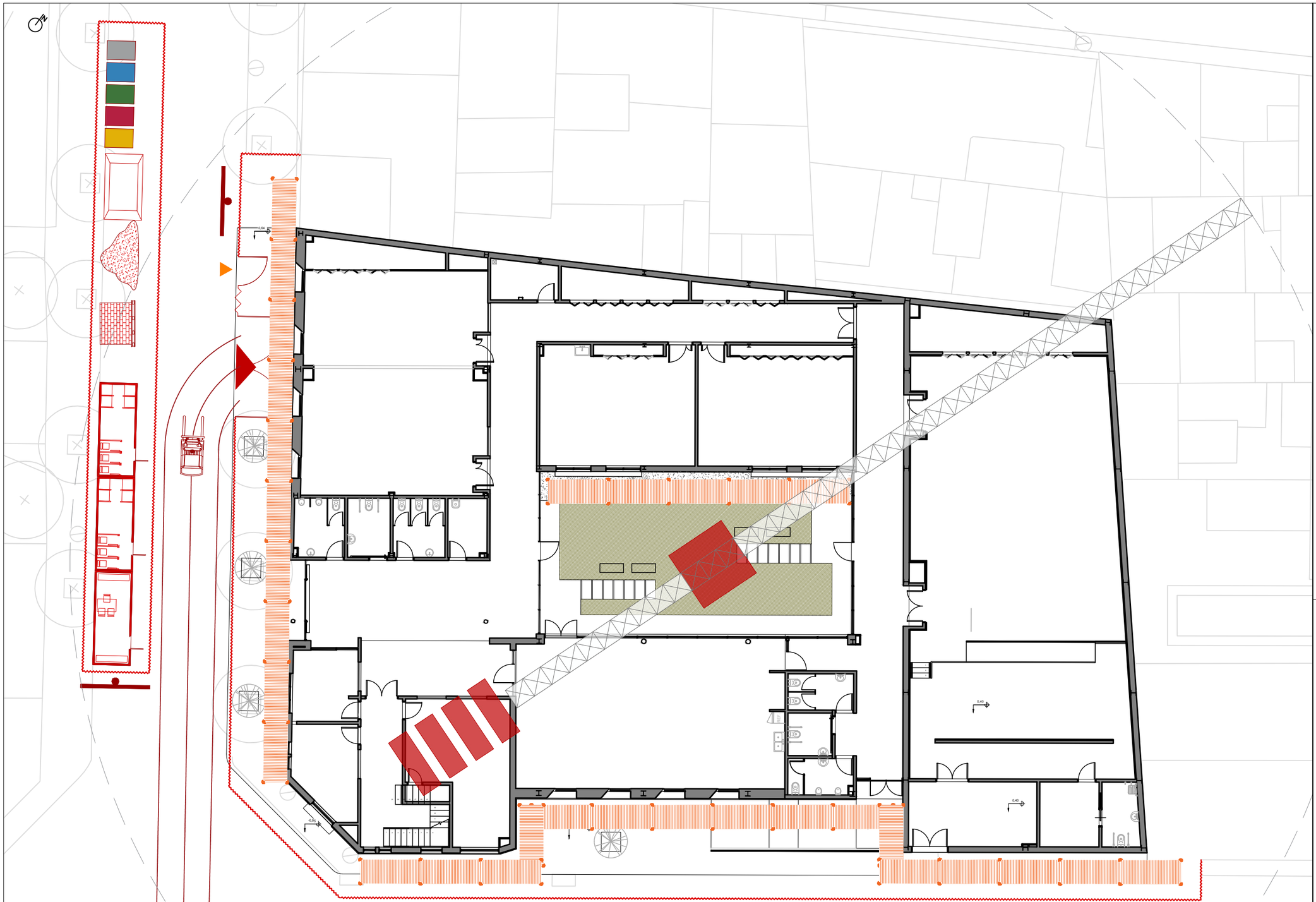

LEYENDA

- Acceso peatonal
- Acceso vehículos
- Cartel de obra
- Vallado de obra
- Oficina
- Comedor
- Vehículos-Aseos
- Acopios paletizados
- Acopios a granel
- Acopios ferralla
- Punto limpio
- Andamios
- Bidón
- Contenedor
- Tolva escombros
- Camión grúa
- Carretilla elavadora

CARTEL DE OBRA

ES OBLIGATORIO SEGUIR
LAS NORMAS DE SEGURIDAD

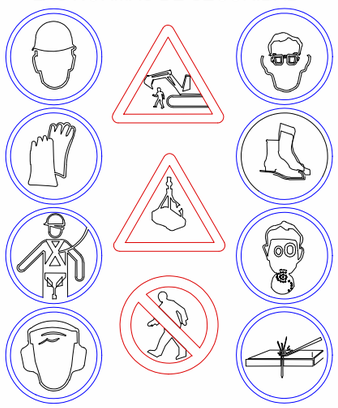

PROHIBIDO EL PASO A TODA
PERSONA AJENA A LA OBRA

PROMOTOR:	AUTOR:	PROJECTE:		SITUACIÓ:	
Ajuntament de Sant Celoni Àrea de Territori	X-ai XÚQUER arquitectura e ingeniería Eva Fernández Simó Arquitecta Colegiado nº 05393	PROJECTE BÀSIC I D'EXECUCIÓ DEL NOU CASAL D'AVIS A L'EDIFICI DE L'ANTIGA CAMBRA AGRÀRIA (SANT CELONI)		CARRER PONENT, 9	
		PLÀNO:	DATA:	ESCALA:	Nº PLÀNO:
		SEGURETAT I SALUT IMPLANTACIÓ EN OBRA. FASE D'EXECUCIÓ	ABRIL 2022	E 1/200	ESS 02

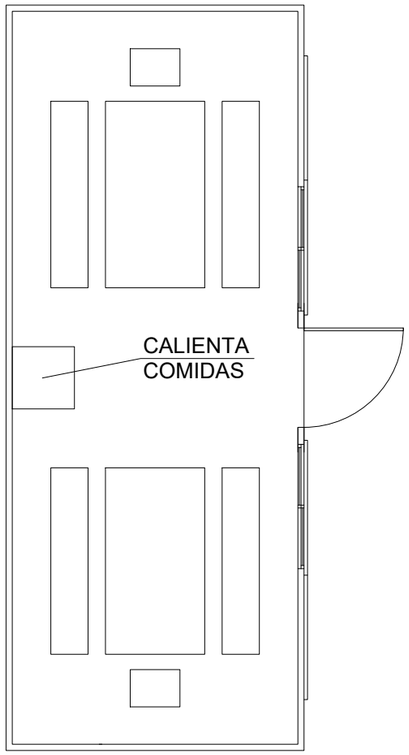

CASETA MÓVIL PARA
COMEDOR DE OBRA
DE 20 COMENSALES

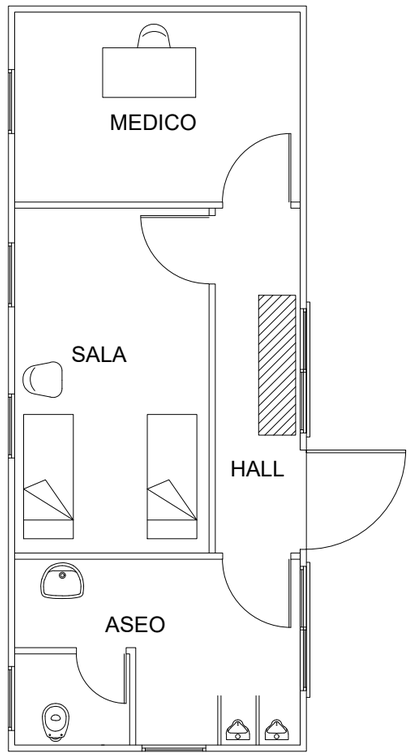

CASETA MÓVIL
PARA BOTIQUÍN

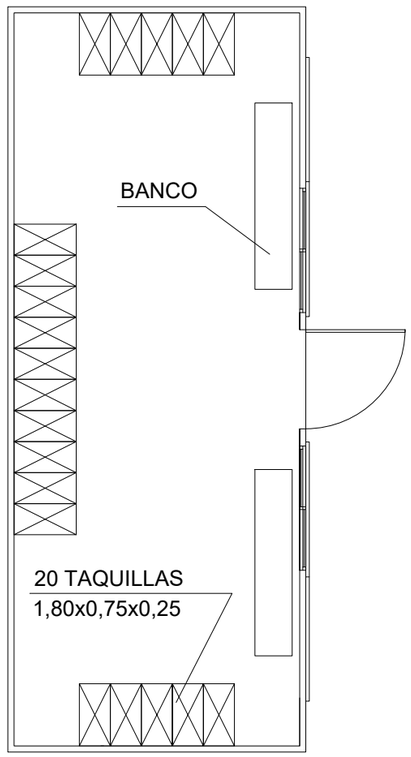

CASETA MÓVIL PARA
VESTUARIOS DE OBRA

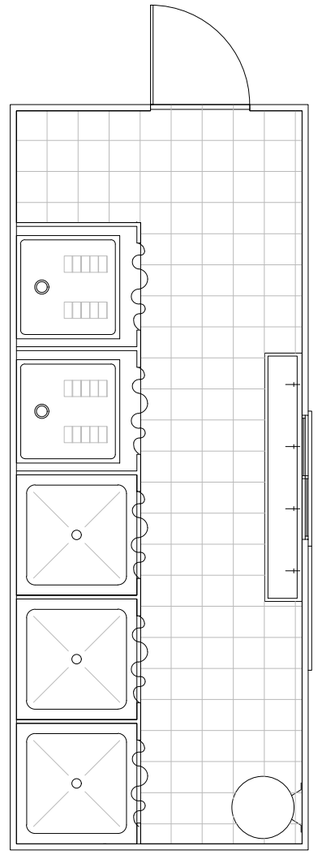

CASETA MÓVIL PARA
SERVICIOS HIGIÉNICOS DE OBRA

PROMOTOR:	AUTOR:	PROJECTE:		SITUACIÓ:	
Ajuntament de Sant Celoni Àrea de Territori	X-ai XÚQUER arquitectura i enginyeria Eva Fernández Simó Arquitecta Colegiado nº 05393	PROJECTE BÀSIC I D'EXECUCIÓ DEL NOU CASAL D'AVIS A L'EDIFICI DE L'ANTIGA CAMBRA AGRÀRIA (SANT CELONI)		CARRER PONENT, 9	
		PLÀNO:	DATA:	ESCALA:	Nº PLÀNO:
		SEGURETAT I SALUT INSTAL·LACIONS DE BENESTAR I SALUD	ABRIL 2022	S/E	ESS 03

SEÑALES DE NFORMACIÓN RELATIVAS A LAS CONDICIONES DE SEGURIDAD.

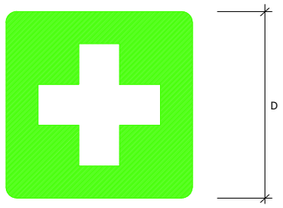

COLOR DE FONDO: VERDE (*)

SÍMBOLO O TEXTO: BLANCO (*)

(*): SEGÚN COORDENADAS CROMÁTICAS EN NORMAS UNE 1-115 Y UNE 48-103

SEÑAL	(1)	(1)	(3) 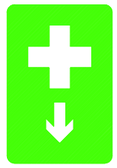	(3) 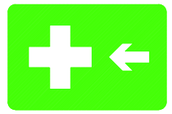
Nº	B–4–1	B–4–2	B–4–3	B–4–4
REFERENCIA	PRIMEROS AUXILIOS	INDICACIÓN GENERAL DE DIRECCIÓN HACIA...	LOCALIZACIÓN DE PRIMEROS AUXILIOS	DIRECCIÓN HACIA PRIMEROS AUXILIOS
CONTENIDO GRÁFICO	CRUZ GRIEGA	FLECHA DE DIRECCIÓN	CRUZ GRIEGA Y FLECHA DE LOCALIZACIÓN	CRUZ GRIEGA Y FLECHA DE DIRECCIÓN

NOTAS:

(1) SEÑAL RECOGIDA EN LA NORMA UNE 1-115-85 CON EJEMPLO GRÁFICO

(2) SEÑAL RECOGIDA EN LA NORMA UNE 1-115-85 SIN EJEMPLO GRÁFICO POR NO HABER SIDO AUN ADOPTADA INTERNACIONALMENTE

(3) SEÑAL NO RECOGIDA EN LA NORMA UNE 1-115-85

SEÑALES DE SALVAMENTO, VÍAS DE EVACUACIÓN Y EQUIPOS DE ESTINCIÓN.

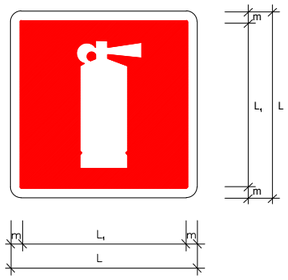

COLOR DE FONDO: VERDE

SÍMBOLO O TEXTO: BLANCO

REBORDE: BLANCO

SEÑAL	(3)	(3)	(3) 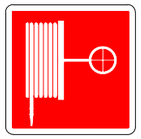	(3)	(3)
Nº	B-4-5	B-4-6	B-4-7	B-4-8	B-4-9
REFERENCIA	EXTINTOR	TELEFONO A UTILIZAR EN CASO DE URGENCIA	BOCA DE INCENDIO	PULSADOR DE ALARMA	ESCALERA DE INCENDIOS
CONTENIDO GRAFICO	EXTINTOR	TELEFONO	MANGUERA	PULSADOR	ESCALERA

DIMENSIONES EN mm.		
L	L_1	m
594	534	30
420	378	21
297	267	15
210	188	11
148	132	8
105	95	5

(3) SEÑAL NO RECOGIDA EN LA NORMA UNE 1-115-85

CODIGO DE SENALES DE MANIOBRAS

SI SE QUIERE QUE NO HAYA CONFUSIONES PELIGROSAS CUANDO EL MAQUINISTA O ENGANCHADOR CAMBIEN DE UNA MAQUINA A OTRA Y CON MAYOR RAZÓN DE UN TALLER A OTRO. ES NECESARIO QUE TODO EL MUNDO HABLE EL MISMO IDIOMA Y MANDE CON LAS MISMAS SENALES.

NADA MEJOR PARA ELLO QUE SEGUIR LOS MOVIMIENTOS QUE PARA CADA OPERACIÓN SE INSERTAN A CONTINUACIÓN.

1 LEVANTAR LA CARGA

2 LEVANTAR EL AGUILÓN O PLUMA

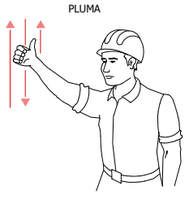

3 LEVANTAR LA CARGA LENTAMENTE

4 LEVANTAR EL AGUILÓN O PLUMA LENTAMENTE

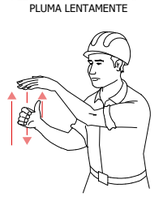

5 LEVANTAR EL AGUILÓN O PLUMA Y BAJAR LA CARGA

6 BAJAR LA CARGA

7 BAJAR LA CARGA LENTAMENTE

8 BAJAR EL AGUILÓN O PLUMA

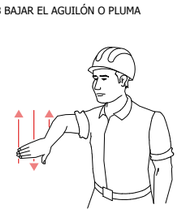

9 BAJAR EL AGUILÓN O PLUMA LENTAMENTE

10 BAJAR Y LEVANTAR LA CARGA

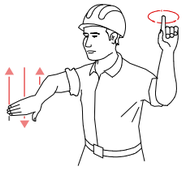

11 GIRAR EL AGUILÓN EN LA DIRECCIÓN INDICADA POR EL DEDO

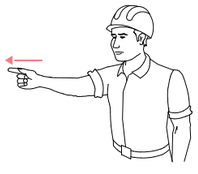

12 AVANZAR EN LA DIRECCIÓN INDICADA POR EL SEÑALISTA

13 SACAR PLUMA

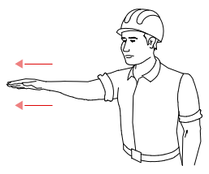

14 METER PLUMA

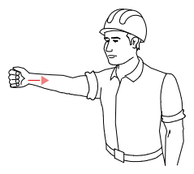

15 PARAR

PROMOTOR:	AUTOR:	PROJECTE:	SITUACIÓ:	
Ajuntament de Sant Celoni Àrea de Territori	X-ai XÒQUER arquitectura i enginyeria Eva Fernández Simó Arquitecta Colegiado nº 05393	PROJECTE BÀSIC I D'EXECUCIÓ DEL NOU CASAL D'AVIS A L'EDIFICI DE L'ANTIGA CAMBRA AGRÀRIA (SANT CELONI)	CARRER PONENT, 9	
		PLÀNO:	DATA:	ESCALA: / Nº PLÀNO:
		ESTUDI DE SEGURETAT I SALUT ORGANIZACIÓ D'OBRA. CODIS I SENYALS DE MANIOBRES	ABRIL 2022	S/E / ESS 04

FORMA, DIMENSIONES Y COLOR DE SEÑALES DE PROHIBICIÓN.

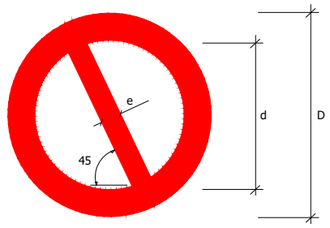

COLOR DE FONDO: BLANCO (*)
BORDE Y BANDA TRANSVERSAL: ROJO (*)
SÍMBOLO O TEXTO: NEGRO (*)

(*): SEGÚN COORDENADAS CROMÁTICAS EN NORMAS UNE 1-115 Y UNE 48-103

DIMENSIONES (mm.)		
D	d	e
594	420	44
420	297	31
297	210	17
210	148	16
148	105	11
105	74	8

SEÑAL	(1)	(1)	(2)	(1)	(3)	(3)
					PROHIBIDO EL PASO	PROHIBIDO EL PASO A TODA PERSONA AJENA A LA OBRA
N º	B-1-1	B-1-2	B-1-3	B-1-4	B-1-5	B–1–6
REFERENCIA	PROHIBIDO FUMAR	PROHIBIDO HACER FUEGO Y LLAMAS NO PROTEGIDAS; PROHIBIDO FUMAR	PROHIBIDO EL PASO A PEATONES	PROHIBIDO APAGAR FUEGO CON AGUA	PROHIBIDO EL PASO	PROHIBIDO EL PASO A TODA PERSONA AJENA A LA OBRA
CONTENIDO GRÁFICO	CIGARRILLO ENCENDIDO	CERILLA ENCENDIDA	PERSONA CAMINANDO	AGUA VERTIDA SOBRE FUEGO	PROHIBIDO EL PASO	PROHIBIDO EL PASO A TODA PERSONA AJENA A LA OBRA

NOTAS:

(1) SEÑAL RECOGIDA EN LA NORMA UNE 1-115-85 CON EJEMPLO GRÁFICO
(2) SEÑAL RECOGIDA EN LA NORMA UNE 1-115-85 SIN EJEMPLO GRÁFICO POR NO HABER SIDO AUN ADOPTADA INTERNACIONALMENTE
(3) SEÑAL NO RECOGIDA EN LA NORMA UNE 1-115-85

SEÑAL	(1)	(1)	(1)	(1)	(1)	(1)
N o	B-3-1	B-3-2	B-3-3	B-3-4	B-3-5	B-3-6
REFERENCIA	PRECAUCIÓN	PRECAUCIÓN PELIGRO DE INCENDIO	PRECAUCIÓN PELIGRO DE EXPLOSION	PRECAUCIÓN PELIGRO DE CORROSION	PRECAUCIÓN PELIGRO DE INTOXICACIÓN	PRECAUCIÓN PELIGRO DE SACUDIDA ELECTRICA
CONTENIDO GRÁFICO	SIGNO DE ADMIRACIÓN	LLAMA	BOMBA EXPLOSIVA	LIQUIDO QUE CAE GOTA A GOTA SOBRE UNA BARRA Y SOBRE UNA MANO	CALAVERA Y TIBIAS CRUZADAS	FLECHA QUEBRADA (SIMBOLO N 5036 DE LA PUBLICACIÓN 417B DE LA CEI)(=UNE 20-557/1)

FORMA, DIMENSIONES Y COLOR DE SEÑALES DE ADVERTENCIA DE PELIGRO

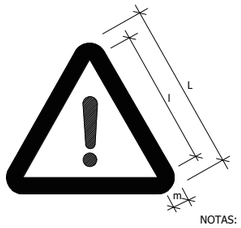

COLOR DE FONDO: AMARILLO (*)
BORDE: NEGRO (*) (EN FORMA DE TRIANGULO)
SÍMBOLO O TEXTO: NEGRO (*)

(*): SEGÚN COORDENADAS CROMÁTICAS EN NORMAS UNE 1-115 Y UNE 48-103

DIMENSIONES (mm.)		
L	l	m
594	492	30
420	348	21
297	246	15
210	174	11
148	121	8
105	87	5

NOTAS:

(1) SEÑAL RECOGIDA EN LA NORMA UNE 1-115-85 CON EJEMPLO GRAFICO
(3) SEÑAL NO RECOGIDA EN LA NORMA UNE 1-115-85

SEÑAL	(3)	(3)	(3)	(3)	(3)	
N o	B-3-7	B-3-8	B-3-9	B-3-10	B-3-11	
REFERENCIA	PELIGRO POR DESPRENDIMIENTO	PELIGRO POR MAQUINARIA PESADA EN MOVIMIENTO	PELIGRO POR CAIDAS AL MISMO NIVEL	PELIGRO POR CAIDAS A DISTINTO NIVEL	PELIGRO POR CAIDA DE OBJETOS	PELIGRO POR CARGAS SUSPENDIDAS
CONTENIDO GRÁFICO	DESPRENDIMIENTO EN TALUD	MÁQUINA EXCAVADORA	CAIDA AL MISMO NIVEL	CAIDA A DISTINTO NIVEL	OBJETOS CAYENDO	CARGA SUSPENDIDA

FORMA, DIMENSIONES Y COLOR DE SEÑALES DE OBLIGACIÓN

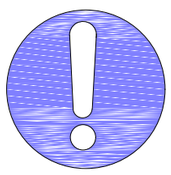

DIMENSIONES (mm.)
D
594
420
297
210
148
105

NOTAS:

(1) SEÑAL RECOGIDA EN LA NORMA UNE 1-115-85 CON EJEMPLO GRAFICO
(2) SEÑAL RECOGIDA EN LA NORMA UNE 1-115-85 SIN EJEMPLO GRAFICO POR NO HABER SIDO AUN ADOPTADA INTERNACIONALMENTE
(3) SEÑAL NO RECOGIDA EN LA NORMA UNE 1-115-85

COLOR DE FONDO: AZUL (*)
SÍMBOLO O TEXTO: BLANCO (*)

(*): SEGÚN COORDENADAS CROMÁTICAS EN NORMAS UNE 1-115 Y UNE 48-103

SEÑAL	(1)	(1)	(2)	(1)	(1)
N º	B-2-1	B-2-2	B-2-3	B-2-4	B-2-5
REFERENCIA	OBLIGACIÓN EN GENERAL	PROTECCIÓN OBLIGATORIA DE LA VISTA	PROTECCIÓN OBLIGATORIA DE LAS VIAS RESPIRATORIAS	PROTECCIÓN OBLIGATORIA DE LA CABEZA	PROTECCIÓN OBLIGATORIA DEL OIDO
CONTENIDO GRÁFICO	SIGNO DE ADMIRACIÓN	CABEZA PROVISTA DE GAFAS PROTECTORAS	CABEZA PROVISTA DE UN APARATO RESPIRATORIO	CABEZA PROVISTA DE CASCO	CABEZA PROVISTA DE CASCOS AURICULARES

SEÑAL	(2)	(2)	(3)	(3)	(3)
N º	B-2-6	B-2-7	B-2-8	B-2-9	B-2-10
REFERENCIA	PROTECCIÓN OBLIGATORIA DE LAS MANOS	PROTECCIÓN OBLIGATORIA DE LOS PIES	ELIMINACIÓN OBLIGATORIA DE PUNTAS	USO OBLIGATORIO CINTURÓN DE SEGURIDAD	USO DE GAFAS O PANTALLAS
CONTENIDO GRÁFICO	GUANTES DE PROTECCIÓN	CALZADO DE SEGURIDAD	TABLÓN DEL QUE SE EXTRAE UNA PUNTA	CINTURÓN DE SEGURIDAD	GAFAS Y PANTALLA

PROMOTOR:	AUTOR:	PROJECTE:	SITUACIÓ:	
Ajuntament de Sant Celoni Àrea de Territori	X-ai XÚQUER arquitectura i enginyeria Eva Fernández Simó Arquitecta Colegiado nº 05393	PROJECTE BÀSIC I D'EXECUCIÓ DEL NOU CASAL D'AVIS A L'EDIFICI DE L'ANTIGA CAMBRA AGRÀRIA (SANT CELONI)	CARRER PONENT, 9	
		PLÀNO:	DATA:	ESCALA: / Nº PLÀNO:
		ESTUDI DE SEGURETAT I SALUT. ORGANITZACIÓ D'OBRA CODIS I SENYALS DE MANIOBRES	ABRIL 2022	S/E / ESS 05

DISTANCIAS DE SEGURIDAD PARA ELEMENTOS VIBRATORIOS

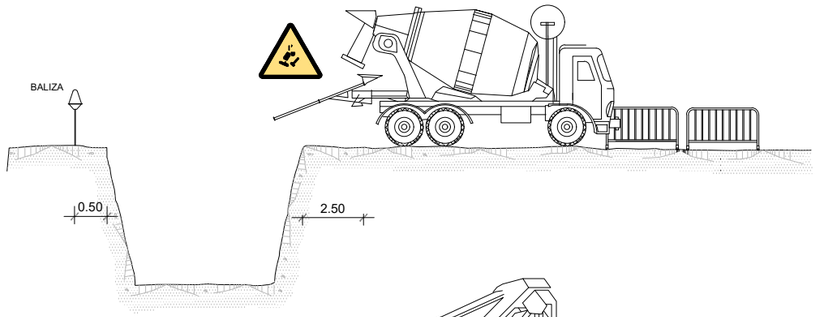

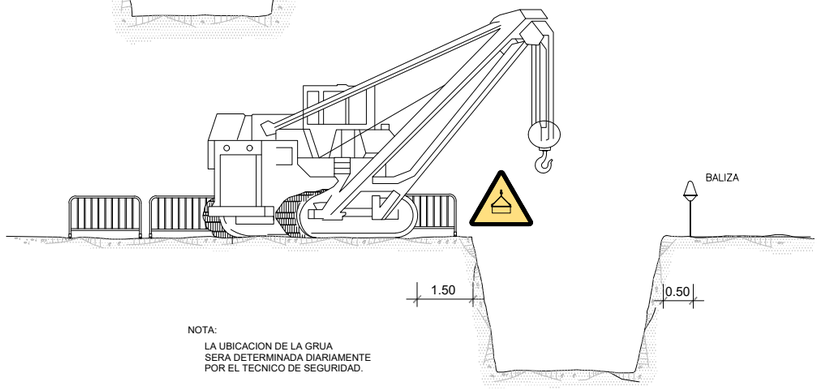

NOTA:
LA UBICACION DE LA GRUA
SERA DETERMINADA DIARIAMENTE
POR EL TECNICO DE SEGURIDAD.

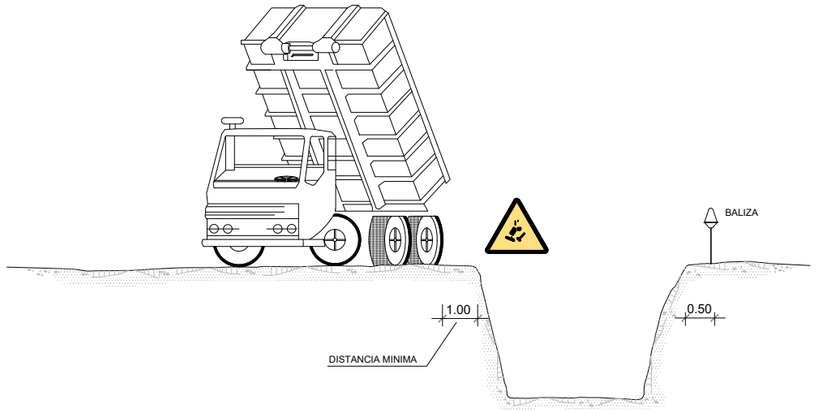

EXCAVACION

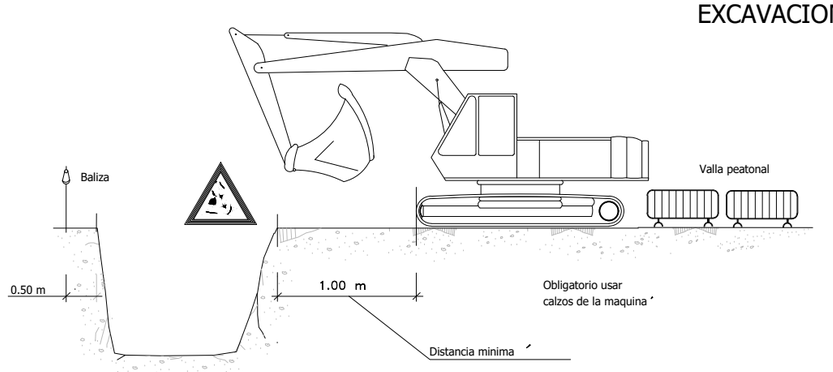

ACOPIOS

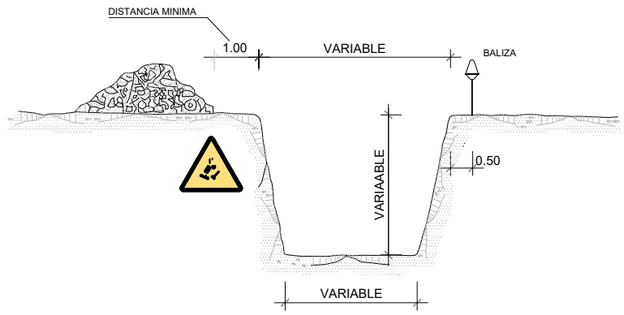

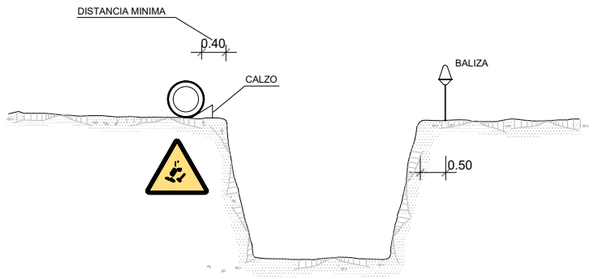

DETALLE DE PASARELA PEATONAL

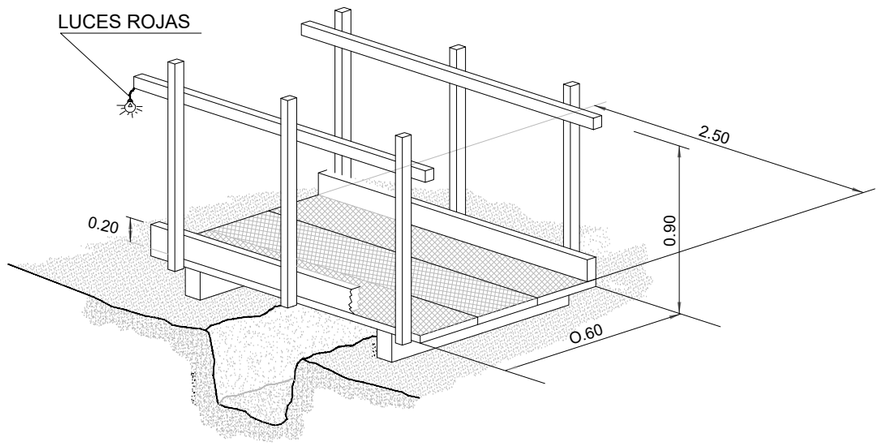

PROMOTOR:	AUTOR:	PROJECTE:		SITUACIÓ:	
Ajuntament de Sant Celoni Àrea de Territori	X-ai XÚQUER arquitectura i enginyeria Eva Fernández Simó Arquitecta Colegiado nº 05393	PROJECTE BÀSIC I D'EXECUCIÓ DEL NOU CASAL D'AVIS A L'EDIFICI DE L'ANTIGA CAMBRA AGRÀRIA (SANT CELONI)		CARRER PONENT, 9	
		PLÀNO:	DATA:	ESCALA:	Nº PLÀNO:
		SEGURETAT I SALUT PROTECCIÓ D'EXCAVACIONS	ABRIL 2022	S/E	ESS 06

CERRAMIENTO TIPO DE ZONA DE OBRAS

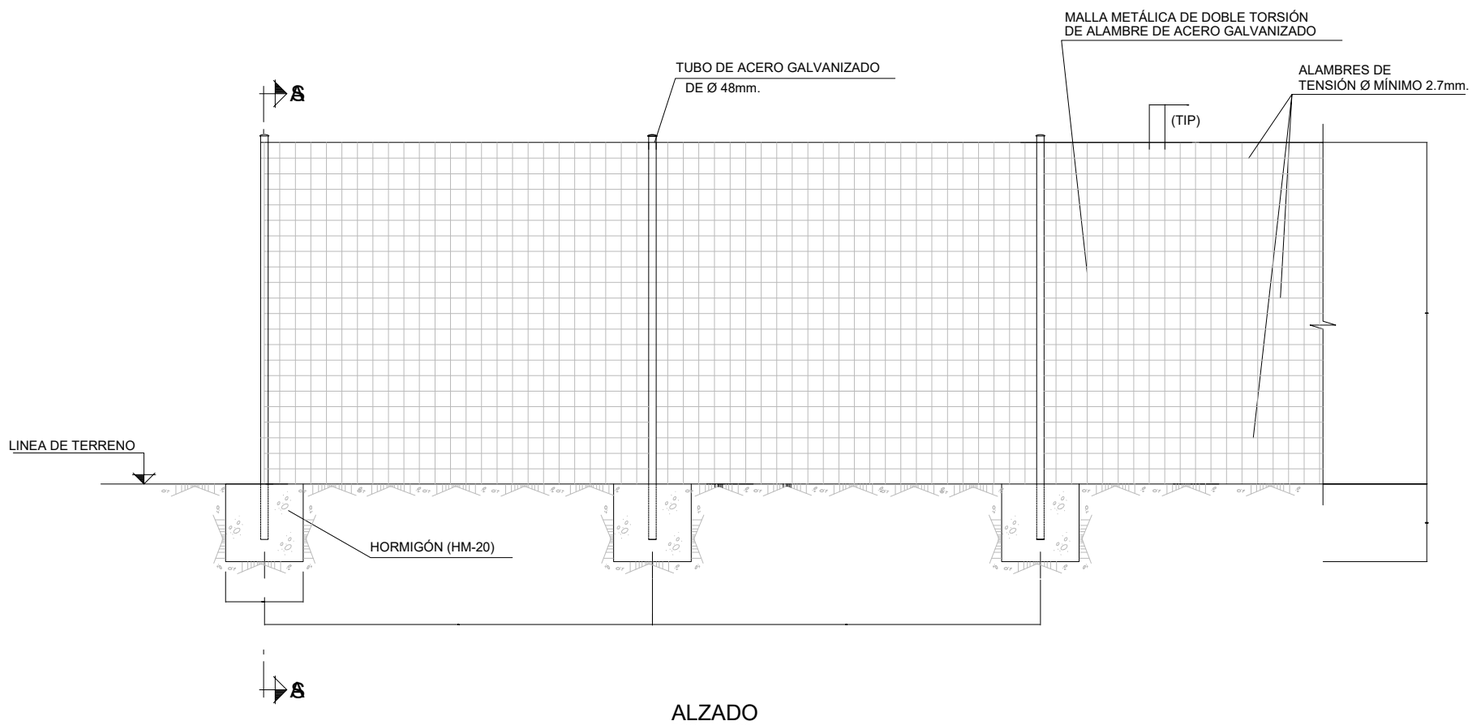

ALZADO
ESCALA 1:20

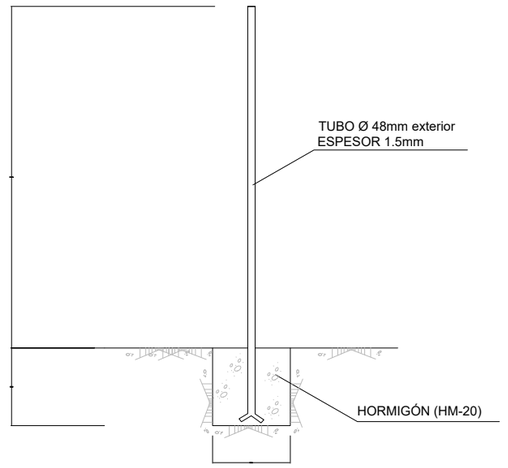

SECCIÓN A-A
ESCALA 1:20

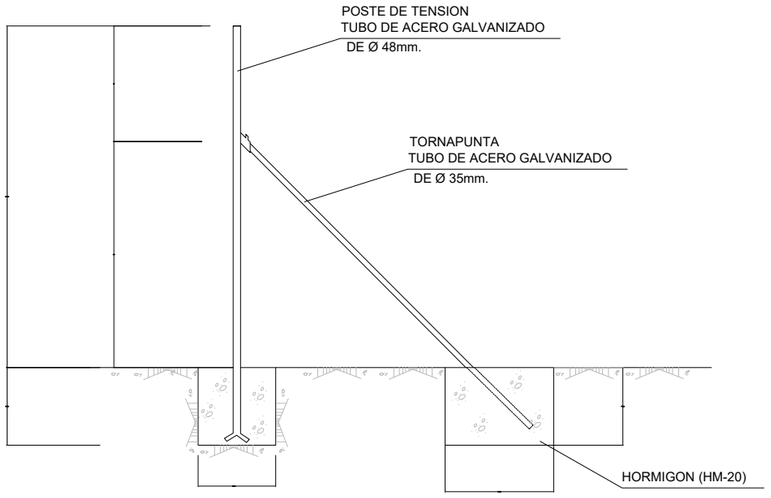

COLOCACIÓN DE TORNAPUNTA
ESCALA 1:20

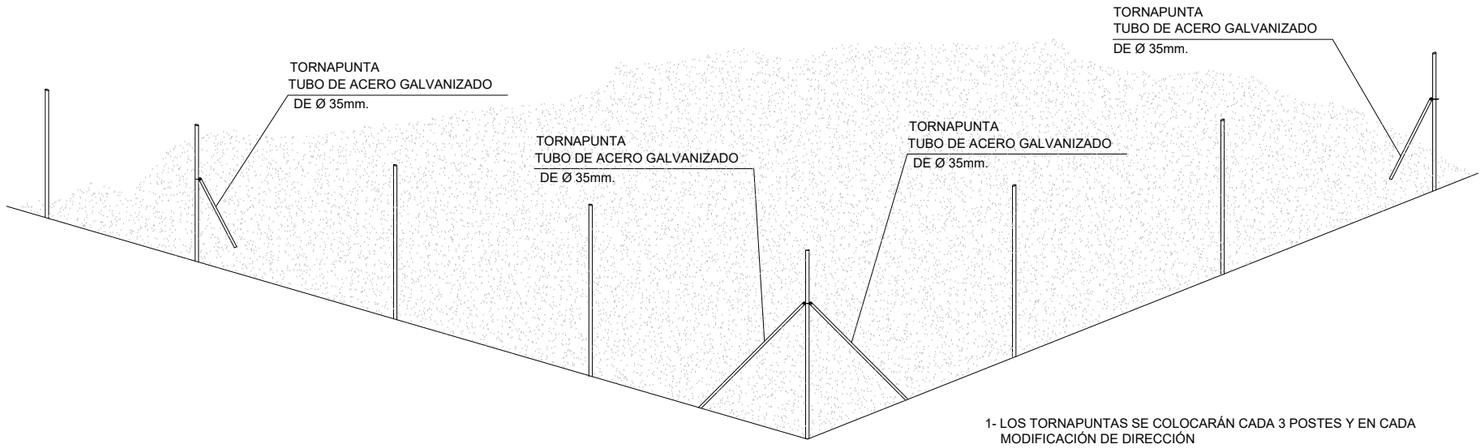

ESQUEMA DE MONTAJE DE LOS POSTES

1- LOS TORNAPUNTAS SE COLOCARÁN CADA 3 POSTES Y EN CADA MODIFICACIÓN DE DIRECCIÓN

2- SE UBICARÁN EN EL INTERIOR DE LA ZONA DE OBRAS

3- LAS DIMENSIONES INDICADAS EN LAS CIMENTACIONES SE CONSIDERAN MÍNIMAS.

PROMOTOR:	AUTOR:	PROJECTE:		SITUACIÓ:	
Ajuntament de Sant Celoni Àrea de Territori	X-ai XÚQUER arquitectura e ingeniería Eva Fernández Simó Arquitecta Colegiado nº 05393	**PROJECTE BÀSIC I D'EXECUCIÓ DEL NOU CASAL D'AVIS A L'EDIFICI DE L'ANTIGA CAMBRA AGRÀRIA (SANT CELONI)**		**CARRER PONENT, 9**	
		PLÀNO:	**DATA:**	**ESCALA:**	**Nº PLÀNO:**
		SEGURETAT I SALUT TANCAMENT ZONA D'OBRES	**ABRIL 2022**	**S/E**	**ESS 07**

GRUPOS ELECTRÓGENOS

ESQUEMA DE UNA INSTALACIÓN CONECTADA A UN GRUPO ELECTRÓGENO EN ESTRELLA

A) CON CENTRO A TIERRA

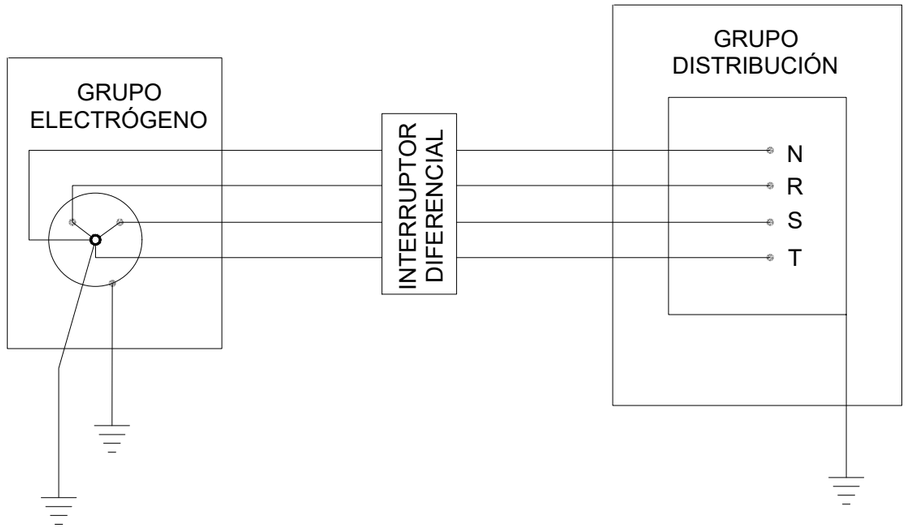

B) CON EL HILO DE TIERRA DEL CUADRO DISTRIBUIDOR

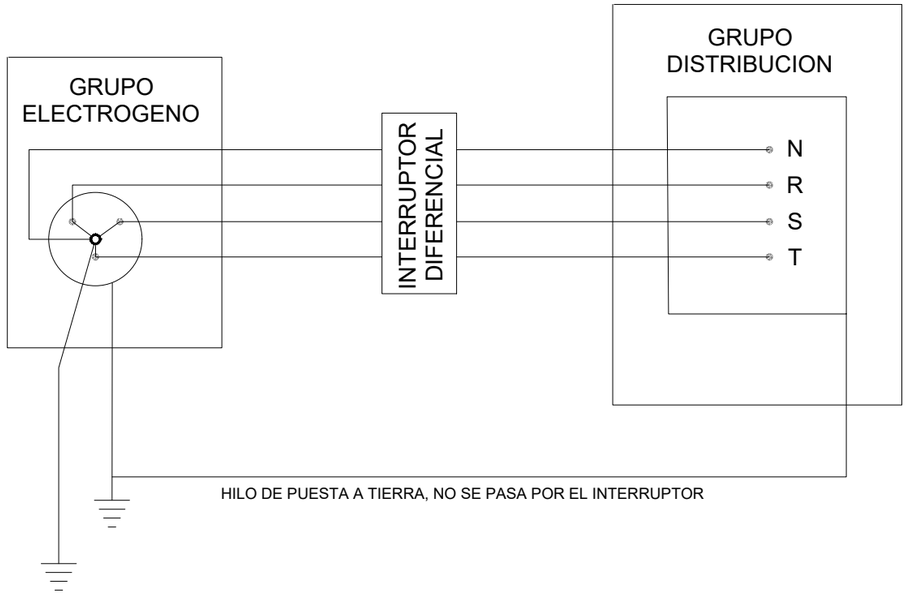

GRUPO ELECTRÓGENO

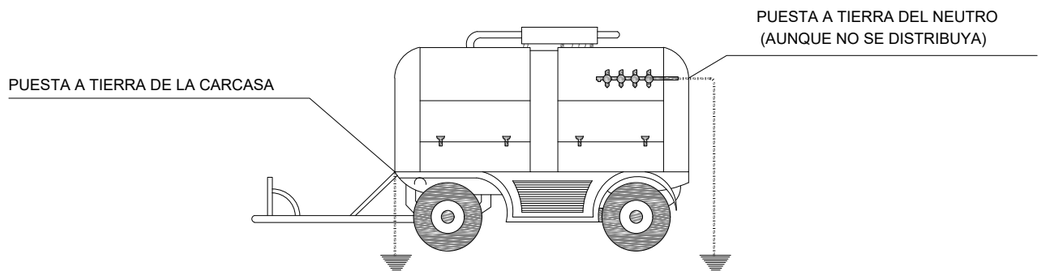

- LOS GRUPOS ELECTRÓGENOS TENDRÁN EL NEUTRO ACCESIBLE Y CON POSIBILIDAD DE SER DISTRIBUIDO
- EL NEUTRO ESTARÁ CONEXIONADO A TIERRA, ANTES DEL DIFERENCIAL
- LA CARCASA DEL GRUPO LLEVARÁ UNA TOMA A TIERRA INDEPENDIENTE DEL NEUTRO
- EL CUADRO DE DISTRIBUCIÓN TENDRÁ TIERRA INDEPENDIENTE O CONECTADA A LA DE LA CARCASA DEL GRUPO

PROMOTOR:	AUTOR:	PROJECTE:		SITUACIÓ:	
Ajuntament de Sant Celoni Àrea de Territori	X-ai XÚQUER arquitectura i enginyeria Eva Fernández Simó Arquitecta Colegiado nº 05393	PROJECTE BÀSIC I D'EXECUCIÓ DEL NOU CASAL D'AVIS A L'EDIFICI DE L'ANTIGA CAMBRA AGRÀRIA (SANT CELONI)		CARRER PONENT, 9	
		PLÀNO:	DATA:	ESCALA:	Nº PLÀNO:
		SEGURETAT I SALUT GRUP ELECTROGEN	ABRIL 2022	S/E	ESS 08

FORMAS DE SUSTENTACIÓN DE CARGAS

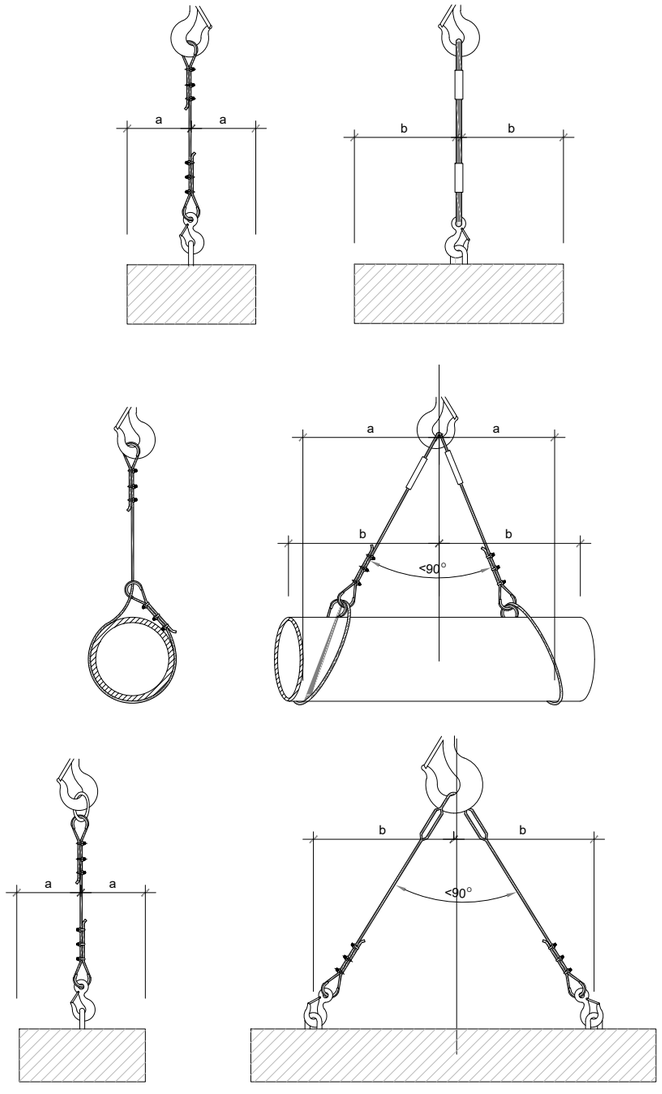

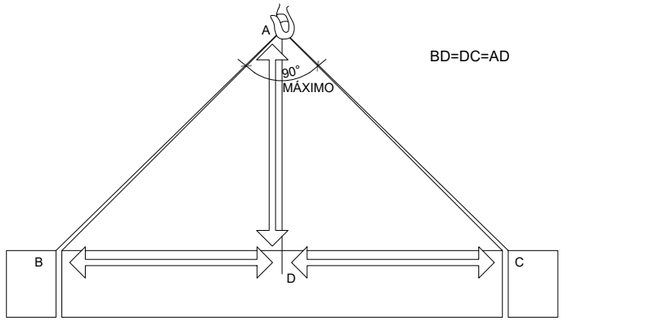

BD=DC=AD

LA CARGA DEBE IR BIEN CENTRADA Y LA ESLINGA NO DEBE TRABAJAR CON ÁNGULOS SUPERIORES A NOVENTA GRADOS

FORMACIÓN DE ESLINGAS

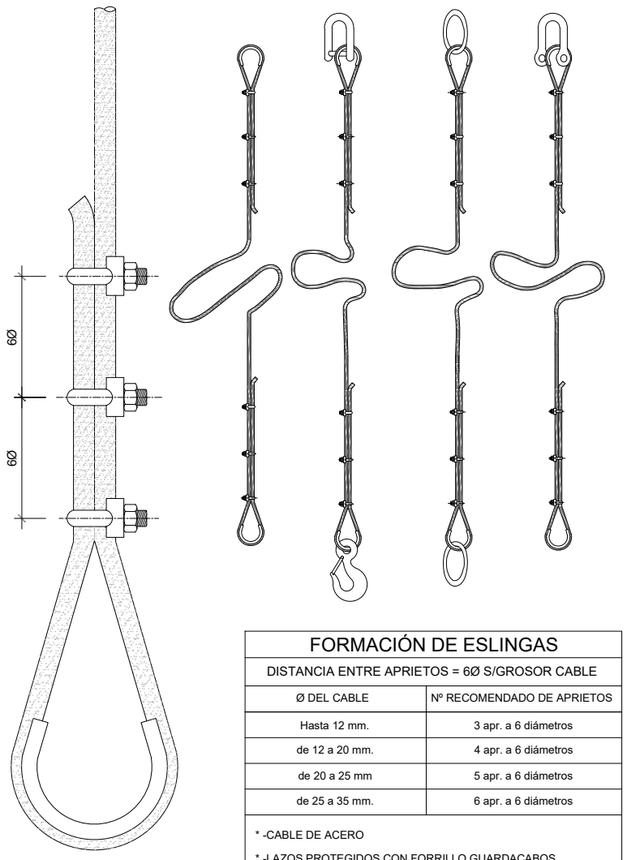

FORMACIÓN DE ESLINGAS	
DISTANCIA ENTRE APRIETOS = 6Ø S/GROSOR CABLE	
Ø DEL CABLE	Nº RECOMENDADO DE APRIETOS
Hasta 12 mm.	3 apr. a 6 diámetros
de 12 a 20 mm.	4 apr. a 6 diámetros
de 20 a 25 mm	5 apr. a 6 diámetros
de 25 a 35 mm.	6 apr. a 6 diámetros

* -CABLE DE ACERO
* -LAZOS PROTEGIDOS CON FORRILLO GUARDACABOS
* -PUEDEN SUSTITUIRSE LOS APRIETOS POR CASQUILLOS SOLDADOS

MANEJO DE MATERIALES

LA MISMA ESLINGA

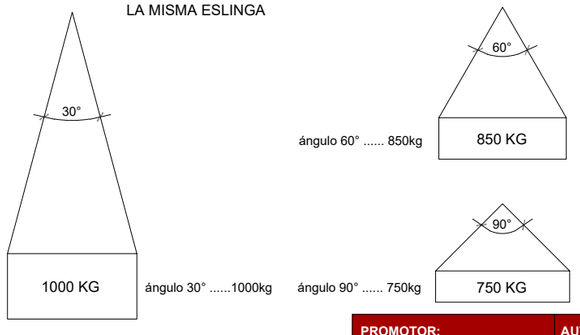

RELACIÓN ENTRE EL ANGULO DE LA ESLINGA Y SU CAPACIDAD DE CARGA

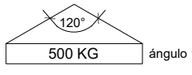

ángulo 120° 500kg

TIPOS DE ESLINGAS

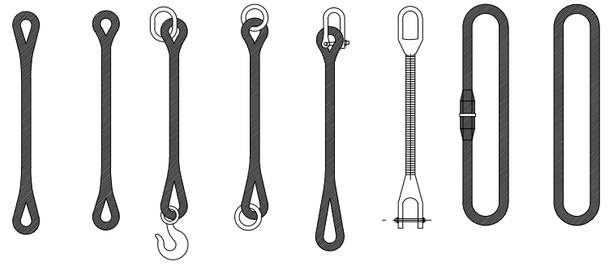

GAZAS

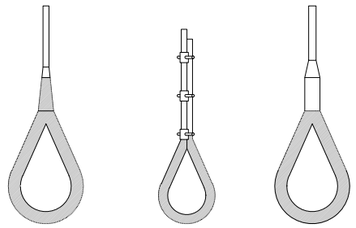

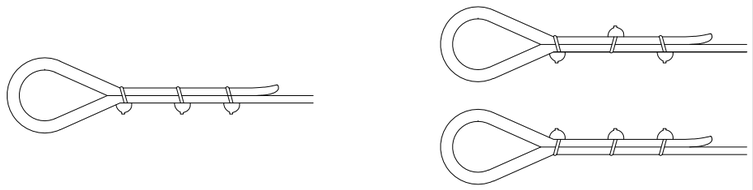

MÉTODO CORRECTO

MÉTODOS INCORRECTOS

Diámetro del Cable	Número de Perrillos	Distancia entre Perrillos
Hasta 12 mm	3	6 Diámetros
12 mm a 20 mm	4	6 Diámetros
20 mm a 25 mm	5	6 Diámetros
25 mm a 35 mm	6	6 Diámetros

PROMOTOR:	AUTOR:	PROJECTE:	SITUACIÓ:	
Ajuntament de Sant Celoni Àrea de Territori	X-ai XÚQUER arquitectura i enginyeria Eva Fernández Simó Arquitecta Colegiado nº 05393	**PROJECTE BÀSIC I D'EXECUCIÓ DEL NOU CASAL D'AVIS A L'EDIFICI DE L'ANTIGA CAMBRA AGRÀRIA (SANT CELONI)**	**CARRER PONENT, 9**	
		PLÀNO:	**DATA:**	**ESCALA:** / **Nº PLÀNO:**
		SEGURETAT Y SALUT SUSPENSIÓ DE CÀRREGUES	**ABRIL 2022**	**S/E** / **ESS 09**

CABESTRANTES

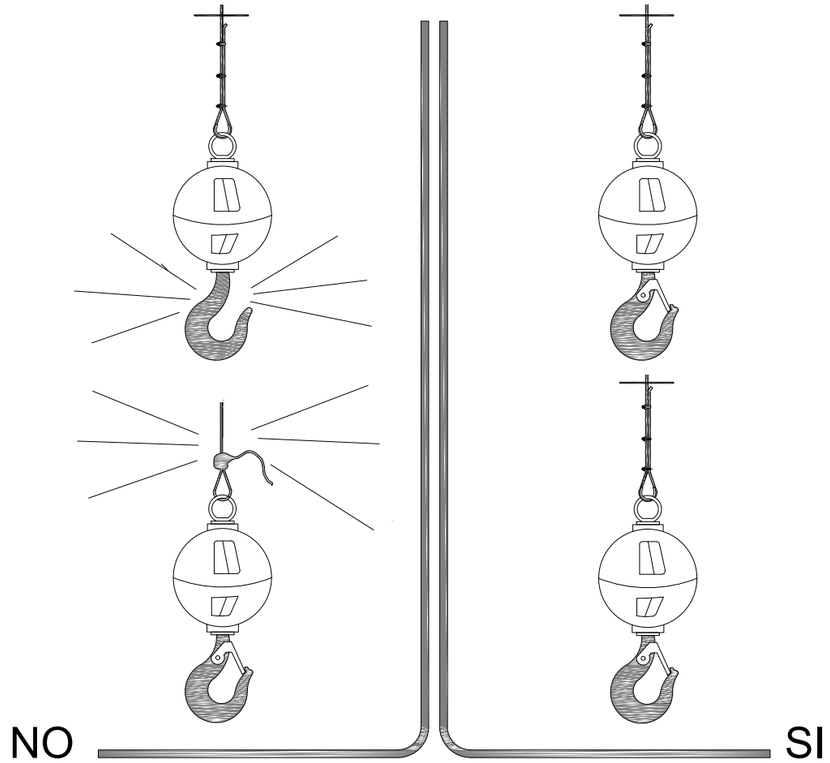

CABESTRANTE

CABESTRANTES

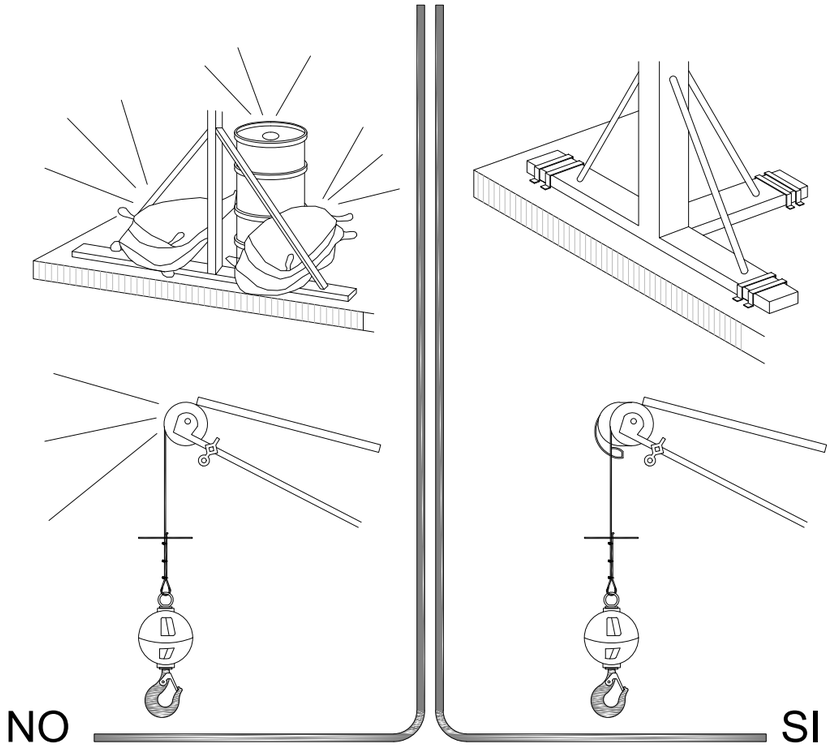

CABESTRANTE

PROMOTOR:	AUTOR:	PROJECTE:		SITUACIÓ:	
Ajuntament de Sant Celoni Àrea de Territori	X-ai XÚQUER arquitectura i enginyeria Eva Fernández Simó Arquitecta Colegiado nº 05393	PROJECTE BÀSIC I D'EXECUCIÓ DEL NOU CASAL D'AVIS A L'EDIFICI DE L'ANTIGA CAMBRA AGRÀRIA (SANT CELONI)		CARRER PONENT, 9	
		PLÀNO:	DATA:	ESCALA:	Nº PLÀNO:
		SEGURETAT I SALUT CABESTRANTS	ABRIL 2022	S/E	ESS 10

GRUPO OXICORTE CON
DOBLE VÁLVULA ANTIRRETORNO

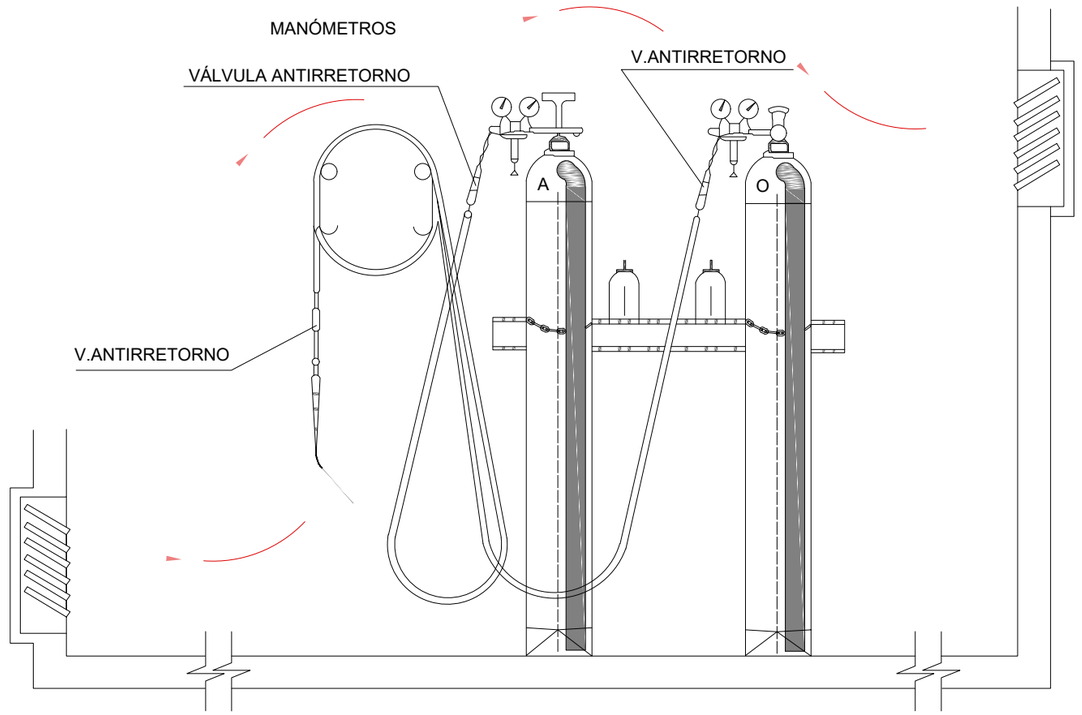

INSTALACIÓN DE BOMBONAS DE OXÍGENO Y ACETILENO

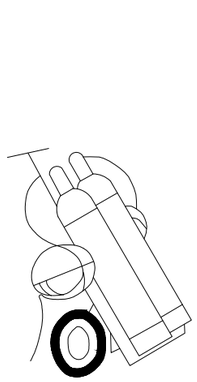

HORIZONTAL

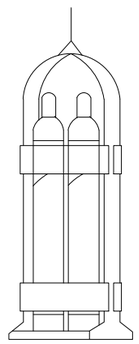

VERTICAL

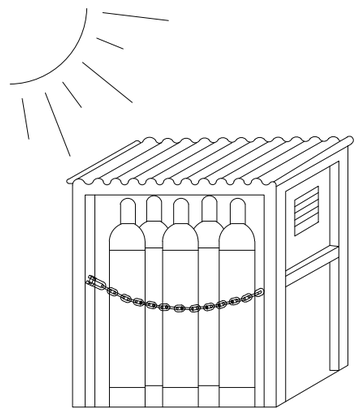

ALMACÉN

TRANSPORTE

PROMOTOR:	AUTOR:	PROJECTE:		SITUACIÓ:	
Ajuntament de Sant Celoni Àrea de Territori	X-ai XÚQUER arquitectura e ingeniería Eva Fernández Simó Arquitecta Colegiado nº 05393	PROJECTE BÀSIC I D'EXECUCIÓ DEL NOU CASAL D'AVIS A L'EDIFICI DE L'ANTIGA CAMBRA AGRÀRIA (SANT CELONI)		CARRER PONENT, 9	
		PLÀNO:	DATA:	ESCALA:	Nº PLÀNO:
		SEGURETAT Y SALUT DISTRIBUCIÓ I GUARDAT BOMBONES OXIGÈ	ABRIL 2022	S/E	ESS 11

TOPE PARA VEHÍCULOS AUTOMÓVILES

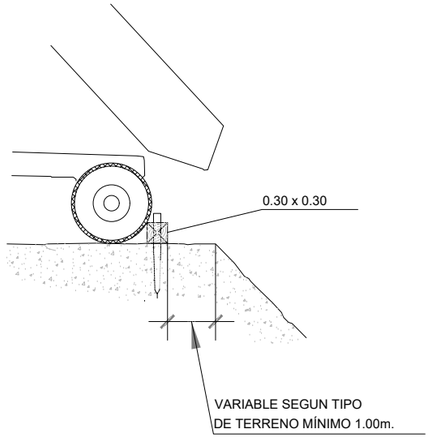

HORMIGONADO POR VERTIDO DIRECTO EN ZANJAS O CIMENTACIONES

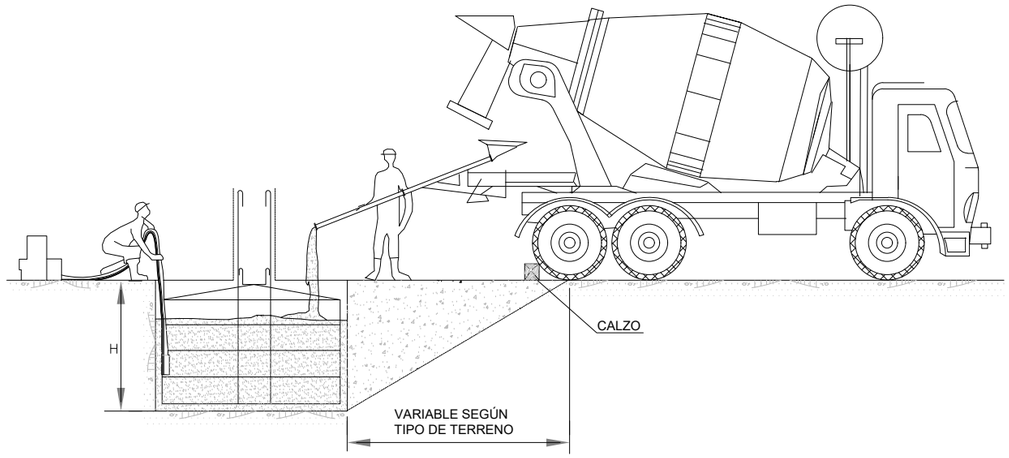

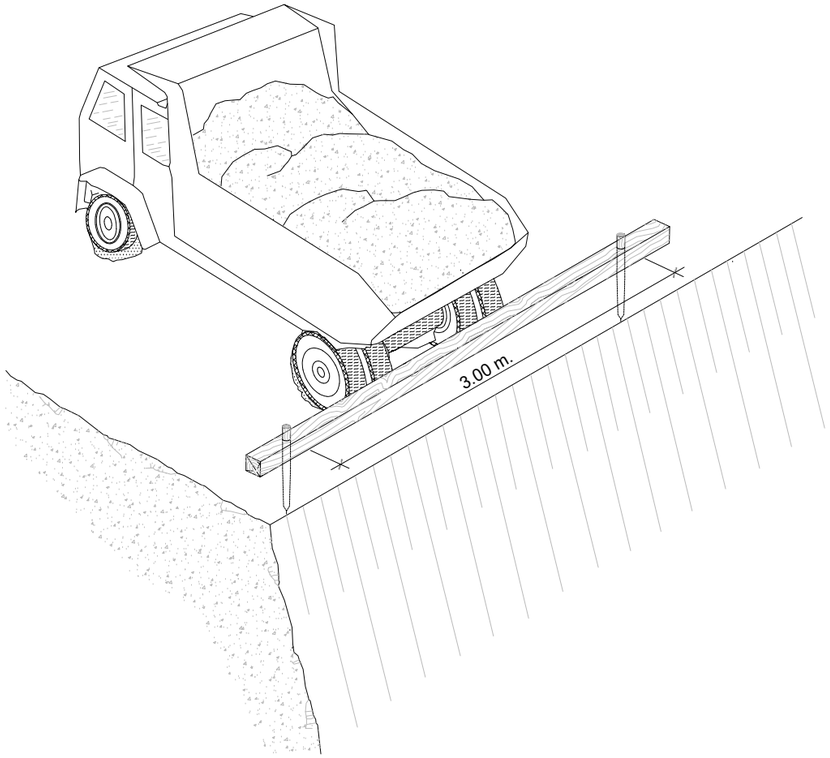

DETALLE DEL CALZO

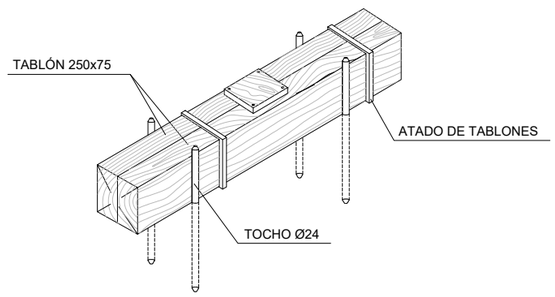

PROMOTOR:	AUTOR:	PROJECTE:		SITUACIÓ:	
Ajuntament de Sant Celoni Àrea de Territori	Eva Fernández Simó Arquitecta Colegiado nº 05393	PROJECTE BÀSIC I D'EXECUCIÓ DEL NOU CASAL D'AVIS A L'EDIFICI DE L'ANTIGA CAMBRA AGRÀRIA (SANT CELONI)		CARRER PONENT, 9	
		PLÀNO:	DATA:	ESCALA:	Nº PLÀNO:
		SEGURETAT I SALUT MAQUINÀRIA EN OBRA	ABRIL 2022	S/E	ESS 12

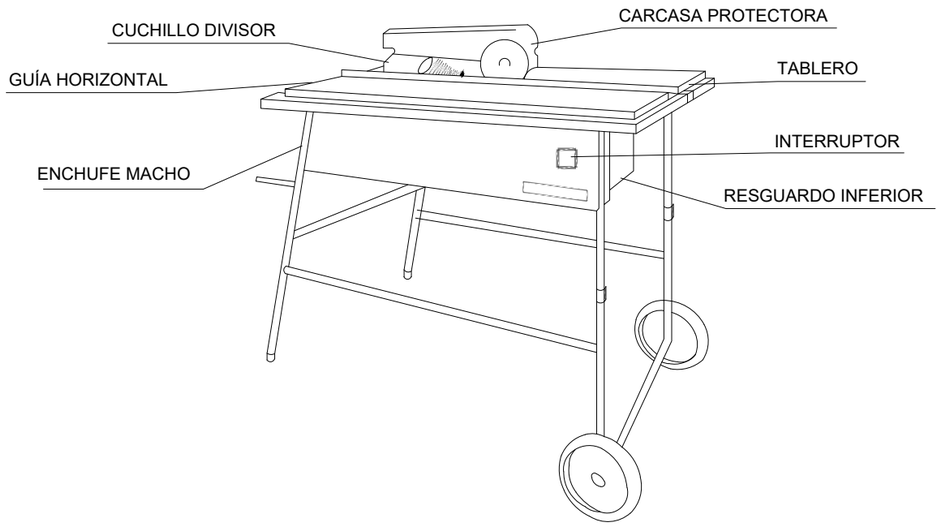

DISPOSITIVO FABRICACIÓN DE CUÑAS

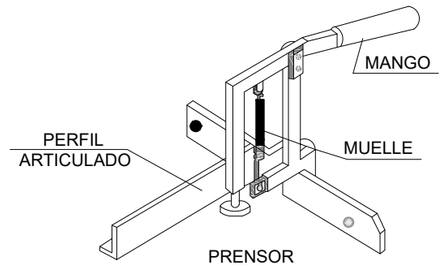

CUCHILLO DIVISOR

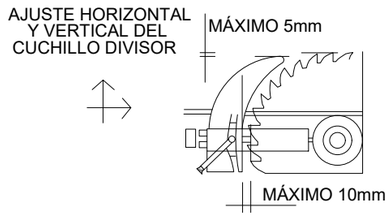

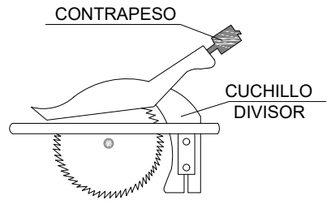

CARENADO INFERIOR

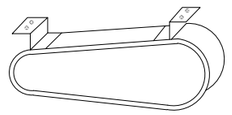

RESGUARDO INFERIOR

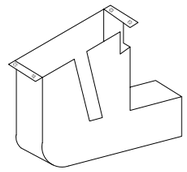

CARCASAS PROTECTORAS

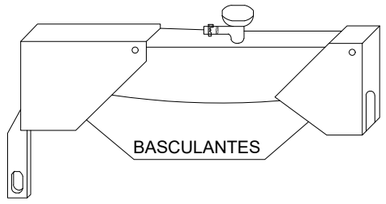

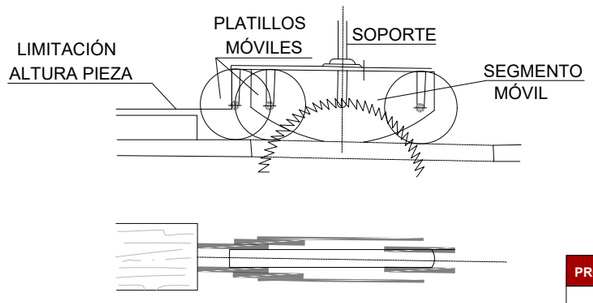

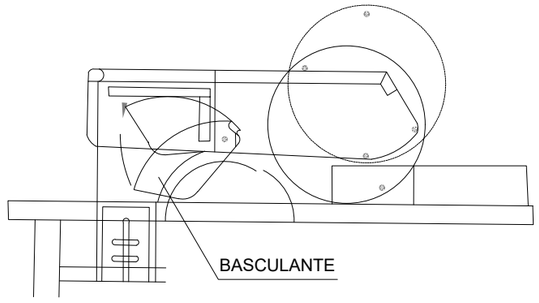

PROMOTOR:	AUTOR:	PROJECTE:		SITUACIÓ:	
Ajuntament de Sant Celoni Àrea de Territori	X-ai XÚQUER arquitectura i enginyeria Eva Fernández Simó Arquitecta Colegiado nº 05393	PROJECTE BÀSIC I D'EXECUCIÓ DEL NOU CASAL D'AVIS A L'EDIFICI DE L'ANTIGA CAMBRA AGRÀRIA (SANT CELONI)		CARRER PONENT, 9	
		PLÀNO:	DATA:	ESCALA:	Nº PLÀNO:
		SEGURETAT I SALUT PROTECCIÓ TALL AMB GANIVET	ABRIL 2022	S/E	ESS 13

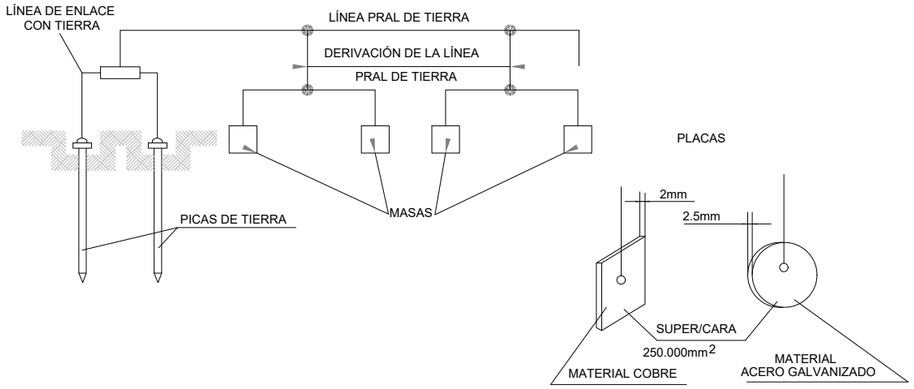

TABLA 2

NATURALEZA DEL TERRENO	RESISTIVIDAD EN OHM-M
TERRENOS PANTANOSOS	DE ALGUNAS UNIDADES A 30
LIMO	20 A 100
HUMUS	10 A 150
TIERRA HÚMEDA	5 A 100
ARCILLA PLÁSTICA	50
MARGAS Y ARCILLAS COMPACTAS	100 A 200
MARGAS DEL JURÁSICO	30 A 40
ARENA ARCILLOSA	50 A 500
ARENA SILÍCEA	200 A 3000
SUELO PEDREGOSO CUBIERTO DE CÉSPED	300 A 500
SUELO PEDREGOSO DESNUDO	1500 A 3000
CALIZAS BLANDAS	100 A 300
CALIZAS COMPACTAS	1000 A 5000
CALIZAS AGRIETADAS	500 A 1000
PIZARRAS	50 A 300
ROCAS DE MICA Y CUARZO	600
GRANITOS Y GRES PROCEDENTES DE ALTERACIÓN	1500 A 10000
GRANITOS Y GRES MUY ALTERADOS	100 A 600

ELECTRODOS EN PARALELO

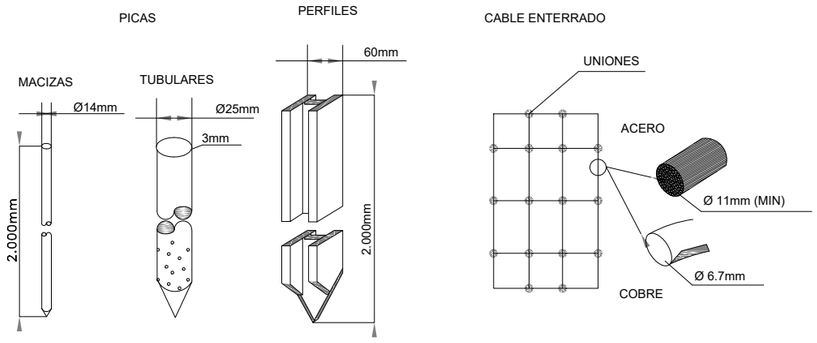

TABLA 1

ELECTRODO	RESISTENCIA DE TIERRA, EN OHM
PLACA ENTERRADA	$R=O.8\ \frac{D}{P}$
PLACA VERTICAL	$R=\ \frac{D}{L}$
CONDUCTOR ENTERRADO HORIZONTALMENTE	$R=\ \frac{20}{L}$

D. RESISTIVIDAD DEL TERRENO EN (OHM-M)
P. PERÍMETRO DE LA PLACA EN (m).
L. LONGITUD DE LA PICA O DEL CONDUCTOR (m).

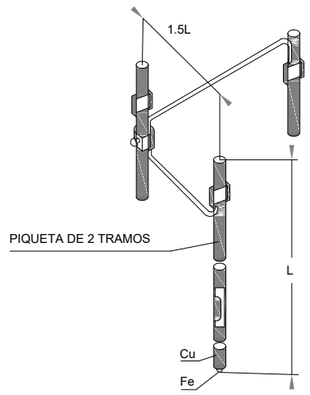

CUANDO EL SUBSUELO NO PUEDE SER PENETRADO O PRESENTA UNA RESISTIVIDAD SUPERIOR A LA SUPERFICIAL, SE PUEDE DISMINUIR LA RESISTENCIA CLAVANDO DOS O MÁS PICAS EN PARALELO.

2 PICAS DE TIERRA REDUCEN LA RESISTENCIA AL 60% DE LA OBTENIDA CON UNA SOLA.
3 PICAS DE TIERRA REDUCEN LA RESISTENCIA AL 45% DE LA OBTENIDA CON UNA SOLA.
4 PICAS DE TIERRA REDUCEN LA RESISTENCIA AL 33% DE LA OBTENIDA CON UNA SOLA

TOMAS DE CORRIENTE DE SEGURIDAD DE USO OBLIGADO EN OBRA

TENSIÓN MAX. 500 V

IP650

TOMA MÓVIL DE MANGUERA

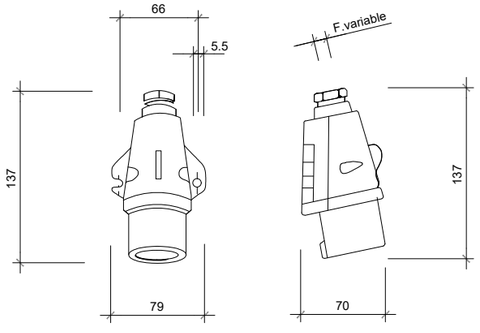

BASE FIJA EN CUADRO

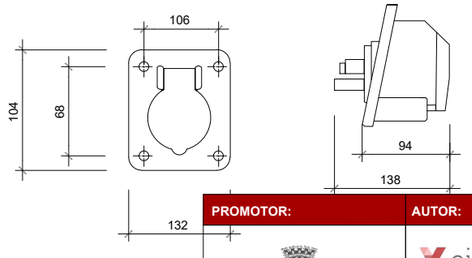

CUADRO DE ALIMENTACIÓN A OBRA
ESQUEMA DE INSTALACIÓN

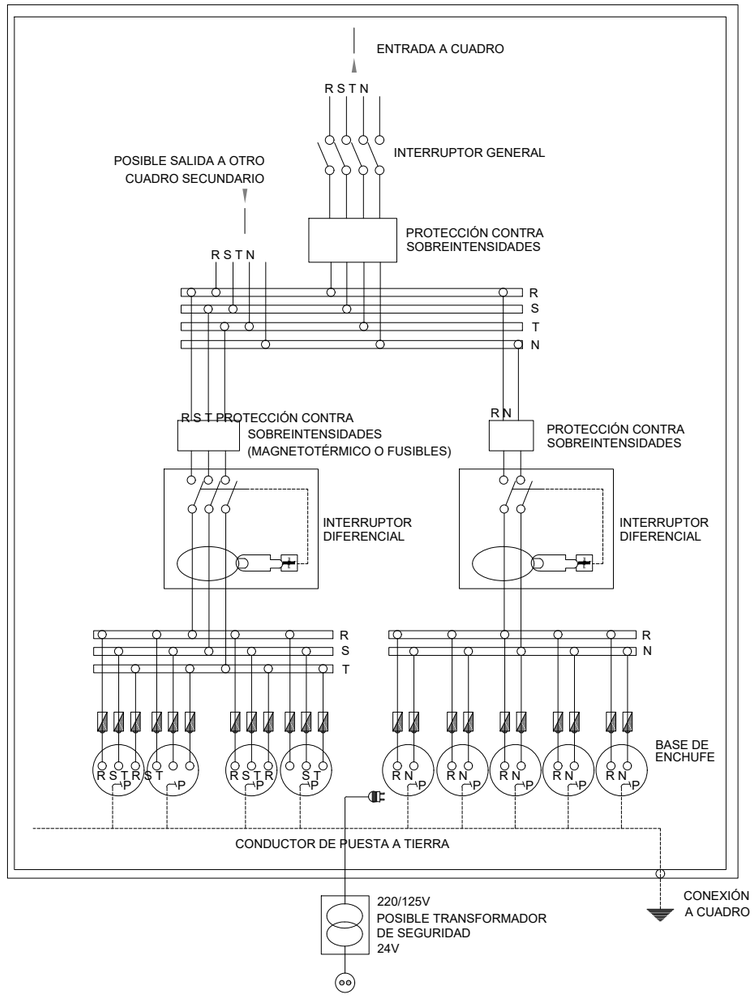

NOTA: LA SENSIBILIDAD DEL RELÉ DIFERENCIAL ESTARÁ RELACIONADA CON EL VALOR DE LA TOMA DE TIERRA, NO PUDIENDO SER INFERIOR A 300mA.

PROMOTOR:	AUTOR:	PROJECTE:	SITUACIÓ:	
Ajuntament de Sant Celoni Àrea de Territori	Eva Fernández Simó Arquitecta Colegiado nº 05393	PROJECTE BÀSIC I D'EXECUCIÓ DEL NOU CASAL D'AVIS A L'EDIFICI DE L'ANTIGA CAMBRA AGRÀRIA (SANT CELONI)	CARRER PONENT, 9	
		PLÀNO:	DATA:	ESCALA: / Nº PLÀNO:
		SEGURETAT I SALUT ESQUEMA INSTAL·LACIÓ ELÈCTRICA	ABRIL 2022	S/E / ESS 14

SEÑAL MÓVIL DE APROXIMACION A OBRA

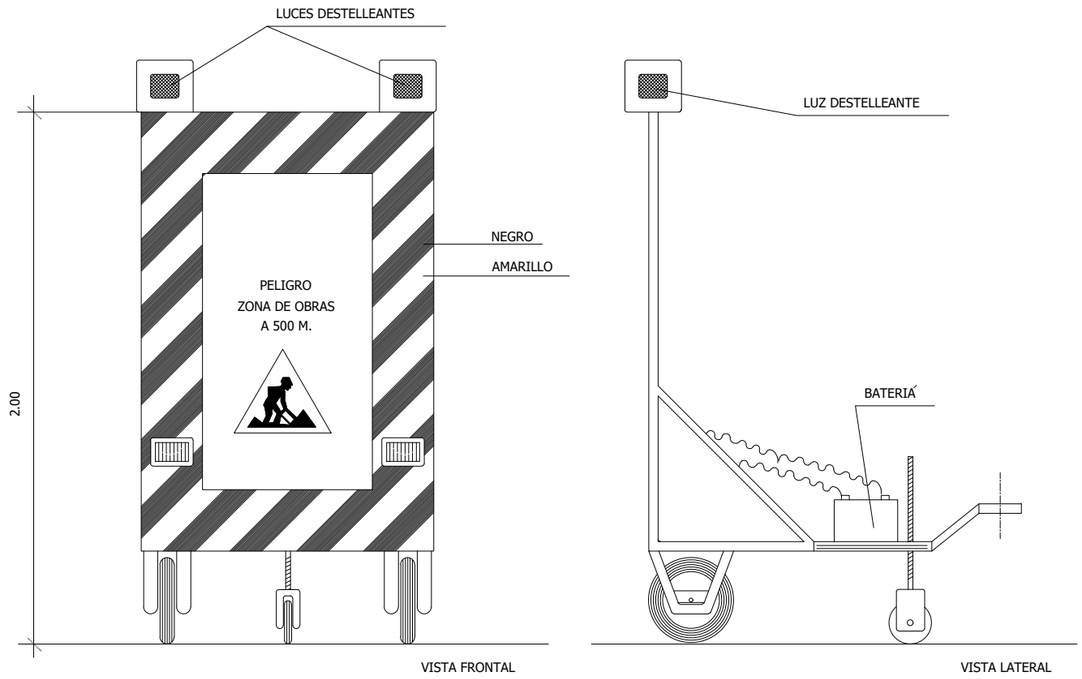

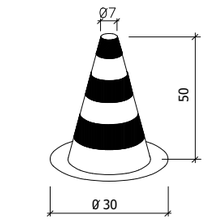

CONO BALIZAMIENTO

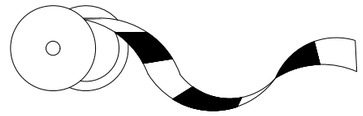

CINTA BALIZAMIENTO
DE PLÁSTICO

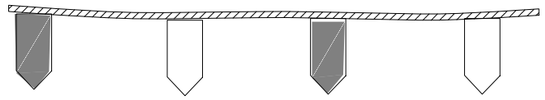

CORDÓN BALIZAMIENTO

PANEL DIRECCIONAL

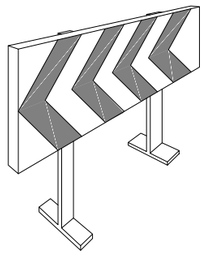

VALLA DE CONTENCIÓN DE PEATONES

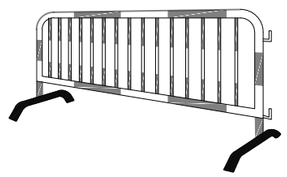

BANDAS DE BALIZAMIENTO DE GÁLIBO DE OBRA

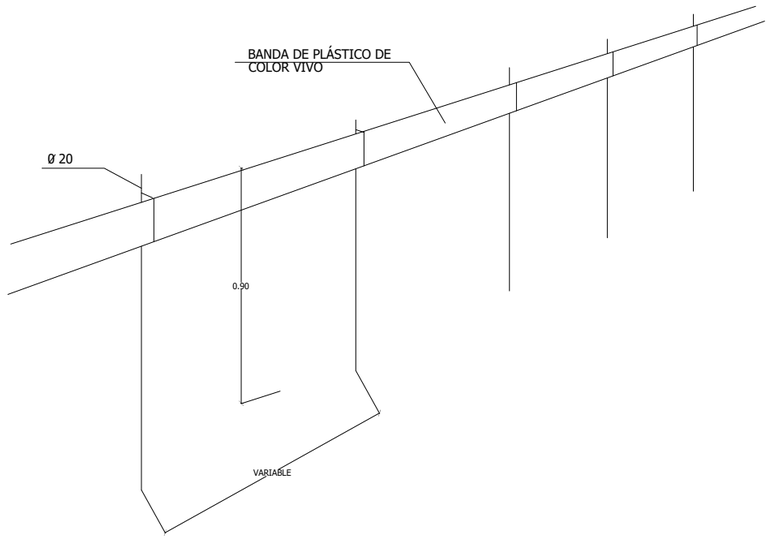

PROMOTOR:	AUTOR:	PROJECTE:		SITUACIÓ:	
Ajuntament de Sant Celoni Àrea de Territori	Eva Fernández Simó Arquitecta Colegiado nº 05393	PROJECTE BÀSIC I D'EXECUCIÓ DEL NOU CASAL D'AVIS A L'EDIFICI DE L'ANTIGA CAMBRA AGRÀRIA (SANT CELONI)		CARRER PONENT, 9	
		PLÀNO:	DATA:	ESCALA:	Nº PLÀNO:
		SEGURETAT I SALUT SENYALITZACIÓ MÒBIL	ABRIL 2022	S/E	ESS 15

EQUIPOS DE PROTECCIÓN INDIVIDUAL

CASCO DE SEGURIDAD NO METALICO

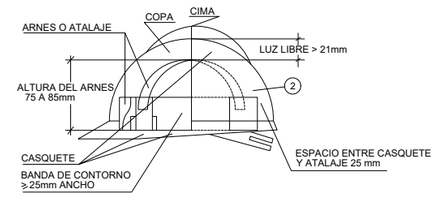

1

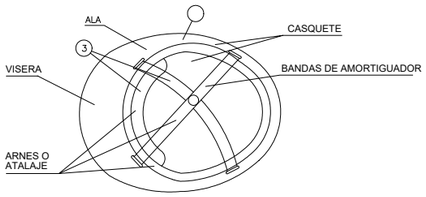

(1) MATERIAL INCOMBUSTIBLE, RESISTENTE A GRASAS, SALES Y AGUA.

(2) CLASE N AISLANTE A 1.000 Y CLASE E-AT AISLANTE A 25.000.

(3) MATERIAL NO RIGIDO, HIDROFUGO, FACIL LIMPIEZA Y DESINFECCION.

EQUIPOS DE PROTECCIÓN INDIVIDUAL MASCARILLA ANTIPOLVO

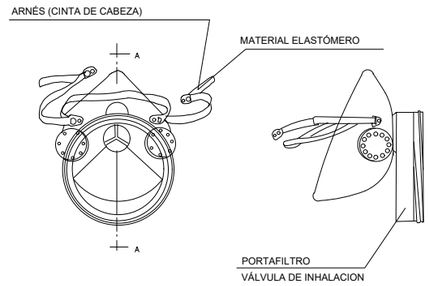

FAJA ANTIVIBRATORIA

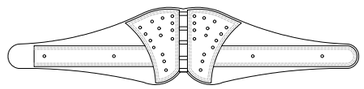

GUANTES

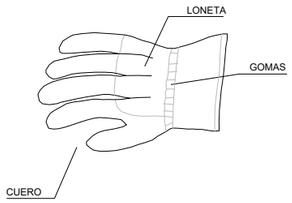

BOTA DE SEGURIDAD CLASE III

BOTA IMPERMEABLE AL AGUA Y A LA HUMEDAD

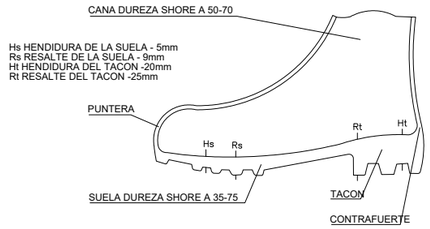

ARNESES DE SEGURIDAD DE SUJECION

TIPO 1

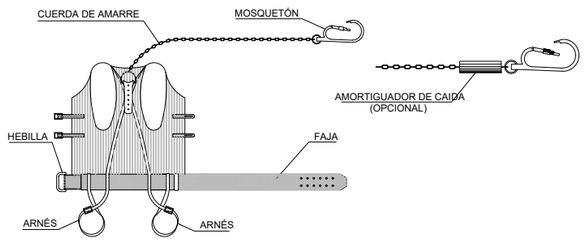

TIPO 2

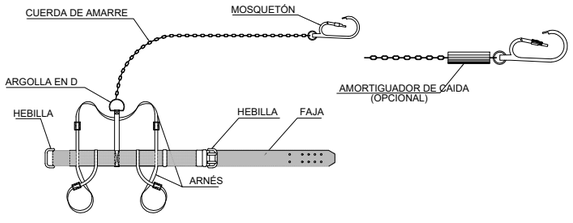

CINTURON DE SEGURIDAD DE CAIDA CLASE C

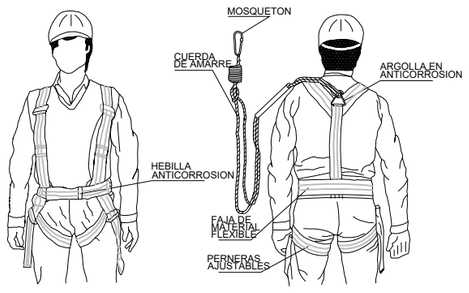

PORTAHERRAMIENTAS

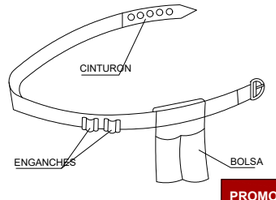

GAFAS DE MONTURA TIPO UNIVERSAL CONTRA IMPACTOS

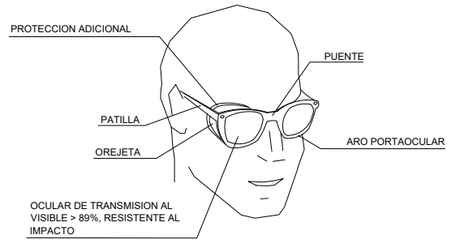

PROTECTOR AUDITIVO

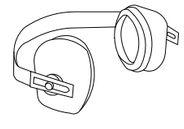

PROMOTOR:	AUTOR:	PROJECTE:		SITUACIÓ:	
Ajuntament de Sant Celoni Àrea de Territori	X-ai XÚQUER arquitectura i enginyeria Eva Fernández Simó Arquitecta Colegiado nº 05393	PROJECTE BÀSIC I D'EXECUCIÓ DEL NOU CASAL D'AVIS A L'EDIFICI DE L'ANTIGA CAMBRA AGRÀRIA (SANT CELONI)		CARRER PONENT, 9	
		PLÀNO:	DATA:	ESCALA:	Nº PLÀNO:
		SEGURETAT I SALUT PROTECCIONS INDIVIDUALS	ABRIL 2022	S/E	ESS 16

PLATAFORMA ELEVADORA CON SISTEMA DE TIJERA AUTOPROPULSADA

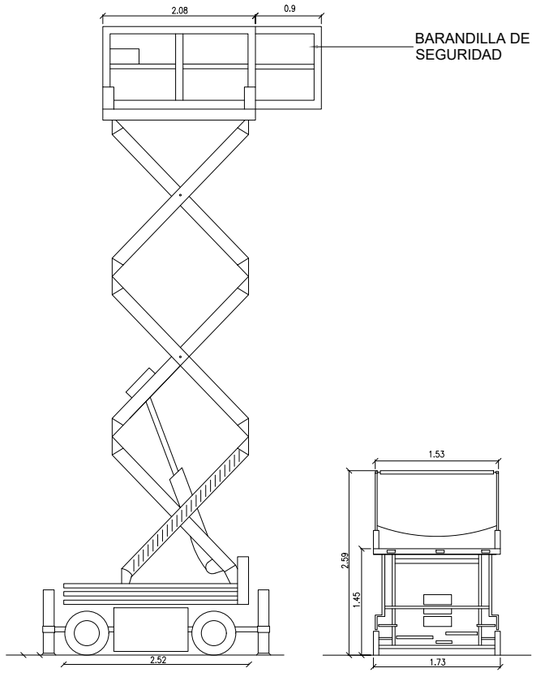

PLATAFORMA ELEVADORA AUTOPROPULSADA
CON BRAZO ARTICULADO

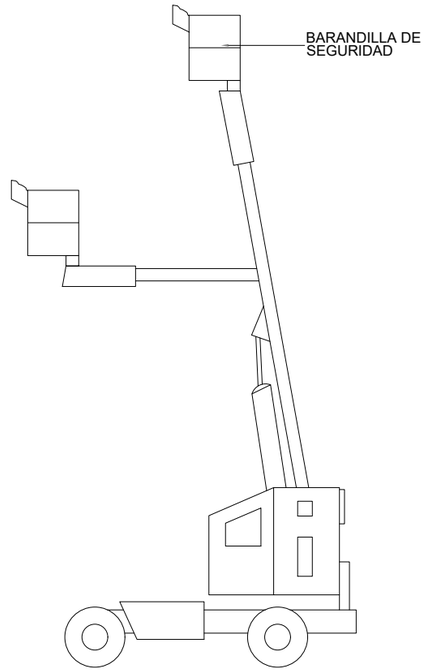

- Se prohibirá sobrepasar la carga máxima admisible.
- El conductor tendrá el certificado de capacitación correspondiente.
- La plataforma de trabajo tendrá al dia el libro de mantenimiento.
- Antes de desplazarse asegurarse de la inmovilización del brazo de la plataforma.
- Se respetarán en todo momento las indicaciones adheridas a la máquina, y las instrucciones de seguridad de la maquinaria
- El conductor tendrá la autorización de manejo de la máquina

PROMOTOR:	AUTOR:	PROJECTE:		SITUACIÓ:	
Ajuntament de Sant Celoni Àrea de Territori	X-ai XÚQUER arquitectura e ingeniería Eva Fernández Simó Arquitecta Colegiado nº 05393	PROJECTE BÀSIC I D'EXECUCIÓ DEL NOU CASAL D'AVIS A L'EDIFICI DE L'ANTIGA CAMBRA AGRÀRIA (SANT CELONI)		CARRER PONENT, 9	
		PLÀNO:	DATA:	ESCALA:	Nº PLÀNO:
		SEGURIDAD Y SALUD MAQUINARIA	ABRIL 2022	S/E	ESS 17

ESQUEMA UNIFILAR DEL CUADRO ELECTRICO DE OBRA

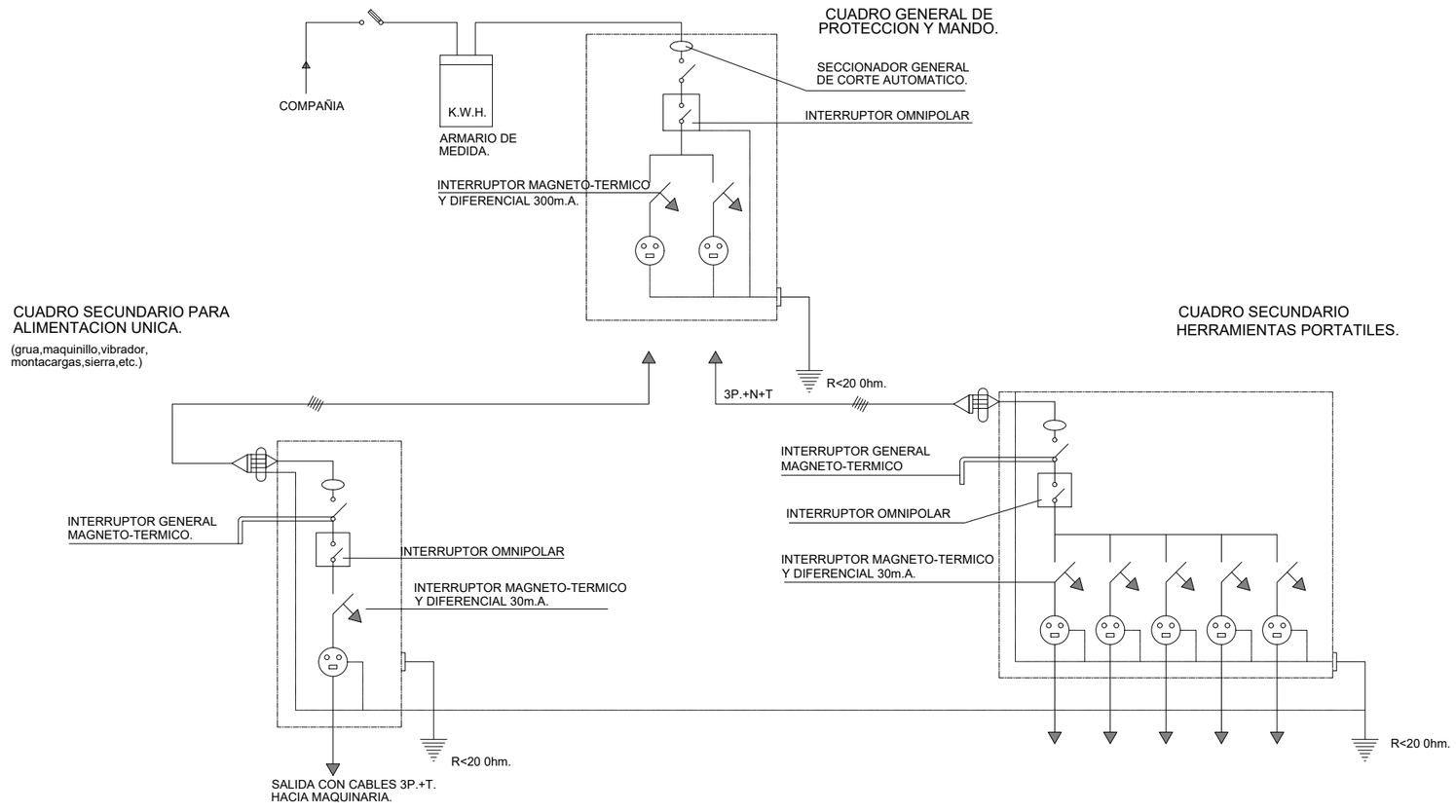

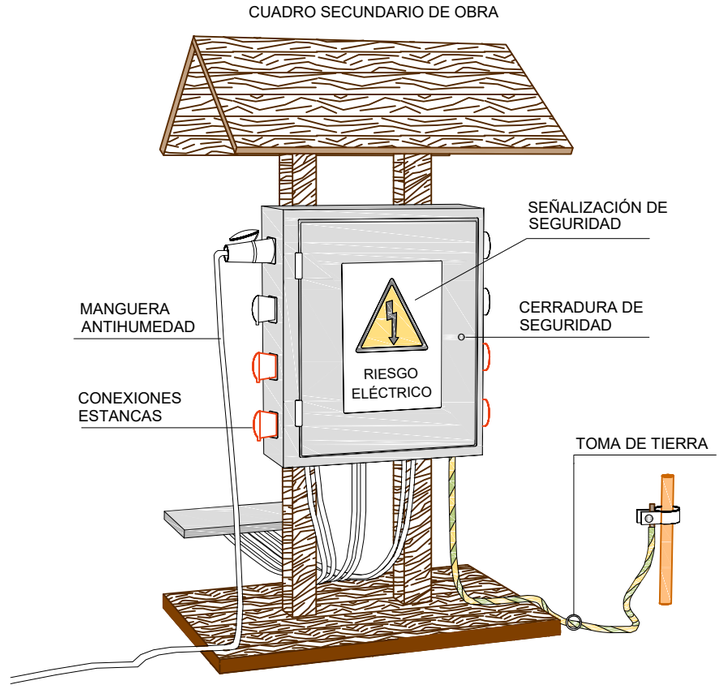

PROMOTOR:	AUTOR:	PROJECTE:		SITUACIÓ:	
Ajuntament de Sant Celoni Àrea de Territori	X-ai XÚQUER arquitectura i enginyeria Eva Fernández Simó Arquitecta Colegiado nº 05393	PROJECTE BÀSIC I D'EXECUCIÓ DEL NOU CASAL D'AVIS A L'EDIFICI DE L'ANTIGA CAMBRA AGRÀRIA (SANT CELONI)		CARRER PONENT, 9	
		PLÀNO:	DATA:	ESCALA:	Nº PLÀNO:
		SEGURETAT I SALUT ESQUEMA UNIFILAR	ABRIL 2022	S/E	ESS 18

SERVEI D'ATENCIÓ D'URGÈNCIES
HOSPITAL SANT CELONI
Av. Hospital, 19
Tlf: 938 67 03 17

PROMOTOR:	AUTOR:	PROJECTE:		SITUACIÓ:	
Ajuntament de Sant Celoni Àrea de Territori	X-ai XÚQUER arquitectura e ingeniería Eva Fernández Simó Arquitecta Colegiado nº 05393	PROJECTE BÀSIC I D'EXECUCIÓ DEL NOU CASAL D'AVIS A L'EDIFICI DE L'ANTIGA CAMBRA AGRÀRIA (SANT CELONI)		CARRER PONENT, 9	
		PLÀNO:	DATA:	ESCALA:	Nº PLÀNO:
		SEGURETAT I SALUT CENTRE ASISTENCIAL MÉS PRÒXIM	ABRIL 2022	S/E	ESS 19